ŚWIĘTOKRZYSKI
URZĄD WOJEWÓDZKI
W KIELCACH
Wydział Infrastruktury i Nieruchomości
al. IX Wieków Kielc 3, 25-516 KIELCE

Przekroje Normalno – Konstrukcyjne

"Budowa zjazdu indywidualnego do przepompowni P1 w miejscowości Parszów"

Przepust – przekrój podłużny
skala 1:20

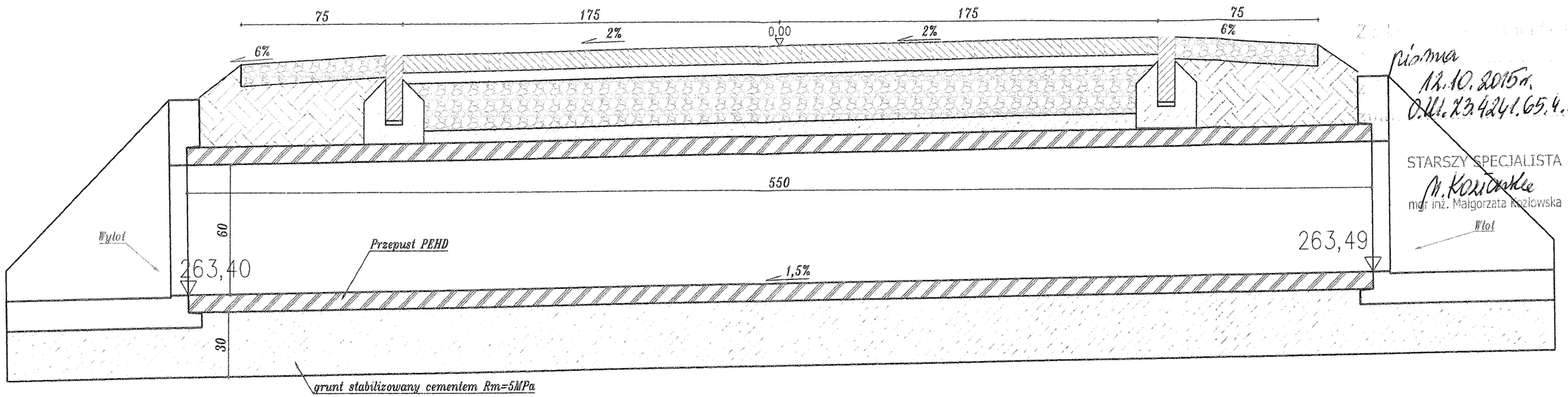

pisma
12.10.2015 r.
O.Ul.23.4241.65.4.2015.mk

STARSZY SPECJALISTA
mgr inż. Małgorzata Kozłowska

Przekrój podłużny zjazdu
skala 1:20

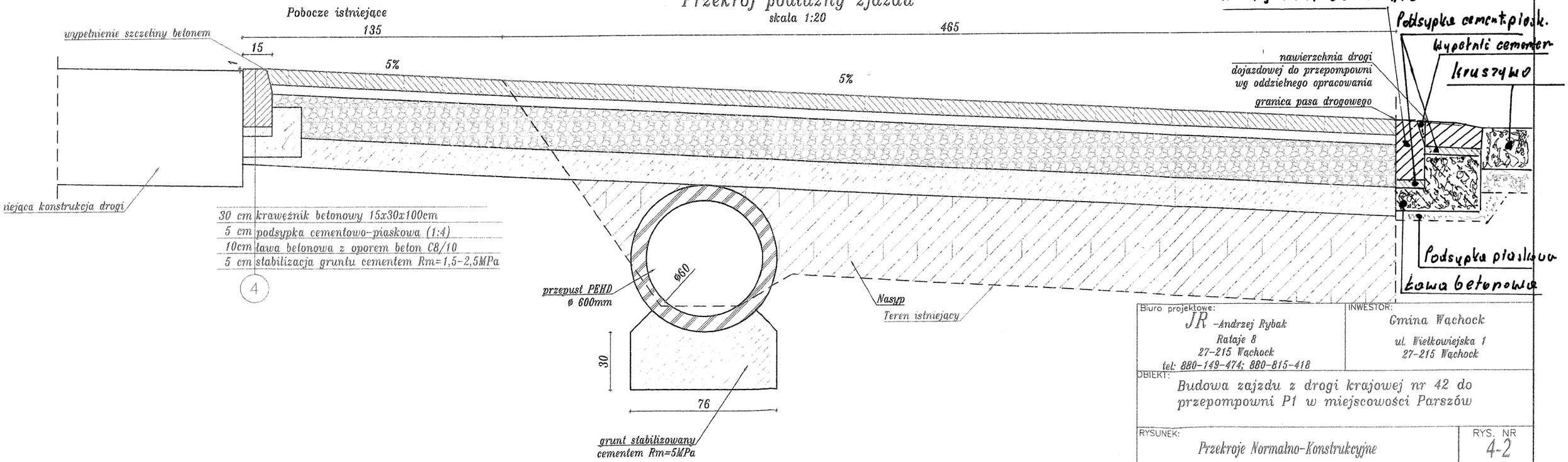

Biuro projektowe: JR -Andrzej Rybak, Rataje 8, 27-215 Wąchock, tel: 880-149-474; 880-815-418	INWESTOR: Gmina Wąchock, ul. Wielkowiejska 1, 27-215 Wąchock
OBIEKT: Budowa zajzdu z drogi krajowej nr 42 do przepompowni P1 w miejscowości Parszów	
RYSUNEK: Przekroje Normalno-Konstrukcyjne	RYS. NR 4-2

STANOWISKO	IMIĘ I NAZWISKO	NR UPRAW.	DATA	PODPIS
Projektant:	mgr inż. Andrzej Rybak	SWK/0094/PWBD/15	X-2015	
Opracował:	mgr inż. Justyna Rybak	SWK/0093/PWBD/15	X-2015	

BRANŻA	STADIUM	Data opracow.	NR UMOWY :	SKALA	EGZ
	Proj Bud	X-2015		1:20	