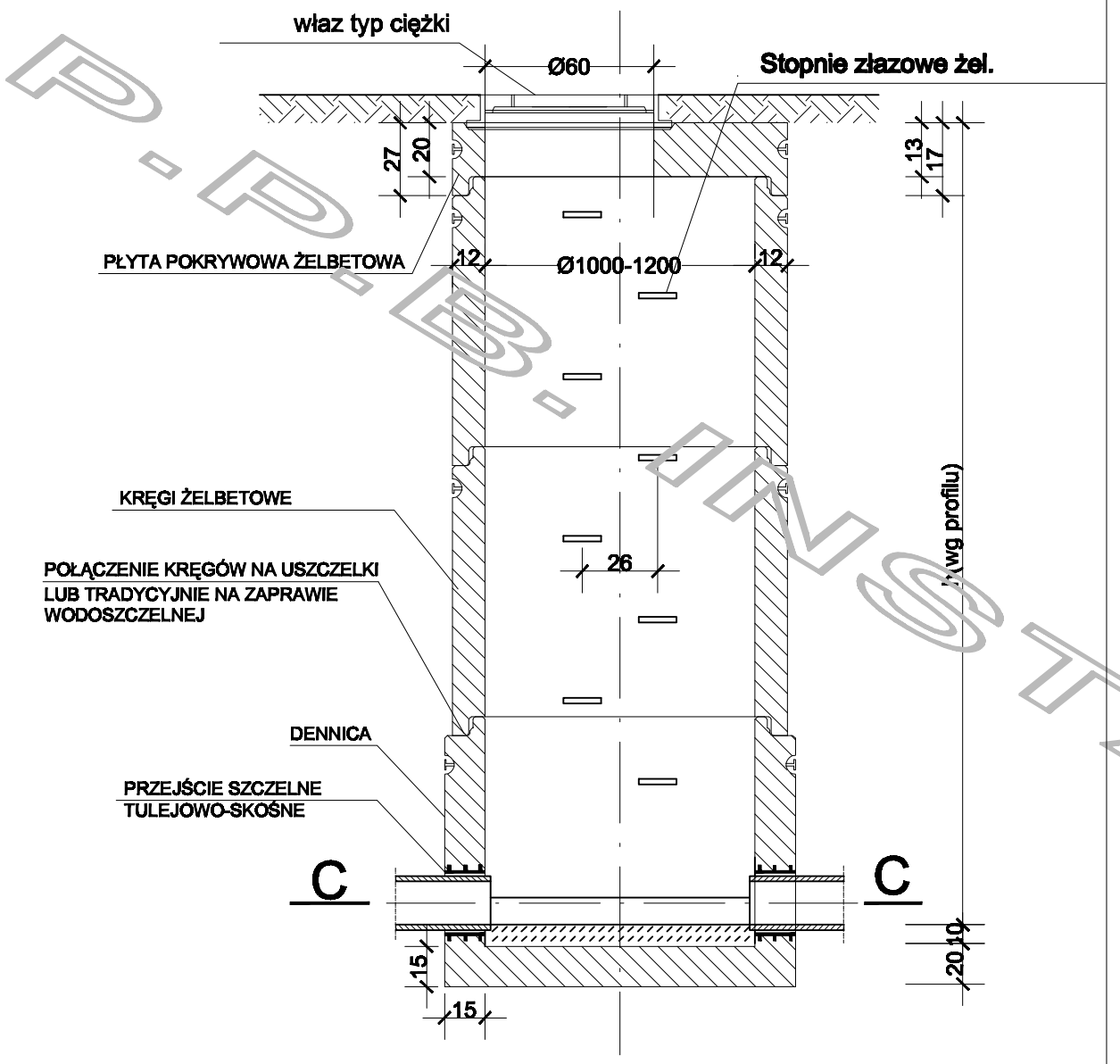


# A-A

UWAGI

1. Wymiarowanie w cm
2. Studzienkę zaizolować zewnętrznie i wewnętrznie Bitizol R + Superizol
3. Głębokość studzienki i średn. rur wg profilu
4. W trakcie montażu rurę PVC chronic przed kontaktem z Bitizolem

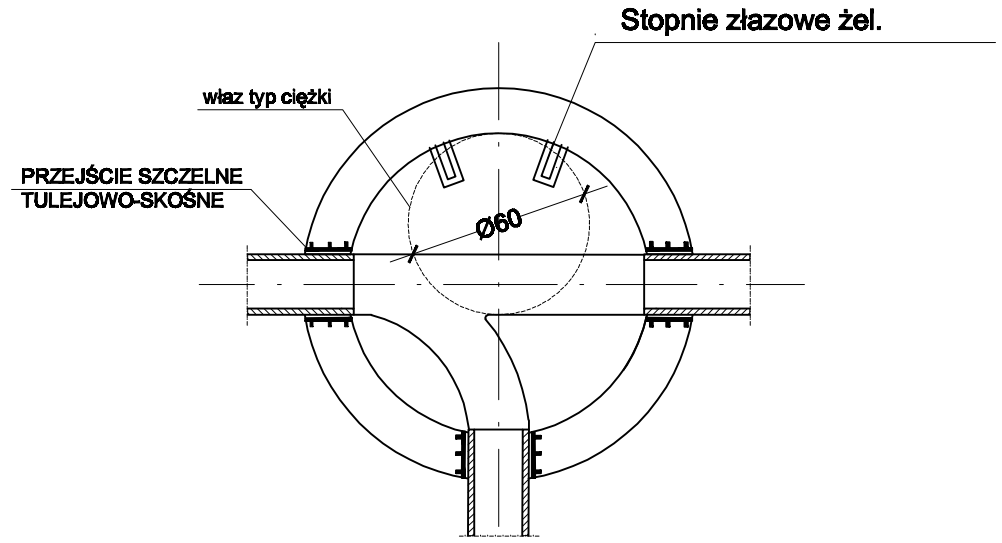


Lokalizacja wlotów przykładowa

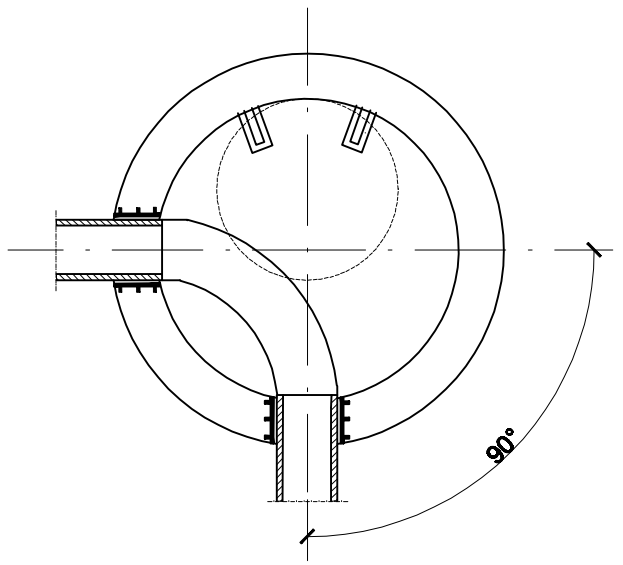


Lokalizacja wlotów przykładowa

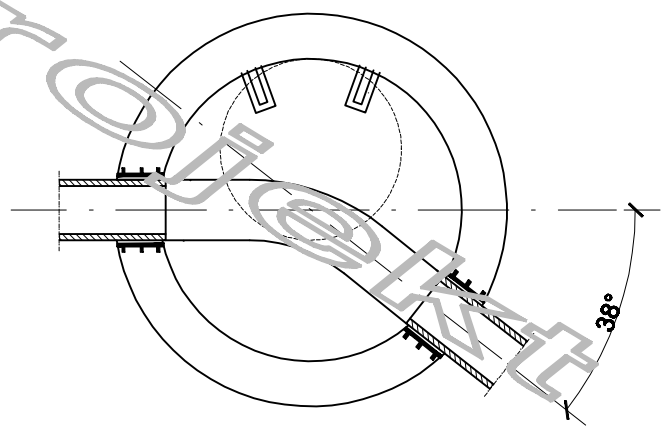


P.P.B. INSTAL projekt

SPECJALNOŚĆ INSTALCYJNA

| FUNKCJA | IMIĘ I NAZWISKO | NR UPRAWNIEŃ | PODPIS |
|---|---|---|---|
| PROJEKTANT | inż. Artur Machula | KL-106/2001 | |
| KIER. PRACOWNI | inż. Sebastian Machula | —— | |
| ST. ASYSTENT | inż.Katarzyna Pałka | —— | |
| ASYSTENT | inż.Dominika Pietras | —— | |
| | | | |
| SPRAWDZAJĄCY | mgr inż. Marian Sorokanycz | 164/70 | |

www.instalprojekt.com

| | |
|---|---|
| Faza: | PROJ. BUD. |
| Data: | LIPIEC 2008 |
| Skala: | 1:25 |
| Nr rys.: | KS/103 |

Nazwa i adres obiektu: UL. PARTYZANTÓW W MIEJSCOWOŚCI WĄCHOCK

Tytuł rysunku: SZCZEGÓŁ STUDNI KANALIZACYJNEJ DN 1200

Inwestor: Urząd Miasta i Gminy Wąchoc ul. Wielkowiejska nr 1 27-215 Wąchock

WSZELKIE PRAWA ZASTRZEŻONE / Reprodukcja projektu w całości lub fragmentach bez zgody autorów projektu zabroniona

P.P.B. INSTAL projekt 27-400 Ostrowiec Św. ul.Boernera 6
tel. (041) 263 14 07, 263 08 05 fax:(041) 263 08 08 e-mail: biuro@instal