Nazwa inwestycji:

"Nasza Gmina przyciągająca światłem - modernizacja oświetlenia ulicznego w Gminie Wąchock"

Inwestor:

Gmina Wąchock
ul. Wielkowiejska 1
27-215 Wąchock

Adres inwestycji:

Teren Gminy Wąchock

Opis wymagań dotyczących wydajności i funkcjonalności modernizowanego systemu oświetlenia drogowego na terenie Gminy Wąchock

Data i miejsce opracowania;

Warszawa, Październik 2018 r.

SPIS ZAWARTOŚCI OPRACOWANIA

1. Wstęp ... 3

1.1. Zakres modernizacji ... 3
1.2. Inwentaryzacja opraw oraz punktów zapalania ... 4
2. Ogólne założenia do wykonania modernizacji ... 5

2.1. Przyporządkowanie klas oświetleniowych ... 5
2.2. Dobór mocy opraw ... 6
2.3. Wymagania dotyczące sprzętu oświetleniowego ... 8
3. Opis techniczny ... 8

3.1. Opis stanu istniejącego ... 8
3.2. Oprawy oświetleniowe ... 8
3.3. Zasilanie obwodów oświetleniowych linii napowietrznych ... 14
3.4. Rozwiązania techniczne zasilania ... 14
3.2.1 Punkty świetlne. ... 14
3.5. Ochrona od porażeń ... 15
3.6. System sterowania i zarządzania oświetleniem ... 15
3.7. Modernizacja układów pomiarowych ... 16
3.7.1 Zakres modernizacji: ... 16
3.7.2. Sposób zasilania szafki: ... 16
3.7.3 Sposób zasilania obwodów: ... 17
3.7.4. Budowa oraz wyposażenie szafek pomiarowo-sterujących: ... 17
3.7.5. Uziemienie. ... 18
3.7.6. Ochrona od porażeń. ... 18
3.7.7. Kompensacja energii biernej. ... 18
3.7.8. Zakres uzgodnień przed wykonaniem przebudowy. ... 19
3.7.9. Odbiory. ... 19
3.7.10. Uwagi końcowe. ... 19
3.8. Wysięgniki. ... 19
4. Zestawienie czynności montażowych ... 19

5. Dokumentacja powykonawcza ... 20

6. Podstawa opracowania ... 20
7. Regulacje prawne, specyficzne dla oświetlenia drogowego ... 20
8. Uwagi końcowe ... 20

9. TABELA INWENTARYZACYJNA I PROJEKTOWA ... 22

1. Wstęp

Niniejszy dokument określa wymagania dotyczące wydajności i funkcjonalności przedmiotu zamówienia w ramach zadania inwestycyjnego pod nazwą **„Nasza Gmina przyciągająca światłem - modernizacja oświetlenia ulicznego w Gminie Wąchock "** w ramach Regionalnego Programu Operacyjnego Województwa Świętokrzyskiego na lata 2014 - 2020 jest wykonanie dostawy opraw wraz z osprzętem oraz materiałami instalacyjnymi, polegającej na zainstalowaniu opraw oświetlenia ulicznego ze źródłem LED na wybranym obszarze Gminy Wąchock. Ma on na celu określenie szczegółowych wytycznych dla wykonawców podejmujących działania w procesie modernizacji oświetlenia zewnętrznego (ulicznego, parkowego) dla osiągnięcia normatywnego oświetlenia, przy minimalnej mocy zainstalowanej urządzeń oświetleniowych.

1.1. Zakres modernizacji

Zakres opracowania obejmuje system oświetlenia Gminy Wąchock: **1196** punktów świetlnych oraz **41** punktów sterowania oświetleniem.

Dla zakresu kosztów kwalifikowanych:

- dostawa i instalację opraw oświetleniowych w ilości **1196** sztuk w tym:
    a. opraw ulicznych o mocach wynikających z obliczeń (wg Zał. nr 13 SIWZ) - **1035** szt.
    b. opraw parkowych o mocy wynikającej z obliczeń (wg Zał. nr 13 SIWZ) - **75** szt.
    c. modułów LED retrofit o mocy ok. 30W do montażu w istniejącej oprawie - **38** szt.
    d. modułów LED retrofit o mocy ok. 38W do montażu w istniejącej oprawie - **48** szt.
- montaż przewodów zasilających, zabezpieczeń, zacisków prądowych, dla instalowanych opraw,
- dostawę i instalację 41 szt. szafek oświetleniowych,
- uruchomienie systemu sterowania w możliwością zdalnego dostępu do opraw oświetleniowych oraz ich grupowego zdalnego programowania,
- wymianę wysięgników na ocynkowane jednoramienne na linii napowietrznej,
- wykonanie wymaganych pomiarów elektrycznych, pomiarów mocy czynnej i biernej oraz pomiarów fotometrycznych,
- wykonanie dokumentacji powykonawczej.
- zmniejszenie mocy zainstalowanej do wartości nie większej niż **55,57 kW,** a średnioważona **38,90kW**

Dla zakresu kosztów niekwalifikowanych:

- dostawa i instalację opraw oświetleniowych w ilości 60 sztuk
- montaż przewodów zasilających, zabezpieczeń, zacisków prądowych, dla instalowanych opraw,
- wymianę wysięgników na ocynkowane jednoramienne na linii napowietrznej,

Do realizacji zadania należy wykonać obliczenia fotometryczne wykazujące spełnienie normy oświetleniowej PN-EN 13201:2016. Oprawy oświetleniowe należy dobierać tak, aby spełnione zostały wymagania techniczne stawiane przez Inwestora. Należy mieć przy tym na uwadze optymalizację trzech głównym parametrów oświetlenia tj. osiągnięcie najkorzystniejszego efektu ekologicznego, najkorzystniejszego z punktu widzenia ekonomicznego oraz trwałości strumienia światła opraw. Specyfikacja ilościowa dostawy z instalacją podlegająca wycenie znajduje się w tabeli poniżej:

Tabela nr 1.- Specyfikacja dostawy z instalacją

KOSZTY KWALIFIKOWANE

L.p.	Opis dostaw z instalacją	Ilość	Jedn. miary
1.	Demontaż opraw wraz ze źródłami światła, wysięgników wraz z przewodami, bezpieczników, zacisków prądowych	1100	szt.
2.	Montaż jednoramiennych wysięgników oświetlenia zewnętrznego o masie do 15 kg ocynkowanych o wymiarach zgodnych z projektem z rury fi 60 mocowanych na słupie linii napowietrznej -wysięgnik o wysięgu do 1,5m	766	szt.
3.	Montaż skrzynki bezpiecznikowej, typu SV 19,25	1006	szt.
4.	Montaż zacisków Al/Cu 25/4 mm2 na słupach przy użyciu podnośnika	1006	szt.
5.	Montaż izolowanych złącz kablowych IZK 4	103	szt.
6.	Montaż przewodów do opraw oświetleniowych YDY 2x2,5 mm2	1006	kpl / 4m
7.	Montaż przewodów do opraw oświetleniowych - wciąganie w słupy	103	kpl / 12m
8.	Montaż opraw ulicznych LED	1035	szt.
9.	Montaż opraw parkowych LED	75	szt.
10.	Montaż modułów "retrofit" LED 30W do sodowych opraw parkowych	38	szt.
11.	Montaż modułów "retrofit" LED 38W do sodowych opraw parkowych	48	szt.
12.	Montaż szafki oświetlenia ulicznego SOU	41	szt.
13.	Montaż zegara sterującego z modemem GPRS	41	szt.
14.	Montaż układu kompensacji mocy biernej	41	szt.
15.	Montaż ogranicznika prądu rozruchowego	41	szt.
16.	Montaż modułowego ogranicznika przepięć	41	szt.
17.	Ręczny załadunek i wyładunek materiałów budowlanych -samochody skrzyniowe	5	t
18.	Pomiary luminancji i natężenia oświetlenia	5	kpl.pom.
19.	Dopuszczenie do prac przez OSD	41	szt
20.	Utylizacja źródeł światła	1100	szt

KOSZTY NIEKWALIFIKOWANE

L.p	Opis dostaw z instalacją	Ilość	Jedn. miary
1.	Demontaż opraw wraz ze źródłami światła, wysięgników wraz z przewodami, bezpieczników, zacisków prądowych	58	szt.
2.	Montaż jednoramiennych wysięgników oświetlenia zewnętrznego o masie do 15 kg ocynkowanych o wymiarach zgodnych z projektem z rury fi 60 mocowanych na słupie linii napowietrznej -wysięgnik o wysięgu do 1,5m	118	szt.
3.	Montaż skrzynki bezpiecznikowej, typu SV 19,25	118	szt.
4.	Montaż zacisków Al/Cu 25/4 mm2 na słupach przy użyciu podnośnika	118	szt.
5.	Montaż przewodów do opraw oświetleniowych YDY 2x2,5 mm2	118	kpl / 4m
6.	Montaż (bez demontażu) opraw oświetlenia ulicznego LED we wskazanych lokalizacjach	60	szt.

Wszystkie ewentualnie przywoływane nazwy należy rozumieć jako określenie minimalnych parametrów technicznych i standardów jakościowych, a Zamawiający dopuszcza stosowanie materiałów równoważnych o parametrach nie niższych niż podane w niniejszych wymaganiach. Na wykonawcy ciąży obowiązek udowodnienia, iż proponowany sprzęt jest równoważny oraz powinien uzyskać pisemną zgodę Zamawiającego.

1.2. Inwentaryzacja opraw oraz punktów zapalania

W ramach opracowania drogowego wykonana została inwentaryzacja instalacji i urządzeń oświetleniowych na analizowanym obszarze.

Inwentaryzacja ta obejmuje:

- pomiary parametrów geometrycznych ciągów komunikacyjnych,
- pomiary parametrów geometrycznych instalacji oświetleniowej na poszczególnych ciągach komunikacyjnych,
- inwentaryzację opraw oświetleniowych zainstalowanych w systemie oświetlenia drogowego.
- pomiar parametrów geometrycznych instalacji oświetleniowej,
- wykaz istniejących i projektowanych opraw oświetleniowych,

Wyniki inwentaryzacji przedstawiono w tabeli danych wsadowych do obliczeń fotometrycznych. Dane zawarte w/w inwentaryzacji stanowiły podstawę do wykonania komputerowych obliczeń parametrów oświetleniowych z zastosowaniem energooszczędnych opraw oświetleniowych oraz analizy technicznej i ekonomicznej systemu oświetlenia drogowego.
Oprawy do obliczeń należy dobierać tak aby spełniały zarówno wymagania normy PN-EN 13201:2016 jak również wymagania dotyczące funkcjonalności (parametry techniczno-użytkowe) i wydajności.

2. Ogólne założenia do wykonania modernizacji

2.1. Przyporządkowanie klas oświetleniowych

Analizując system oświetleniowy dla ulic Gminy Wąchock, dobrano poziomy wymagań oświetleniowych do klasyfikacji technicznej i funkcjonalnej drogi oraz zaobserwowanego ruchu.
Przyporządkowane poszczególnym rodzajom dróg klasy ulic odpowiednich kategorii oświetlenia ustalono na podstawie wskazań normy PN-EN 13201:2016 a następnie przyporządkowano im klasy oświetlenia.
Z obserwacji ruchu drogowego oraz otoczenia drogi jak również jej charakteru należy przyporządkować grupę sytuacji oświetleniowej wg **tabeli nr 2.**
Przyjęto warunki pogodowe jako bezopadowe z dodatnią temperaturą powietrza.
Na podstawie inwentaryzacji określono gęstość skrzyżowań na odcinku 1km a następnie trudność zadania jazdy jak również liczbę pojazdów poruszających się po oświetlanej drodze średnio na dobę.
Określono strefę oświetlaną oraz kompleksowości pola widzenia, zaparkowanych pojazdów, strumienia rowerzystów.
Powyższe obserwacje pozwoliły wybrać klasę oświetlenia wg tabeli nr 2.
Analizując układ tablic można stwierdzić, że wartości parametrów, które określają klasę oświetleniową drogi mogą zmieniać się w czasie godzin nocnych oraz w zależności od różnych pór roku. Zatem mogą zmieniać się również wymagania i zalecenia oświetleniowe w tych zakresach czasowych. Obserwacja parametrów następowała zarówno w dzień, kiedy ruch jest wzmożony nocy oraz w godzinach wieczornych i nocnych, kiedy oświetlenie jest wykorzystywane. Drogi i ulice zawierają często więcej niż jeden obszar ruchu (chodnik). Ponieważ indywidualne oświetlenie chodników wiązałoby się z koniecznością budowania nowej infrastruktury oświetlenia z uwagi na to, że powierzchnie te znajdują się blisko siebie zostały rozpatrywane łącznie.

Tabela nr 2. - Grupy sytuacji oświetleniowych wg PN/EN – 13201:2016

Typowe prędkości głównych użytkowników	Typy użytkowników w obrębie rozważanej powierzchni			Sytuacje oświetleniowe
	Główny użytkownik	Inni dopuszczalni użytkownicy	Wykluczeni użytkownicy	
> 60km/h	Ruch motorowy		Wolno jadące pojazdy, rowerzyści, piesi	A1
		Wolno jadące pojazdy	Rowerzyści, piesi	A2
		Wolno jadące pojazdy, rowerzyści, piesi		A3
<30 i ≤60km/h	Ruch motorowy, wolno jadące pojazdy	Rowerzyści, piesi		B1
	Wolno jadące pojazdy, rowerzyści, piesi	piesi		B2

<table>
<tr><td></td><td>Rowerzyści</td><td>piesi</td><td>Ruch motorowy, wolno jadące pojazdy</td><td>C1</td></tr>
<tr><td rowspan="5">< 5 i ≤30km/h</td><td rowspan="2">Ruch motorowy, Piesi</td><td></td><td>Wolno jadące pojazdy, rowerzyści.</td><td rowspan="5">D1
D2
D3
D4</td></tr>
<tr><td>Wolno jadące pojazdy, rowerzyści</td><td></td></tr>
<tr><td>Ruch motorowy, Rowerzyści</td><td>Wolno, jadące pojazdy, piesi.</td><td></td></tr>
<tr><td>Ruch motorowy, wolno jadące pojazdy, rowerzyści, piesi.</td><td></td><td></td></tr>
<tr><td rowspan="3">Bardzo niska</td><td rowspan="3">Piesi</td><td></td><td>Ruch motorowy, wolno jadące pojazdy i rowerzyści.</td><td rowspan="3">E1
E2</td></tr>
<tr><td>Ruch motorowy, wolno jadące pojazdy, rowerzyści.</td><td></td></tr>
<tr><td></td><td></td><td></td></tr>
</table>

2.2. Dobór mocy opraw

Za podstawę doboru mocy opraw należy przyjąć moc uzyskaną w wyniku wykonania obliczeń fotometrycznych, zgodnie z wymaganiami normy PN-EN 13201:2016, podanych niżej w tabeli nr 3 klas oświetlenia.

Tabela nr 3. - Minimalne wymagania dla poszczególnych klas oświetleniowych

Klasa	**Parametry oświetlenia drogi**			**Olśnienie prze-szkadzające**	**Oświetlenie otoczenia**
	Lśr. min [cd/m2]	**Uo [min]**	**Ul [min]**	**fTI [max] [%]**	**REI [min]**
M1	2,00	0,40	0,70	10	0,35
M2	1,50	0,40	0,70	10	0,35
M3	1,00	0,40	0,60	15	0,30
M4	0,75	0,40	0,60	15	0,30
M5	0,50	0,35	0,40	15	0,30
M6	0,30	0,35	0,40	20	0,30

Poniżej wymieniono elementy wpływające na zmiany parametrów oświetleniowych i określone cząstkowe wartości wskaźników utrzymania. Elementami tymi są:

u1 - zmiany warunków zasilania systemu oświetleniowego, wpływ temperatury itp.,
u2 - zmiany parametrów opraw na skutek starzenia materiałów,
u3 - zmiany parametrów nawierzchni - charakterystyki odbiciowej,
u4 - wypadanie pojedynczych źródeł światła,
u5 - spadek strumienia świetlnego źródeł światła w czasie eksploatacji,

u6 - zmiany parametrów na skutek zabrudzenia opraw.
Wskaźnik utrzymania jest iloczynem wskaźników cząstkowych pochodzących od wymienionych wyżej elementów.

Wyznaczenie współczynnika utrzymania dla opraw bez szyby

-Wskaźniki utrzymania od u1 do u6 przyjęto następująco:
u1 = 1,00 uzasadniając to tym, że aktualne warunki zasilania są bardzo stabilne a ponadto oprawy wyposażone w elektroniczne zasilacze impulsowe pracują stabilnie przy bardzo dużych odchyleniach od wartości nominalnej napięcia zasilającego, nawet do -50%
u2 = 0,95 uzasadniając to tym, że zastosowane elementy z których wykonane są: soczewki są stabilne w całym okresie eksploatacji oprawy,
u3 = 1,00 uzasadniając to tym, że charakterystyka odbiciowa nawierzchni drogi nie ulega niekorzystnym zmianom, powodującym konieczność zwiększenia intensywności oświetlenia.
u4=1,00 uzasadniając to tym, że wymagany parametr B10 dla min. 100 000 godzin eksploatacji gwarantuje niezmienność ilości aktywnych źródeł światła w przewidywanym czasie trwałości projektu. Oznacza sprawność 90% źródeł światła przez okres 25 lat.
u5 = 0,95 uzasadniając to tym, że dla parametru L80 dla minimum 100 000 godzin eksploatacji tj. ok. 25 lat spadek strumienia oprawy w okresie trwałości projektu nie powinien przekroczyć 5%
u6 = 1,00 uzasadniając to tym, że uszczelnione do IP66 źródła światła LED układami soczewkowymi nie będą podlegały zabrudzeniu poprzez wnikanie pyłów, do obszaru pomiędzy diodą LED a soczewką. Same soczewki nie będą również podlegały zabrudzeniu powodującemu zmniejszenie strumienia światła oprawy.

Stąd, równanie opisujące współczynnik utrzymania przyjmuje postać, jak poniżej:
u = u1 x u2 x u3 x u4 x u5 x u6
u= 1x0,95x1x1x0,95x1
współczynnik utrzymania wyznaczony na potrzeby niniejszego projektu dla opraw bez dodatkowej szyby to**: <u>u = 0,9</u>**
Współczynnik zapasu jest odwrotnością wskaźnika utrzymania zatem: **k=1/0,9 = 1,11**

Wyznaczenie współczynnika utrzymania dla opraw szybą zabezpieczającą

-Wskaźniki utrzymania od u1 do u6 przyjęto następująco:
u1 = 1,00
u2 = 0,95
u3 = 1,00
u4=1,00
u5 = 0,95
u6 = 0,89
Stąd, równanie opisujące współczynnik utrzymania przyjmuje postać, jak poniżej:
u = u1 x u2 x u3 x u4 x u5 x u6
współczynnik utrzymania wyznaczony na potrzeby niniejszego projektu dla opraw z szybą to **<u>k = 0,8</u>**

Współczynnik zapasu jest odwrotnością wskaźnika utrzymania zatem: k=1/0,8 = 1,25

Obliczenia parametrów oświetleniowych należy wykonać za pomocą programu komputerowego wspomagającego obliczenia.
Należy stosować oprawy w technologii LED o parametrach technicznych opisanych w dalszej części niniejszego opracowania.
Oświetlenie powinno być dostosowywane do wymogów norm dla ruchu drogowego, jednak w miejscach gdzie istnienie oświetlenia jest uzasadnione jedynie ze względu na mały ruch pieszy oraz na ulicach gdzie przy nocnym obniżonym natężeniu ruchu, klasa oświetlenia

może być obniżona. Przewiduje się sterowanie strumieniem świetlnym opraw obniżając go w okresie małego natężenia ruchu.
W tym celu każda oprawa oświetleniowa ma być wyposażona w autonomiczny układ redukcyjny umożliwiający obniżenie strumienia świetlnego oprawy w taki sposób, aby uzyskać założone oszczędności w zużyciu energii.

2.3. Wymagania dotyczące sprzętu oświetleniowego

Ze względu na decydujące znaczenie kryterium energooszczędności, oświetlenie całego modernizowanego terenu należy zastosować oprawy ze źródłami światła LED, charakteryzującymi się cechami technicznymi i użytkowymi, jak poniżej:

a) wysokiej skuteczności świetlnej źródeł LED, dzięki któremu można uzyskać wysoką sprawność systemu oświetleniowego,
b) oprawy ze źródłami LED mają charakteryzować się wysoką trwałością i bezusterkową pracą.
c) oprawy powinny charakteryzować wysokimi parametrami technicznymi, gwarantującymi wysoką szczelność układu optycznego i elektrycznego oraz ograniczać powstawanie olśnienia przykrego.
d) oprawy powinny być wykonane z materiałów ekologicznych (z materiałów nadających się do powtórnego przerobu).

3. Opis techniczny

3.1. Opis stanu istniejącego

Istniejące oświetlenie drogowe na terenie Gminy Wąchock zrealizowane jest na oprawach wyposażonych w źródła sodowe wysokoprężne i rtęciowe. Zainstalowana jest też niewielka ilość opraw LED. Przeznaczone do wymiany istniejące oprawy są w dużej części wyeksploatowane, o dość niskich parametrach technicznych i oświetleniowych.
Wysięgniki, na których są zainstalowane są oprawy posiadają ślady korozji.

3.2. Oprawy oświetleniowe

W ramach inwestycji ma zostać zainstalowanych **1196** szt. opraw ulicznych. Modernizowane oświetlenie drogowe zaliczono do klasy oświetlenia przedstawionej w tabeli nr 1, która zawiera podstawowe wielkości wynikające z norm. Obliczenia przeprowadzono dla opraw wykonanych w technologii LED. Należy zastosować oprawy przyjęte do obliczeń o parametrach opisanych w niniejszej dokumentacji.
Szczegółowe obliczenia znajdują się na wydruku komputerowym na końcu opracowania.
Poniżej przedstawione jest zbiorcze zestawienie modernizowanych opraw oświetleniowych wraz z bilansem mocy przed i po modernizacji:

Lp	Oprawa	Przed modernizacją			Po modernizacji		
		ilość	Moc jedn. [W]	Moc razem [kW]	ilość	Moc jedn. [W]	Moc razem [kW]
1	Sodowa NAV-T 70 W	235	83	19,51	0	83	0,00
2	Sodowa NAV-T 100 W	133	115	15,30	0	115	0,00
3	Rtęciowa HQL 125 W	467	137	63,98	0	137	0,00
4	Sodowa NAV-T 150 W	206	176	36,26	0	176	0,00
5	Sodowa NAV-T 250 W	51	285	14,54	0	285	0,00
6	Sodowa 400W	1	450	0,45	0	450	0,00
7	Rtęciowa HQL 250 W	7	265	1,86	0	265	0,00
8	Oprawa uliczna LED 28W	0	30	0,00	414	30	12,42
9	Moduł retrofit LED 30W	0	32	0,00	38	32	1,22
10	Oprawa uliczna LED 36W	0	39	0,00	157	39	6,12
11	Oprawa parkowa LED 36W	0	39	0,00	75	39	2,93
12	Moduł retrofit LED 38W	0	43	0,00	48	43	2,06
13	Oprawa uliczna LED 49W	0	53	0,00	136	53	7,21
14	Oprawa uliczna LED 69W	0	72	0,00	328	72	23,62
	RAZEM:	**1 100**		**151,88**	**1 196**		**55,57**

Autonomiczna redukcja mocy

Każda oprawa musi być wyposażona w autonomiczny układ redukcji mocy. Redukcja mocy musi umożliwić obniżenie wolumenu energii o co najmniej 30% do **38,90** kW. Można to zrealizować przez 40% redukcję mocy w okresie 3/4 znamionowego czasu świecenia. W przypadku opraw ze stałym profilem, poziom ten należy zaprogramować przed montażem. Alternatywnie po instalacji, jeśli oprawy posiadają taką funkcję wykonawca powinien grupowo zaprogramować odpowiedni poziom redukcji mocy.

przewody zasilające oprawy

a. zgodne z normą PN-EN 50525-1:2011
b. żyły miedziane jednodrutowe YDY lub YDYp
c. izolacja polwinitowa o napięciu przebicia 750 V

wysięgniki

a. rura stalowa ocynkowana
b. średnica 6/4 cala
c. grubość ścianki do 5 mm
d. długość wysięgu min. 1,0 m, kąt rozwarcia zgodnie z obliczeniami fotometrycznymi

Gniazda bezpiecznikowe kompletne

gniazda bezpiecznikowe wyposażone w zabezpieczenie topikowe instalacyjne szybkie 4A służące do zabezpieczenia opraw oświetleniowych mocowanych do zacisku prądowego izolowanego.

Kompensacja mocy biernej.

Oprawy LED powinny być wyposażone w zasilacze niegenerujące przekroczenia dopuszczalnej wartości mocy biernej w całym zakresie pracy - również po redukcji strumienia świetlnego. Jednak dla zagwarantowania właściwego poziomu współczynnika mocy, Wykonawca zamontuje urządzenia kompensujące energię bierną pojemnościową w punktach zasilania (kompensacja grupowa).

Ochrona przeciwprzepięciowa

Na linii napowietrznej zachować istniejącą ochronę przeciwprzepięciową.

Wszystkie oprawy oświetlenia winny odpowiadać następującym wymaganiom.

L.p.	Wymagany parametr	Wymagana wartość parametru	Dowód spełnienia wymagania
1.	Moc zainstalowana wszystkich opraw oferowanych przez Wykonawcę (suma mocy rzeczywistej wszystkich opraw bez uwzględnienia tzw. zmiennego profilu mocy oprawy, tj. redukcji mocy oprawy w cyklu 24h).	Określona w ofercie Wykonawcy, nie wyższa niż 55,57 kW (statycznie bez cyklu redukcji)	Suma mocy rzeczywistej wszystkich opraw określona przez Wykonawcę w ofercie, bez uwzględnienia tzw. zmiennego profilu mocy oprawy, tj. redukcji mocy oprawy w cyklu 24h, winna wynikać z wykonanych obliczeń fotometrycznych.
2.	Dobór oferowanych opraw w zgodności normą PN-EN 13201:2016 – Oświetlenie dróg.	Spełnienie wymagań normy PN-EN 13201:2016 – Oświetlenie dróg dla ulic objętych obliczeniami fotometrycznym lub równoważnego systemu odniesienia.	Obliczenia fotometryczne wykonane zgodnie z danymi wsadowymi – uzupełnione o pliki fotometryczne zastosowanych w obliczeniach opraw w formie bazy danych, umożliwiających na jej podstawie dokonanie weryfikacyjnych wyliczeń parametrów oświetleniowych drogi w ogólnie dostępnym programie komputerowym do wspomagania obliczeń w formacie eulumdat (.Ldt), lub równoważny, winny spełniać wymagania normy PN-EN 13201:2016 lub równoważnego systemu odniesienia.
3.	PF (współczynnik mocy) zasilacza oprawy dla mocy nominalnej zasilacza przed jego zaprogramowaniem.	PF≥0,95 (cosφ≥0,95) lub tgφ≤ 0,325	PF określony przez Wykonawcę w formularzu kalkulacji ceny oferty dla poszczególnych oferowanych opraw winien spełniać ten wymóg.
4.	PF (współczynnik mocy) zasilacza oprawy po jego zaprogramowaniu.	PF≥0,94 (cosφ≥0,94) lub tgφ≤ 0,364	PF określony przez Wykonawcę w formularzu kalkulacji ceny oferty dla poszczególnych oferowanych opraw winien spełniać ten wymóg.

Oprawy oświetlenia ulicznego winny odpowiadać następującym wymaganiom technicznym.

L.p.	Wymagany parametr	Wymagana wartość parametru	Dowód spełnienia wymagania
1.	Konstrukcja oprawy.	Oprawa oświetlenia ulicznego o korpusie wykonanym z aluminium ciśnieniowo odlewanego lub formowanego wysokociśnieniowo zgodnie z normą PN-EN 1706: 2011 -Aluminium i stopy aluminium - Odlewy - Skład chemiczny i własności mechaniczne lub równoważnym systemem odniesienia. Śruby mocujące wykonane ze stali nierdzewnej Niedopuszczane nitowanie elementów obudowy oprawy.	KT i próbki
3.	Montaż oprawy.	Oprawa wyposażona w uniwersalny uchwyt do montażu na słupie i na wysięgniku. Możliwość regulacji: Na słupie/wysięgniku o średnicach Ø 48 - 60 mm – regulacja w zakresie 0-90 ze stopniem 5°. Regulacja oprawy winna odbywać się za pomocą przegubu (zintegrowanego lub niezintegrowanego), umożliwiającego zmianę kąta oprawy w zakresie 0-90°, że stopniem 5°.	KT i próbki

4.	Optyka.	System optyczny zgodny z normą PN-EN 12464-2 - Światło i oświetlenie - Oświetlenie miejsc pracy - Część 2: Miejsca pracy na zewnątrz lub równoważnego systemu odniesienia, zapewniający pełne ograniczenie światła niepożądanego. Spełniający normę o bezpieczeństwie fotobiologicznym PN-EN 62471 lub równoważnego systemu odniesienia. System optyczny IP66. Dla opraw z szybą zabezpieczającą źródła LED, konieczny jest czujnik temperatury zamontowany na płytce ze źródłami światła LED, redukujący prąd w przypadku przekroczenia temperatury, z odpowiednim zasilaczem, który zabezpiecza tę funkcjonalność.	KT i próbki
5.	Klasa ochrony przeciwporażeniowej (izolacji).	II klasa ochrony p. porażeniowej zgodna z normą PN-EN 60529 - Stopnie ochrony zapewnianej przez obudowy lub równoważnym systemem odniesienia.	KT i próbki
6.	Stopień szczelności komory osprzętu.	Min. IP66. Dopuszcza się IP65, gdy układ zasilający jest uszczelniony do IP66.	KT i próbki
7.	Stopień odporności na uderzenia [J] systemu optycznego.	Min. IK08 (5J)	KT i próbki
8.	Trwałość strumienia światła oprawy ulicznej o najniższej trwałości spośród oferowanych opraw ulicznych, mierzona parametrem L80B10 dla oprawy, potwierdzona raportem z badania LM80-08 zastosowanych źródeł światła LED dla temperatury tc =105oC (temperatura mierzona na płycie diody LED), wyliczona na okres prognozy, zgodnie ze wzorem Memorandum Technicznym TM-21	L80B10 - określona w ofercie Wykonawcy, ale min. 100 000 h., przy t_a = 25℃ (temperaturze otoczenia) i nominalnym prądzie pracy	Sprawozdanie badania źródeł światła LED LM-80-08 zastosowanych w oprawie dla temp. Ts (Tc) = 55℃, 85℃ oraz 105℃, wraz z prognozą zgodną ze wzorem Memorandum Technicznym TM 21, lub inny dokument równoważny.
9.	Zasilanie.	Napięcie nominalne: 230 V ±10% – 50Hz.	KT
10.	Ochrona przeciw przepięciowa	Ochrona przepięć: min. 5kV/5kA	KT i próbki
11.	Temperatura barwowa źródeł światła.	4000° K - 5700 K ±10%	KT i próbki
12.	Wskaźnik oddawania barw.	CRI>70	KT i próbki
13.	Sterowania oprawą i redukcji mocy.	System indywidualnej komunikacji i sterowania oprawami z możliwością zdalnego przeprogramowywania amplitudy i czasu redukcji mocy, zgodny ze szczegółowym opisem.	KT i próbki
14.	Zakres temperatury pracy.	Min: -40℃ do +25℃	KT
15.	Współczynnik zniekształceń harmonicznych prądu.	THD≤ 8% dla punktu pracy oprawy	KT i próbki
16.	Oznakowanie oprawy oświetleniowej ulicznej ze względu na zgodność z normami europejskimi lub równoważnymi systemami odniesienia.	Znak typu ENEC lub równoważny.	Sprawozdanie z badań przeprowadzonych przez jednostkę oceniającą lub certyfikującą oznakowanie oferowanych opraw oświetleniowych znakiem typu ENEC lub znakiem równoważnym, lub inny dokument równoważny sprawozdaniu z badań

17.	Gwarancja producenta na oprawę oświetleniową uliczną LED, tj.: • na trwałość strumienia światła oprawy mierzoną parametrem L80B10 z uwzględnieniem spadków strumienia światła oprawy w okresie gwarancji, • na układ zasilający w oprawie wraz z parametrami elektrycznymi zasilacza, • na obudowę oprawy.	Okres min. 5 lat.	OW

Oprawy oświetlenia parkowego winny odpowiadać następującym wymaganiom technicznym

L.p.	Dane techniczne	Wymagana wartość parametru	Dowód spełnienia wymagania
1	Konstrukcja oprawy.	Oprawa ze źródłami światła LED, z układem optycznym, umieszczonymi w osłonie wspartej na czterech ramionach. Obudowa oprawy (korpus, podstawa montażowa, pokrywa, ramiona) wykonana z wysokociśnieniowego odlewu aluminium zgodna z PN-EN 1706: 2011 - Aluminium i stopy aluminium - Odlewy - Skład chemiczny i własności mechaniczne lub równoważnym systemem odniesienia, zabezpieczonego galwanicznie przed wpływem warunków atmosferycznych, podkładem epoksydowym i poliestrową farbą proszkową. Zawiasy, wkręty i śruby zewnętrzne wykonane ze stali nierdzewnej. Okablowanie elektryczne: przewody 1 x 0,75mm² z podwójną izolacją. Wodoszczelny system łączeniowy, dławnica o stopniu szczelności IP68.	KT i próbki
2.	Kolor oprawy.	- kolor czarny (np.: lub RAL 9005) lub kolor srebrny (np. RAL 9006 lub 9007)	KT
3.	Montaż oprawy.	Oprawy przeznaczone są do montażu na specjalnym wysięgniku słupowym oraz bezpośrednio na słupie.	KT i próbki
4.	Kształt i Wymiary.	Wymiary oprawy: 1. H=520mm, **z tolerancją + 40%,** 2. L=420mm, **z tolerancją + 40%**.	KT i próbki
5	Optyka.	System optyczny zgodny z normą PN-EN 12464-2 - Światło i oświetlenie - Oświetlenie miejsc pracy - Część 2: Miejsca pracy na zewnątrz lub równoważnego systemu odniesienia, zapewniający pełne ograniczenie światła niepożądanego. Spełniający normę o bezpieczeństwie fotobiologicznym PN-EN 62471 lub równoważnego systemu odniesienia. Oprawa winna umożliwiać jednocześnie oświetlenie jezdni i chodnika zgodnie z wymaganiami normy PN-EN13201 lub równoważnego systemu odniesienia. System optyczny IP66.	KT

6	Klasa ochrony przeciwporażeniowej (izolacji).	II klasa ochrony p. porażeniowej zgodna z normą PN-EN 60529 - Stopnie ochrony zapewnianej przez obudowy lub równoważnym systemem odniesienia.	KT i próbki
7	Trwałość strumienia światła oprawy ozdobnej, mierzona parametrem L80B10 dla oprawy.	L80B10 – min. 80 000 h, przy t_a = 25℃ (temperaturze otoczenia) i nominalnym prądzie pracy.	KT
8	Stopień szczelności komory optycznej	Min. IP66	KT i próbki
9	Stopień szczelności komory osprzętu	Min. IP66. Dopuszcza się IP65, gdy układ zasilający jest uszczelniony do IP66.	KT i próbki
10	Stopień odporności na uderzenia [J] systemu optycznego.	Min. IK08 (5J)	KT i próbki
11	Zasilanie.	Napięcie nominalne 230 V ±10% – 50Hz	KT
12	Ochrona przeciw przepięciowa.	Ochrona przepięć min. 5kV/5kA.	KT i próbki
13	Temperatura barwowa źródeł światła	3000 ÷ 4000 K +/- 10%	KT i próbki
14	Wskaźnik oddawania barw.	CRI>70	KT i próbki
17.	Współczynnik zniekształceń harmonicznych prądu.	THD≤ 8% dla punktu pracy oprawy	KT i próbki
18.	Opcje sterowania oprawą i redukcji mocy.	Autonomiczne dla każdej oprawy: Układ indywidulanego sterowania oprawami z możliwością zdalnego przeprogramowywania amplitudy i czasu redukcji mocy.	KT
19.	Oznakowanie oprawy oświetleniowej ozdobnej ze względu na zgodność z normami europejskimi lub równoważnymi systemami odniesienia.	Znak ENEC lub równoważny.	Sprawozdanie z badań przeprowadzonych przez jednostkę oceniającą lub certyfikującą oznakowanie oferowanych opraw oświetleniowych znakiem ENEC lub znakiem równoważnym, lub inny dokument równoważny sprawozdaniu z badań.
20.	Gwarancja producenta na oprawę oświetleniową ozdobną LED, tj.: • na trwałość strumienia światła oprawy mierzoną parametrem L80B10 z uwzględnieniem spadków strumienia światła oprawy w okresie gwarancji • na układ zasilający w oprawie wraz z parametrami elektrycznymi zasilacza, • na obudowę oprawy.	Okres min. 5 lat.	OW

Kształt, wymiary przykładowej oprawy ozdobnej

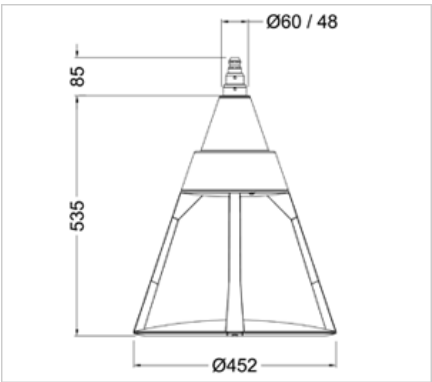

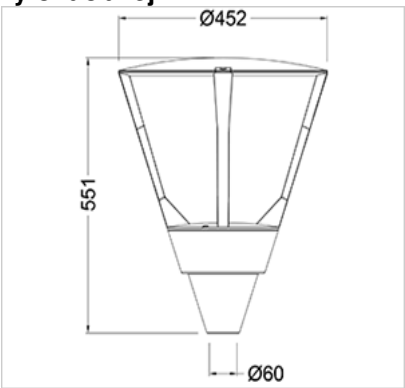

Przykładowe krzywe światłości dla modułów "retrofit" opraw parkowych

charakterystyka "uliczna"

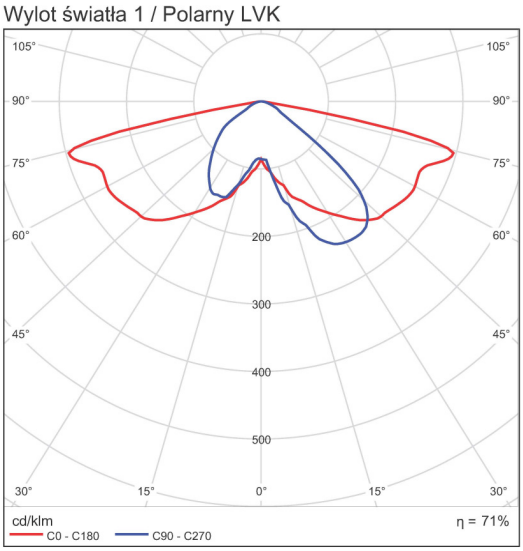

charakterystyka do terenów otwartych

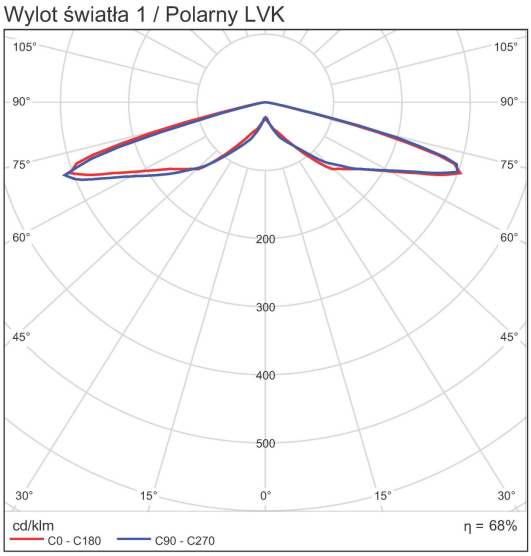

Legenda użytych skrótów w tabeli:
KT- karta katalogowa producenta oprawy oświetleniowej poświadczona przez Wykonawcę,
OW – oświadczenie Wykonawcy.

Wszystkie wskazane w tabeli wartości należy rozumieć jako określenie minimalnych parametrów technicznych i standardów jakościowych, a zamawiający dopuszcza stosowanie materiałów równoważnych o parametrach nie niższych niż podane w dokumentacji. Na wykonawcy ciąży obowiązek udowodnienia, iż proponowany sprzęt jest równoważny oraz powinien uzyskać pisemną zgodę Zamawiającego.

3.3. Zasilanie obwodów oświetleniowych linii napowietrznych

Montowane oprawy należy zasilić w taki sam sposób jak oprawy demontowane, zachowując zastosowany system ochrony przeciwprzepięciowej.

3.4. Rozwiązania techniczne zasilania

3.2.1 Punkty świetlne.

Wymieniane oprawy oświetleniowe należy zasilić od złącza bezpiecznikowego przewodem YDY 2x2,5mm^2 dla linii kablowych i 2x2,5mm^2 dla linii napowietrznych
Dla linii napowietrznej nieizolowanej zabezpieczyć złączem przystosowanym do montażu na linii napowietrznej nie izolowanej z wkładką topikową cylindryczną gG/gL o wymiarach 10/38mm lub równoważną.

Dla linii napowietrznej izolowanej AsXSn zabezpieczyć złączem przystosowanym do montażu na linii napowietrznej izolowanej z wkładką topikową cylindryczną gG/gL o wymiarach 10/38mm lub równoważną.
Dla linii kablowej złączem przystosowanym do montażu we wnękach słupowych z wkładką topikową cylindryczną gG/gL o wymiarach 10/38mm lub równoważną.
Do oprawy należy podłączyć układ komunikacji przeznaczony do współpracy ze sterownikami w szafach sterowniczych.

3.5. Ochrona od porażeń

Sieć oświetleniowa w układzie TNC - ochronę przed dotykiem bezpośrednim (ochrona podstawowa) stanowi izolacja robocza przewodów i kabli, oraz osłony zewnętrzne urządzeń elektrycznych. Jako ochronę przed dotykiem pośrednim (ochrona dodatkowa) zastosowano samoczynne wyłączenie zasilania w przypadku pojawienia się napięcia na metalowych częściach słupa.

Sieć oświetleniowa w układzie TT - uziemienia punktów neutralnych sieci nn. zasilanych ze stacji należy wykonać jako nowy obwód wydzielony.

3.6. System sterowania i zarządzania oświetleniem

Sterowanie oświetleniem ma odbywać się za pomocą zdalnego monitorowania i zarządzania oświetleniem przez stronę WWW lub aplikację desktopową, w czasie rzeczywistym, z pozycji komputera lub urządzenia mobilnego. Posiada wbudowany odbiornik GPS, dzięki czemu urządzenie oblicza optymalne czasy wschodu i zachodu słońca w zależności od położenia geograficznego. Dodatkowo z GPS pobierany jest dokładny czas, co eliminuje konieczność okresowej korekty zegara w urządzeniu. Po zamontowaniu urządzenia w szafie sterowniczej następuje automatyczna lokalizacja sterownika na mapie strony WWW.

Parametry układu sterowania:

System musi spełniać następujące parametry:

1. Jest systemem otwartym, dopuszczającym stosowanie opraw różnych producentów
2. System jest oparty na komunikacji radiowej. Komunikacja musi być oparta na licencji otwartej, zgodna z normą EN 300 220 lub jej krajowymi odpowiednikami. Obecność w pobliżu innych systemów wykorzystujących komunikację radiową nie może mieć wpływu na skuteczność transmisji danych na potrzeby systemu sterowania oświetleniem.
3. Wymagana jest pełna dwukierunkowość transmisji punktów zbiorczych lub serwera z oprawami.
4. Oprawa po utracie komunikacji z centralnym serwerem pracuje w ostatnim realizowanym profilu sterowania. Po uzyskaniu ponownego połączenia oprawa powraca do stanu przed utratą połączenia, jest w pełni sterowalna i nie wymaga ponownego zaprogramowania.
5. Oprogramowanie systemu interfejs - musi komunikować się z użytkownikiem w języku polskim. Dostęp do interfejsu musi być dostępny z komputera, smartfonu, tabletu lub innego urządzenia wyposażonego w dostęp do Internetu oraz przeglądarkę internetową. Dostęp do oprogramowania szyfrowanym połączeniem musi być zabezpieczony logowaniem i hasłem.
6. System musi zapewniać dostęp do opraw, sterowników (monitorowanie, konfiguracja) przez sieć internetową z poziomu przeglądarki internetowej – bez konieczności instalowania dodatkowego oprogramowania.
7. Sterowniki opraw muszą być zabezpieczone przeciw przepięciami min. 5kV/5kA.
8. Centralny serwer musi zapewniać za pomocą interfejsu: graficzną lokalizację opraw na ogólnie dostępnych mapach np. Google Maps, przedstawienie wszystkich mierzonych parametrów, generowanie raportów, programowanie parametrów pracy opraw, ręczną zmianę parametrów.
9. System musi mierzyć następujące parametry w każdej oprawie indywidualnie:
   - elektryczne: moc czynną i bierną, prąd, współczynnik mocy

- zasilania: bieżące napięcie, przeciętne napięcie, za niskie napięcie, zaniki napięcia
- czasu: czas załączenia opraw, czas świecenia
- stan opraw: uszkodzenia, załączenia, utraty łączności

10. System musi być wyposażony w następujące możliwości sterowania:
    - włączanie i wyłączanie opraw na podstawie: czasu, kalendarza, natężenia oświetlenia dziennego
    - redukcja strumienia świetlnego (w zakresie od 0-100%) dla pojedynczych opraw oświetleniowych, grup lub wszystkich opraw
    - możliwość zdalnej zmiany konfiguracji w dowolnym momencie
    - redukcję ręczną poziomu oświetlenia pojedynczej oprawy, grupy opraw, całej instalacji
    - możliwość ustawienia rożnych parametrów świecenia opraw w ciągu tygodnia z rozróżnieniem na dni robocze, weekendy, sezon, święta itp.
    - możliwość dowolnego definiowania grup, podgrup i przypisywanie do nich poszczególnych opraw
    - sygnalizowanie uszkodzenia oprawy, zaniku napięcia zasilającego, błędów komunikacji, przekroczonego poziomu mocy lub temperatury
    - generowanie raportów zużycia energii oraz raportów błędów i innych raportów z mierzonych parametrów przez system sterowania
    - dodawanie nowych punktów świetlnych do systemu
    - tworzenie kont użytkowników z różnorodnymi poziomami dostępu z możliwością zmiany w dowolnym momencie
    - możliwość zmiany parametrów świecenia opraw poprzez operatora
11. System musi zapewniać zdalną aktualizacje oprogramowania elementów
12. System musi rejestrować dane z opraw z całej historii pracy systemu

3.7. Modernizacja układów pomiarowych

3.7.1 Zakres modernizacji:

Przebudowie podlegają układy pomiarowe oraz sterujące oświetleniem drogowym usytuowane w rozdzielniach nn. stacji transformatorowych będących własnością PGE Dystrybucja S.A. Rejon Energetyczny Skarżysko - Kamienna. W zakresie przebudowy układy pomiarowe oraz sterujące oświetleniem drogowym zostaną zainstalowane w samodzielnych szafach zamontowanych na żerdzi napowietrznej stacji transformatorowej bądź w samodzielnych szafach na fundamentach prefabrykowanych w obrębie wnętrzowej stacji transformatorowej. W sytuacjach posadowienia stacji transformatorowej na działkach prywatnych i ograniczonego prawa dostępu do tych urządzeń, szafka z układem pomiarowym i sterującym powinna zostać zamontowana na słupie energetycznym w przypadku linii oświetleniowej napowietrznej, bądź umieszczona w pasie drogowym w przypadku linii oświetleniowej wykonanej kablem ziemnym.

3.7.2. Sposób zasilania szafki:

<u>a) szafka na żerdzi stacji transformatorowej:</u>

Wszystkie szafki z układami pomiarowymi i sterującymi zasilić trójfazowo przewodem AsXSn 4x25 mm2, w miarę możliwości, z oddzielnych podstaw nn. rozdzielnic stacyjnych. W sytuacji braku wolnych podstaw, w miejscu zdemontowanego układu pomiarowego i sterującego w rozdzielni stacyjnej zabudować rozłącznik bezpiecznikowy typu RBK-00, z którego wykonać zasilanie szafki. Rozłącznik RBK-00 zasilić bezpośrednio z szyn rozdzielni nn. przewodem LY 16 mm2. Przyłącze do szafki należy poprowadzić w rurze ochronnej typu BE o średnicy 50 mm i wprowadzić do szafki od dołu poprzez dławnice o odpowiednim stopniu IP. Rura ochronna w której będzie poprowadzone przyłącze musi być bezwzględnie odporna na promieniowanie UV i jej certyfikat musi być elementem dokumentacji powykonawczej. Końce rur osłonowych zabezpieczyć przed wnikaniem wody poprzez zastosowanie kolanek lub poprzez obkurczenie rury termokurczliwej z

wykorzystaniem palczatki. Rury do konstrukcji i żerdzi stacji mocować za pomocą odpowiednich uchwytów do rur osłonowych, a uchwyty mocować z wykorzystaniem taśmy stalowej. Szafki do żerdzi stacji mocować za pomocą odpowiednich uchwytów z płaskownikiem przeznaczonych do montażu szafek.

b) szafka na słupie energetycznym:

Wszystkie szafki z układami pomiarowymi i sterującymi zasilić trójfazowo przewodem AsXSn 4x25 mm2 bezpośrednio z linii napowietrznej nn. Przyłącze do szafki należy poprowadzić w rurze ochronnej typu BE o średnicy 50 mm i wprowadzić do szafki od dołu poprzez dławnice o odpowiednim stopniu IP. Rura ochronna w której będzie poprowadzone przyłącze musi być bezwzględnie odporna na promieniowanie UV i jej certyfikat musi być elementem dokumentacji powykonawczej. Końce rur osłonowych zabezpieczyć przed wnikaniem wody poprzez zastosowanie kolanek lub poprzez obkurczenie rury termokurczliwej z wykorzystaniem palczatki. Rury do słupa mocować za pomocą odpowiednich uchwytów do rur osłonowych, a uchwyty mocować z wykorzystaniem taśmy stalowej. Szafki do słupa mocować za pomocą odpowiednich uchwytów z płaskownikiem przeznaczonych do montażu szafek.

c) szafka na fundamencie prefabrykowanym:

Wszystkie szafki z układami pomiarowymi i sterującymi zasilić trójfazowo YAKXs 4x25 mm2, w miarę możliwości, z oddzielnych podstaw nn. rozdzielnic stacyjnych. W sytuacji braku wolnych podstaw, w miejscu zdemontowanego układu pomiarowego i sterującego na ścianie wewnątrz stacji transformatorowej zabudować rozłącznik bezpiecznikowy typu RBK-00, z którego wykonać zasilanie szafki. Rozłącznik RBK-00 zasilić bezpośrednio z szyn rozdzielni nn. kablem YAKXs 4x25 mm2. Przyłącze do szafki należy poprowadzić kanałem kablowym i poprzez fundament prefabrykowany wprowadzić do szafki od dołu.

3.7.3 Sposób zasilania obwodów:

a) napowietrznych:

Obwody napowietrzne oświetleniowe zasilić przewodem AsXSn 25 mm2 poprowadzonym w rurze ochronnej typu BE o średnicy 50 mm i wyprowadzonym od dołu szafki poprzez dławnice o odpowiednim stopniu IP. Rura ochronna musi być bezwzględnie odporna na promieniowanie UV i jej certyfikat musi być elementem dokumentacji powykonawczej. Końce rur osłonowych zabezpieczyć przed wnikaniem wody poprzez zastosowanie kolanek lub poprzez obkurczenie rury termokurczliwej z wykorzystaniem palczatki. Rury do żerdzi stacji transformatorowej lub do słupa mocować za pomocą odpowiednich uchwytów do rur osłonowych, a uchwyty mocować z wykorzystaniem taśmy stalowej.

b) kablowych:

Istniejące kable obwodów oświetleniowych wyprowadzić ze stacji transformatorowych i wprowadzić poprzez fundament prefabrykowany do szafki i poszczególne obwody oświetleniowe zasilić z rozłączników RBK-00.

3.7.4. Budowa oraz wyposażenie szafek pomiarowo-sterujących:

Obudowy wykonane jako dwukomorowe z niezależnymi drzwiczkami z tworzywa termoutwardzalnego, lakierowane, odporne na promieniowanie UV, II klasa ochronności przeciwporażeniowej, IK 10, IP 44.

a) część pomiarowa:

- tablica licznikowa 3-faz.,
- rozłącznik RBK-00 przystosowany do plombowania.

b) część sterująca:

- rozłącznik np. E-203 umożliwiający odłączenie napięcia w części sterowniczej,
- zabezpieczenie zegara sterującego np. CLS 6A o charakterystyce B,

- zegar sterujący posiadający co najmniej możliwości:
• synchronizacja czasu GPS,
• sterownik z modemem GPRS
• programowanie, bezprzewodowo, zdalnie,
• automatyczna zmiana czasu letni/zimowy,
• zapisane tabele astronomiczne,
• programowana przerwa nocna,
• współpraca z wyłącznikiem zmierzchowym,
• czytelny wyświetlacz LED,
- stycznik,
- przełącznik pracy: sterowanie ręczne/sterowanie automatyczne,
- zabezpieczenie przedlicznikowe wyłącznik o charakterystyce C
- obwody oświetleniowe zabezpieczone wyłącznikami charakterystyce C
- układ ograniczający prąd rozruchu (soft start) dla opraw oświetleniowych z zasilaczami impulsowymi.
- listwa zaciskowa.

Obwody prądowe, zgodnie z obowiązującą instrukcją w PGE., wykonać przewodem LgY o przekroju 10 mm2, obwody sterujące wykonać przewodem LgY o przekroju 2,5 mm2.

Drzwiczki części pomiarowej muszą być przystosowane do zamknięcia kłódką energetyczną stosowaną na terenie PGE Dystrybucja S.A Rejon Energetyczny Skarżysko - Kamienna. Drzwiczki części pomiarowej muszą być przystosowane do zamknięcia kłódką energetyczną bądź w sposób inny wskazany przez zamawiającego na etapie budowy.

3.7.5. Uziemienie.

Nowe szafki należy uziemić łącząc system uziemienia szafki z uziemieniem roboczym stacji transformatorowej.

Dla szafek kablowych na fundamentach prefabrykowanych należy wykonać uziemienie o wartości rezystancji R≤10Ω i połączyć z listwą szafki. Po wykonaniu pomiarów sprawdzających uzyskanie wymaganej wartości uziemienia, uziemienie to połączyć z uziemieniem roboczym stacji transformatorowej.

3.7.6. Ochrona od porażeń.

Jako dodatkową ochronę od porażeń stosować samoczynne wyłączenie zasilania w układzie TN-C. Sieć oświetleniowa w układzie TT - uziemienia punktów neutralnych sieci nn. zasilanych ze stacji należy wykonać jako nowy obwód wydzielony.

3.7.7. Kompensacja energii biernej.

Oprawy LED użyte do modernizacji oraz rozbudowy oświetlenia drogowego powinny być wyposażone w zasilacze nie generujące energii biernej w całym zakresie pracy – również w czasie redukcji mocy oprawy. Jeżeli nie zostanie zapewniona kompensacja energii biernej w oprawach, bezwzględnie musi zostać dokonana kompensacja grupowa energii biernej w szafkach sterujących oświetleniem drogowym. **Warunkiem odbioru robót jest wykonanie pomiarów i dostarczenie wyników w formie papierowej potwierdzających, że energia bierna pojemnościowa została skompensowana, a energia bierna indukcyjna nie przekracza dopuszczalnych wartości.** Pomiary należy wykonać w czasie 15 minut w sytuacji, gdy oprawy świecą mocą maksymalną, czyli 100%. Urządzenia kompensacji grupowej zamontować w części sterującej szafki bądź, o ile takiej możliwości nie będzie, wykonać jako dodatkowy człon kompensacyjny.

3.7.8. Zakres uzgodnień przed wykonaniem przebudowy.

Przebudowę układów pomiarowych oraz sterujących związanych z wnętrzowymi stacjami transformatorowymi należy uzgodnić z Rejonem Energetycznym w Skarżysku - Kamiennej w zakresie miejsca posadowienia szafki na fundamencie prefabrykowanym w obrębie stacji lub na słupie dystrybucyjnym oraz sposobu jej zasilenia, a także w zakresie podanych warunków technicznych modernizacji oświetlenia drogowego na terenie Gminy Wąchock. Uzgodnienie to będzie wymagało uzyskania aktualnych map działek z uzbrojeniem terenu. Na mapach należy zaznaczyć miejsce posadowienia szafki kablowej oraz określić sposób zasilania.

3.7.9. Odbiory.

Po wykonaniu przebudowy układów pomiarowych i sterujących całość robót należy zgłosić do odbioru końcowego w Rejonie Energetycznym Skarżysko - Kamienna. Wraz ze zgłoszeniem do odbioru należy dostarczyć kompletną dokumentację powykonawczą. Po dokonanym odbiorze przez Rejon Energetyczny należy zaktualizować umowy o świadczenie usługi dystrybucji.

3.7.10. Uwagi końcowe.

Roboty należy wykonać zgodnie z normami, przepisami BHP, a nade wszystko, zgodnie z obowiązującą ustawą Prawo budowlane.

Materiały, z demontażu których własnością jest PGE Dystrybucja przekazać do Rejonu Energetycznego w Skarżysku - Kamiennej. Przebudowa układów pomiarowych i sterujących na stacjach transformatorowych napowietrznych jest możliwa tylko po odłączeniu stacji od średniego napięcia. A zatem, z wyprzedzeniem co najmniej 14-stu dni należy uzgodnić w Rejonie Energetycznym w Skarżysku - Kamiennej możliwość oraz harmonogram wyłączeń.

Teren budowy przed odbiorem końcowym należy doprowadzić do należytego stanu i porządku.

3.8. Wysięgniki.

Wysięgniki linii napowietrznych

Nowe wysięgniki montowane na słupach (linie napowietrzne) należy wykonać z ocynkowanej metodą ogniową rury o średnicy zewnętrznej 48 mm grubość ścianki min. 3 mm. Wysięgniki należy montować nad linią zasilającą, chyba że warunki instalacji to uniemożliwiają. Do montowania wysięgników do słupów, należy stosować ocynkowane uchwyty hakowe o długościach dostosowanych do szerokości słupa.

4. Zestawienie czynności montażowych

1. Demontaż 1100 szt. opraw.
2. Modernizacja 41 szt. szaf oświetleniowych,
3. Montaż opraw oświetlenia zewnętrznego na wysięgnikach i słupach na nowe oprawy - zgodnie z projektem 1196 szt.
4. Wymianę/montaż przewodów zasilających (oprawa - zabezpieczenie) o długości 4 m na komplet dla słupów linii napowietrznej i 12 m na komplet dla słupów linii kablowej.
5. Wymiana/montaż zabezpieczeń dla wszystkich opraw. Dla linii napowietrznej z wkładką topikową 4A, dla linii kablowej z wkładką topikową 4A.
6. Wymiana/montaż zacisków prądowych Al/Cu dla wszystkich opraw, przy złączu na linii nie izolowanej zacisk przystosowany do montażu na liniach nieizolowanych, przy złączu na linii izolowanej zacisk przystosowany do montażu na linii izolowanej.
7. Wymiana/montaż wysięgników na ocynkowane jednoramienne na linii napowietrznej dla opraw modernizowanych o parametrach geometrycznych wynikających z obliczeń, zamocowany do boku słupa lub na szczycie.
8. Montaż w szafkach sterujących układów kompensacji mocy biernej - 41 szt.

9. Uruchomienie systemu sterowania oświetleniem
10. Wykonanie dokumentacji powykonawczej.

5. Dokumentacja powykonawcza

Na każdy przebudowany układ pomiarowy oraz sterujący należy wykonać dokumentację powykonawczą. Dokumentacja powykonawcza będzie zawierała:

- schemat jednokreskowy obwodów oświetleniowych w zakresie stacji transformatorowej z zaznaczonymi oprawami oświetleniowymi. Należy na schemacie określić typ i moc opraw;

- obliczenia mocy opraw obwodów oświetleniowych;

- obliczenia w zakresie doboru zabezpieczeń obwodów oświetleniowych;

- schemat ideowy powykonawczy szafki oświetleniowej;

- protokoły z przeprowadzonych pomiarów rezystancji przewodów i kabli, rezystancji uziemień;

- protokoły z pomiarów mocy zainstalowanej modernizowanych obwodów wraz oraz pomiarami współczynnika mocy cos φ;

- protokoły pomiarów parametrów fotometrycznych dla zmodernizowanych wybranych odcinków dróg;

- deklaracje zgodności z obowiązującymi normami zastosowanych materiałów;

- uprawnienia budowlane kierownika budowy wraz z potwierdzeniem członkostwa we właściwej Okręgowej Izbie Inżynierów Budownictwa.

6. Podstawa opracowania

- umowa i uzgodnienia z inwestorem
- warunki techniczne i dane techniczne
- inwentaryzacja z natury istniejącego oświetlenia ulicznego (oprawy i pkt. zapalania)

7. Regulacje prawne, specyficzne dla oświetlenia drogowego

W zakresie zagadnień specyficznych dla oświetlenia drogowego za podstawę opracowania niniejszej dokumentacji służyły następujące akty prawne, rozporządzenia oraz Polskie Normy:
Ustawy:

- Ustawa z dnia 21 marca 1985 r. o drogach publicznych (Dz. U. Nr 14, poz. 60, tekst jednolity Dz. U. 2015r. poz. 460 z 31 marca 2015 r.)
- Ustawa z dnia 7 lipca 1994 r. - Prawo budowlane (tekst jednolity Dz. U. 2016, poz. 290 z 19 lutego 2016 r.)
- Ustawa z dnia 29 stycznia 2004 r.- Prawo zamówień publicznych (jednolity tekst Dz. U. z 2017 r. poz. 1579 z późn. zm.)

Rozporządzenia:

- Rozporządzenie Ministra Transportu i Gospodarki Morskiej z dnia 2.03.1999 r. w sprawie warunków technicznych, jakim powinny odpowiadać drogi publiczne i ich usytuowanie (Dz. U. Nr 43 z 1999 z późn. zmianami) § 109. Rozporządzenie Ministra Rozwoju z dnia 27 lipca 2016 r., w sprawie wykazu robót, niekwalifikujące instalowanie urządzeń oświetlenia drogowego, jako robotę budowlaną. Należy kwalifikować ten zakres, zgodnie ze znowelizowaną 25 lipca 2016 r., Ustawą Prawo Zamówień Publicznych jako **dostawę połączoną z instalacją**.

Normy: PN-EN 13201:2016 1÷5 Oświetlenie Dróg

8. Uwagi końcowe

Całość Instalacji należy wykonać zgodnie z obowiązującymi przepisami. W miejscach zbliżeń i skrzyżowań realizowanych sieci z istniejącym uzbrojeniem podziemnym wykopy wykonywa

ręcznie z zachowaniem szczególnej ostrożności. Prace na sieciach istniejących wykonywać pod stałym nadzorem użytkownika z zachowaniem obowiązujących przepisów. Należy dbać o dobre zabezpieczenie i oznakowanie miejsc prowadzonych robót.
Teren budowy po zakończeniu robót należy uporządkować oraz przekazać protokolarnie zarządzającemu.
- Zdemontowane elementy oświetlenia drogowego których właścicielem jest PGE Dystrybucja należy (po uprzednim zgłoszeniu) protokolarnie przekazać do PGE Dystrybucja Oddział Skarżysko - Kamienna.

9. TABELA INWENTARYZACYJNA I PROJEKTOWA

L.p.	MIEJSCOWOŚĆ	ULICA	SZEROKOŚĆ DROGI	NAWIERZCHNIA	TYP OPRAWY	OCENA OPRAWY	LICZBA OPRAW	MOC ŹRÓDŁA [W]	KLASA OŚWIETLENIOWA	TYP SŁUPA	WYS. SŁUPA	Nawis	WYS. WYSIĘGNIKA	OCENA SŁUPA	DŁUGOŚĆ WYSIĘGNIKA	KĄT NACH.	STATUS WYSIĘGN.	MOCOWANIE OPRAWY	TYP SIECI	TYP LINII	ŹRÓDŁO ŚWIATŁA	ZASILANIE	NR LICZNIKA	UWAGI
1	Wąchock	Zalew - Kolejowa	3m	kostka	Rosa	wymiana	1	70	P4	metalowy	5m	0,2 m	na 5m	zostaje	0m	0°	zostaje	kablowa	kablowa	Yaky	sodowe	Trafo Wąchock 1	90064110	wymiana oprawy Parkowa zwieszana
2	Wąchock	Zalew - Kolejowa	3m	kostka	Rosa	wymiana	1	70	P4	metalowy	5m	0,2 m	na 5m	zostaje	0m	0°	zostaje	kablowa	kablowa	Yaky	sodowe	Trafo Wąchock 1	90064110	wymiana oprawy Parkowa zwieszana
3	Wąchock	Zalew - Kolejowa	3m	kostka	Rosa	wymiana	1	70	P4	metalowy	5m	0,2 m	na 5m	zostaje	0m	0°	zostaje	kablowa	kablowa	Yaky	sodowe	Trafo Wąchock 1	90064110	wymiana oprawy Parkowa zwieszana
4	Wąchock	Zalew - Kolejowa	3m	kostka	Rosa	wymiana	1	70	P4	metalowy	5m	0,2 m	na 5m	zostaje	0m	0°	zostaje	kablowa	kablowa	Yaky	sodowe	Trafo Wąchock 1	90064110	wymiana oprawy Parkowa zwieszana
5	Wąchock	Zalew - Kolejowa	3m	kostka	Rosa	wymiana	1	70	P4	metalowy	5m	0,2 m	na 5m	zostaje	0m	0°	zostaje	kablowa	kablowa	Yaky	sodowe	Trafo Wąchock 1	90064110	wymiana oprawy Parkowa zwieszana
6	Wąchock	Zalew - Kolejowa	3m	kostka	Rosa	wymiana	1	70	P4	metalowy	5m	0,2 m	na 5m	zostaje	0m	0°	zostaje	kablowa	kablowa	Yaky	sodowe	Trafo Wąchock 1	90064110	wymiana oprawy Parkowa zwieszana
7	Wąchock	Zalew - Kolejowa	3m	kostka	Rosa	wymiana	1	70	P4	metalowy	5m	0,2 m	na 5m	zostaje	0m	0°	zostaje	kablowa	kablowa	Yaky	sodowe	Trafo Wąchock 1	90064110	wymiana oprawy Parkowa zwieszana
8	Wąchock	Zalew - Kolejowa	3m	kostka	Rosa	wymiana	1	70	P4	metalowy	5m	0,2 m	na 5m	zostaje	0m	0°	zostaje	kablowa	kablowa	Yaky	sodowe	Trafo Wąchock 1	90064110	wymiana oprawy Parkowa zwieszana
9	Wąchock	Zalew - Kolejowa	3m	kostka	Rosa	wymiana	1	70	P4	metalowy	5m	0,2 m	na 5m	zostaje	0m	0°	zostaje	kablowa	kablowa	Yaky	sodowe	Trafo Wąchock 1	90064110	wymiana oprawy Parkowa zwieszana
10	Wąchock	Zalew - Kolejowa	3m	kostka	Rosa	wymiana	1	70	P4	metalowy	5m	0,2 m	na 5m	zostaje	0m	0°	zostaje	kablowa	kablowa	Yaky	sodowe	Trafo Wąchock 1	90064110	wymiana oprawy Parkowa zwieszana
11	Wąchock	Zalew - Kolejowa	3m	kostka	Rosa	wymiana	1	70	P4	metalowy	5m	0,2 m	na 5m	zostaje	0m	0°	zostaje	kablowa	kablowa	Yaky	sodowe	Trafo Wąchock 1	90064110	wymiana oprawy Parkowa zwieszana
12	Wąchock	Zalew - Kolejowa	3m	kostka	Rosa	wymiana	1	70	P4	metalowy	5m	0,2 m	na 5m	zostaje	0m	0°	zostaje	kablowa	kablowa	Yaky	sodowe	Trafo Wąchock 1	90064110	wymiana oprawy Parkowa zwieszana
13	Wąchock	Zalew - Kolejowa	3m	kostka	Rosa	wymiana	1	70	P4	metalowy	5m	0,2 m	na 5m	zostaje	0m	0°	zostaje	kablowa	kablowa	Yaky	sodowe	Trafo Wąchock 1	90064110	wymiana oprawy Parkowa zwieszana
14	Wąchock	Zalew - Kolejowa	3m	kostka	Rosa	wymiana	1	70	P4	metalowy	5m	0,2 m	na 5m	zostaje	0m	0°	zostaje	kablowa	kablowa	Yaky	sodowe	Trafo Wąchock 1	90064110	wymiana oprawy Parkowa zwieszana
15	Wąchock	Zalew - Kolejowa	3m	kostka	Rosa	wymiana	1	70	P4	metalowy	5m	0,2 m	na 5m	zostaje	0m	0°	zostaje	kablowa	kablowa	Yaky	sodowe	Trafo Wąchock 1	90064110	wymiana oprawy Parkowa zwieszana
16	Wąchock	Zalew - Kolejowa	3m	kostka	Rosa	wymiana	1	70	P4	metalowy	5m	0,2 m	na 5m	zostaje	0m	0°	zostaje	kablowa	kablowa	Yaky	sodowe	Trafo Wąchock 1	90064110	wymiana oprawy Parkowa zwieszana
17	Wąchock	Zalew - Kolejowa	3m	kostka	Rosa	wymiana	1	70	P4	metalowy	5m	0,2 m	na 5m	zostaje	0m	0°	zostaje	kablowa	kablowa	Yaky	sodowe	Trafo Wąchock 1	90064110	wymiana oprawy Parkowa zwieszana
18	Wąchock	Zalew - Kolejowa	3m	kostka	Rosa	wymiana	1	70	P4	metalowy	5m	0,2 m	na 5m	zostaje	0m	0°	zostaje	kablowa	kablowa	Yaky	sodowe	Trafo Wąchock 1	90064110	wymiana oprawy Parkowa zwieszana
19	Wąchock	Zalew - Kolejowa	3m	kostka	Rosa	wymiana	1	70	P4	metalowy	5m	0,2 m	na 5m	zostaje	0m	0°	zostaje	kablowa	kablowa	Yaky	sodowe	Trafo Wąchock 1	90064110	wymiana oprawy Parkowa zwieszana
20	Wąchock	Zalew - Kolejowa	3m	kostka	Rosa	wymiana	1	70	P4	metalowy	5m	0,2 m	na 5m	zostaje	0m	0°	zostaje	kablowa	kablowa	Yaky	sodowe	Trafo Wąchock 1	90064110	wymiana oprawy Parkowa zwieszana
21	Wąchock	Zalew - Kolejowa	3m	kostka	Rosa	wymiana	1	70	P4	metalowy	5m	0,2 m	na 5m	zostaje	0m	0°	zostaje	kablowa	kablowa	Yaky	sodowe	Trafo Wąchock 1	90064110	wymiana oprawy Parkowa zwieszana
22	Wąchock	Zalew - Kolejowa	3m	kostka	Rosa	wymiana	1	70	P4	metalowy	5m	0,2 m	na 5m	zostaje	0m	0°	zostaje	kablowa	kablowa	Yaky	sodowe	Trafo Wąchock 1	90064110	wymiana oprawy Parkowa zwieszana
23	Wąchock	Zalew - Kolejowa	3m	kostka	Rosa	wymiana	1	70	P4	metalowy	5m	0,2 m	na 5m	zostaje	0m	0°	zostaje	kablowa	kablowa	Yaky	sodowe	Trafo Wąchock 1	90064110	wymiana oprawy Parkowa zwieszana
24	Wąchock	Zalew - Kolejowa	3m	kostka	Rosa	wymiana	1	70	P4	metalowy	5m	0,2 m	na 5m	zostaje	0m	0°	zostaje	kablowa	kablowa	Yaky	sodowe	Trafo Wąchock 1	90064110	wymiana oprawy Parkowa zwieszana
25	Wąchock	Zalew - Kolejowa	3m	kostka	Rosa	wymiana	1	70	P4	metalowy	5m	0,2 m	na 5m	zostaje	0m	0°	zostaje	kablowa	kablowa	Yaky	sodowe	Trafo Wąchock 1	90064110	wymiana oprawy Parkowa zwieszana
26	Wąchock	Zalew - Kolejowa	3m	kostka	Rosa	wymiana	1	70	P4	metalowy	5m	0,2 m	na 5m	zostaje	0m	0°	zostaje	kablowa	kablowa	Yaky	sodowe	Trafo Wąchock 1	90064110	wymiana oprawy Parkowa zwieszana
27	Wąchock	Zalew - Kolejowa	3m	kostka	Rosa	wymiana	1	70	P4	metalowy	5m	0,2 m	na 5m	zostaje	0m	0°	zostaje	kablowa	kablowa	Yaky	sodowe	Trafo Wąchock 1	90064110	wymiana oprawy Parkowa zwieszana
28	Wąchock	Zalew - Kolejowa	3m	kostka	Rosa	wymiana	1	70	P4	metalowy	5m	0,2 m	na 5m	zostaje	0m	0°	zostaje	kablowa	kablowa	Yaky	sodowe	Trafo Wąchock 1	90064110	wymiana oprawy Parkowa zwieszana
29	Wąchock	Zalew - Kolejowa	3m	kostka	Rosa	wymiana	1	70	P4	metalowy	5m	0,2 m	na 5m	zostaje	0m	0°	zostaje	kablowa	kablowa	Yaky	sodowe	Trafo Wąchock 1	90064110	wymiana oprawy Parkowa zwieszana
30	Wąchock	Zalew - Kolejowa	3m	kostka	Rosa	wymiana	1	70	P4	metalowy	5m	0,2 m	na 5m	zostaje	0m	0°	zostaje	kablowa	kablowa	Yaky	sodowe	Trafo Wąchock 1	90064110	wymiana oprawy Parkowa zwieszana
31	Wąchock	Zalew - Kolejowa	3m	kostka	Rosa	wymiana	1	70	P4	metalowy	5m	0,2 m	na 5m	zostaje	0m	0°	zostaje	kablowa	kablowa	Yaky	sodowe	Trafo Wąchock 1	90064110	wymiana oprawy Parkowa zwieszana
32	Wąchock	Zalew - Kolejowa	3m	kostka	Rosa	wymiana	1	70	P4	metalowy	5m	0,2 m	na 5m	zostaje	0m	0°	zostaje	kablowa	kablowa	Yaky	sodowe	Trafo Wąchock 1	90064110	wymiana oprawy Parkowa zwieszana
33	Wąchock	Zalew - Kolejowa	3m	kostka	Rosa	wymiana	1	70	P4	metalowy	5m	0,2 m	na 5m	zostaje	0m	0°	zostaje	kablowa	kablowa	Yaky	sodowe	Trafo Wąchock 1	90064110	wymiana oprawy Parkowa zwieszana
34	Wąchock	Zalew - Kolejowa	3m	kostka	Rosa	wymiana	1	70	P4	metalowy	5m	0,2 m	na 5m	zostaje	0m	0°	zostaje	kablowa	kablowa	Yaky	sodowe	Trafo Wąchock 1	90064110	wymiana oprawy Parkowa zwieszana
35	Wąchock	Zalew - Kolejowa	3m	kostka	Rosa	wymiana	1	70	P4	metalowy	5m	0,2 m	na 5m	zostaje	0m	0°	zostaje	kablowa	kablowa	Yaky	sodowe	Trafo Wąchock 1	90064110	wymiana oprawy Parkowa zwieszana
36	Wąchock	Zalew - Kolejowa	3m	kostka	Rosa	wymiana	1	70	P4	metalowy	5m	0,2 m	na 5m	zostaje	0m	0°	zostaje	kablowa	kablowa	Yaky	sodowe	Trafo Wąchock 1	90064110	wymiana oprawy Parkowa zwieszana
37	Wąchock	Zalew - Kolejowa	3m	kostka	Rosa	wymiana	1	70	P4	metalowy	5m	0,2 m	na 5m	zostaje	0m	0°	zostaje	kablowa	kablowa	Yaky	sodowe	Trafo Wąchock 1	90064110	wymiana oprawy Parkowa zwieszana
38	Wąchock	Zalew - Kolejowa	3m	kostka	Rosa	wymiana	1	70	P4	metalowy	5m	0,2 m	na 5m	zostaje	0m	0°	zostaje	kablowa	kablowa	Yaky	sodowe	Trafo Wąchock 1	90064110	wymiana oprawy Parkowa zwieszana
39	Wąchock	Zalew - Kolejowa	3m	kostka	Rosa	wymiana	1	70	P4	metalowy	5m	0,2 m	na 5m	zostaje	0m	0°	zostaje	kablowa	kablowa	Yaky	sodowe	Trafo Wąchock 1	90064110	wymiana oprawy Parkowa zwieszana
40	Wąchock	Zalew - Kolejowa	3m	kostka	Rosa	wymiana	1	70	P4	metalowy	5m	0,2 m	na 5m	zostaje	0m	0°	zostaje	kablowa	kablowa	Yaky	sodowe	Trafo Wąchock 1	90064110	wymiana oprawy Parkowa zwieszana
41	Wąchock	Zalew - Kolejowa	3m	kostka	Rosa	wymiana	1	70	P4	metalowy	5m	0,2 m	na 5m	zostaje	0m	0°	zostaje	kablowa	kablowa	Yaky	sodowe	Trafo Wąchock 1	90064110	wymiana oprawy Parkowa zwieszana
42	Wąchock	Zalew - Kolejowa	3m	kostka	Rosa	wymiana	1	70	P4	metalowy	5m	0,2 m	na 5m	zostaje	0m	0°	zostaje	kablowa	kablowa	Yaky	sodowe	Trafo Wąchock 1	90064110	wymiana oprawy Parkowa zwieszana
43	Wąchock	Zalew - Kolejowa	3m	kostka	Rosa	wymiana	1	70	P4	metalowy	5m	0,2 m	na 5m	zostaje	0m	0°	zostaje	kablowa	kablowa	Yaky	sodowe	Trafo Wąchock 1	90064110	wymiana oprawy Parkowa zwieszana
44	Wąchock	Zalew - Kolejowa	3m	kostka	Rosa	wymiana	1	70	P4	metalowy	5m	0,2 m	na 5m	zostaje	0m	0°	zostaje	kablowa	kablowa	Yaky	sodowe	Trafo Wąchock 1	90064110	wymiana oprawy Parkowa zwieszana
45	Wąchock	Zalew - Kolejowa	3m	kostka	Rosa	wymiana	1	70	P4	metalowy	5m	0,2 m	na 5m	zostaje	0m	0°	zostaje	kablowa	kablowa	Yaky	sodowe	Trafo Wąchock 1	90064110	wymiana oprawy Parkowa zwieszana
46	Wąchock	Zalew - Kolejowa	3m	kostka	Rosa	wymiana	1	70	P4	metalowy	5m	0,2 m	na 5m	zostaje	0m	0°	zostaje	kablowa	kablowa	Yaky	sodowe	Trafo Wąchock 1	90064110	wymiana oprawy Parkowa zwieszana
47	Wąchock	Zalew - Kolejowa	3m	kostka	Rosa	wymiana	1	70	P4	metalowy	5m	0,2 m	na 5m	zostaje	0m	0°	zostaje	kablowa	kablowa	Yaky	sodowe	Trafo Wąchock 1	90064110	wymiana oprawy Parkowa zwieszana
48	Wąchock	Zalew - Kolejowa	3m	kostka	Rosa	wymiana	1	70	P4	metalowy	5m	0,2 m	na 5m	zostaje	0m	0°	zostaje	kablowa	kablowa	Yaky	sodowe	Trafo Wąchock 1	90064110	wymiana oprawy Parkowa zwieszana
49	Wąchock	Zalew - Kolejowa	3m	kostka	Rosa	wymiana	1	70	P4	metalowy	5m	0,2 m	na 5m	zostaje	0m	0°	zostaje	kablowa	kablowa	Yaky	sodowe	Trafo Wąchock 1	90064110	wymiana oprawy Parkowa zwieszana
50	Wąchock	Zalew - Kolejowa	3m	kostka	Rosa	wymiana	1	70	P4	metalowy	5m	0,2 m	na 5m	zostaje	0m	0°	zostaje	kablowa	kablowa	Yaky	sodowe	Trafo Wąchock 1	90064110	wymiana oprawy Parkowa zwieszana
51	Wąchock	Zalew - Kolejowa	3m	kostka	Rosa	wymiana	1	70	P4	metalowy	5m	0,2 m	na 5m	zostaje	0m	0°	zostaje	kablowa	kablowa	Yaky	sodowe	Trafo Wąchock 1	90064110	wymiana oprawy Parkowa zwieszana
52	Wąchock	Zalew - Kolejowa	3m	kostka	Rosa	wymiana	1	70	P4	metalowy	5m	0,2 m	na 5m	zostaje	0m	0°	zostaje	kablowa	kablowa	Yaky	sodowe	Trafo Wąchock 1	90064110	wymiana oprawy Parkowa zwieszana
53	Wąchock	Zalew - Kolejowa	3m	kostka	Rosa	wymiana	1	70	P4	metalowy	5m	0,2 m	na 5m	zostaje	0m	0°	zostaje	kablowa	kablowa	Yaky	sodowe	Trafo Wąchock 1	90064110	wymiana oprawy Parkowa zwieszana
54	Wąchock	Zalew - Kolejowa	3m	kostka	Rosa	wymiana	1	70	P4	metalowy	5m	0,2 m	na 5m	zostaje	0m	0°	zostaje	kablowa	kablowa	Yaky	sodowe	Trafo Wąchock 1	90064110	wymiana oprawy Parkowa zwieszana
55	Wąchock	Zalew - Kolejowa	3m	kostka	Rosa	wymiana	1	70	P4	metalowy	5m	0,2 m	na 5m	zostaje	0m	0°	zostaje	kablowa	kablowa	Yaky	sodowe	Trafo Wąchock 1	90064110	wymiana oprawy Parkowa zwieszana
56	Wąchock	Zalew - Kolejowa	3m	kostka	Rosa	wymiana	1	70	P4	metalowy	5m	0,2 m	na 5m	zostaje	0m	0°	zostaje	kablowa	kablowa	Yaky	sodowe	Trafo Wąchock 1	90064110	wymiana oprawy Parkowa zwieszana
57	Wąchock	Zalew - Kolejowa	3m	kostka	Rosa	wymiana	1	70	P4	metalowy	5m	0,2 m	na 5m	zostaje	0m	0°	zostaje	kablowa	kablowa	Yaky	sodowe	Trafo Wąchock 1	90064110	wymiana oprawy Parkowa zwieszana
58	Wąchock	Zalew - Kolejowa	3m	kostka	Rosa	wymiana	1	70	P4	metalowy	5m	0,2 m	na 5m	zostaje	0m	0°	zostaje	kablowa	kablowa	Yaky	sodowe	Trafo Wąchock 1	90064110	wymiana oprawy Parkowa zwieszana
59	Wąchock	Zalew - Kolejowa	3m	kostka	Rosa	wymiana	1	70	P4	metalowy	5m	0,2 m	na 5m	zostaje	0m	0°	zostaje	kablowa	kablowa	Yaky	sodowe	Trafo Wąchock 1	90064110	wymiana oprawy Parkowa zwieszana
60	Wąchock	Zalew - Kolejowa	3m	kostka	Rosa	wymiana	1	70	P4	metalowy	5m	0,2 m	na 5m	zostaje	0m	0°	zostaje	kablowa	kablowa	Yaky	sodowe	Trafo Wąchock 1	90064110	wymiana oprawy Parkowa zwieszana
61	Wąchock	Zalew - Kolejowa	3m	kostka	Rosa	wymiana	1	70	P4	metalowy	5m	0,2 m	na 5m	zostaje	0m	0°	zostaje	kablowa	kablowa	Yaky	sodowe	Trafo Wąchock 1	90064110	wymiana oprawy Parkowa zwieszana
62	Wąchock	Zalew - Kolejowa	3m	kostka	Rosa	wymiana	1	70	P4	metalowy	5m	0,2 m	na 5m	zostaje	0m	0°	zostaje	kablowa	kablowa	Yaky	sodowe	Trafo Wąchock 1	90064110	wymiana oprawy Parkowa zwieszana
63	Wąchock	Zalew - Kolejowa	3m	kostka	Rosa	wymiana	1	70	P4	metalowy	5m	0,2 m	na 5m	zostaje	0m	0°	zostaje	kablowa	kablowa	Yaky	sodowe	Trafo Wąchock 1	90064110	wymiana oprawy Parkowa zwieszana
64	Wąchock	Zalew - Kolejowa	3m	kostka	Rosa	wymiana	1	70	P4	metalowy	5m	0,2 m	na 5m	zostaje	0m	0°	zostaje	kablowa	kablowa	Yaky	sodowe	Trafo Wąchock 1	90064110	wymiana oprawy Parkowa zwieszana
65	Wąchock	Zalew - Kolejowa	3m	kostka	Rosa	wymiana	1	70	P4	metalowy	5m	0,2 m	na 5m	zostaje	0m	0°	zostaje	kablowa	kablowa	Yaky	sodowe	Trafo Wąchock 1	90064110	wymiana oprawy Parkowa zwieszana
66	Wąchock	Zalew - Kolejowa	3m	kostka	Rosa	wymiana	1	70	P4	metalowy	5m	0,2 m	na 5m	zostaje	0m	0°	zostaje	kablowa	kablowa	Yaky	sodowe	Trafo Wąchock 1	90064110	wymiana oprawy Parkowa zwieszana
67	Wąchock	Zalew - Kolejowa	3m	kostka	Rosa	wymiana	1	70	P4	metalowy	5m	0,2 m	na 5m	zostaje	0m	0°	zostaje	kablowa	kablowa	Yaky	sodowe	Trafo Wąchock 1	90064110	wymiana oprawy Parkowa zwieszana

L.p.	MIEJSCOWOŚĆ	ULICA	SZEROKOŚĆ DROGI	NAWIERZCHNIA	TYP OPRAWY	OCENA OPRAWY	LICZBA OPRAW	MOC ŹRÓDŁA [W]	KLASA OŚWIETLENIOWA	TYP SŁUPA	WYS. SŁUPA	Nawis	WYS. WYSIĘGNIKA	OCENA SŁUPA	DŁUGOŚĆ WYSIĘGNIKA	KĄT NACH.	STATUS WYSIĘGN.	MOCOWANIE OPRAWY	TYP SIECI	TYP LINII	ŹRÓDŁO ŚWIATŁA	ZASILANIE	NR LICZNIKA	UWAGI
68	Wąchock	Zalew - Kolejowa	3m	kostka	Rosa	wymiana	1	70	P4	metalowy	5m	0,2 m	na 5m	zostaje	0m	0°	zostaje	kablowa	kablowa	Yaky	sodowe	Trafo Wąchock 1	90064110	wymiana oprawy Parkowa zwieszana
69	Wąchock	Zalew - Kolejowa	3m	kostka	Rosa	wymiana	1	70	P4	metalowy	5m	0,2 m	na 5m	zostaje	0m	0°	zostaje	kablowa	kablowa	Yaky	sodowe	Trafo Wąchock 1	90064110	wymiana oprawy Parkowa zwieszana
70	Wąchock	Zalew - Kolejowa	3m	kostka	Rosa	wymiana	1	70	P4	metalowy	5m	0,2 m	na 5m	zostaje	0m	0°	zostaje	kablowa	kablowa	Yaky	sodowe	Trafo Wąchock 1	90064110	wymiana oprawy Parkowa zwieszana
71	Wąchock	Zalew - Kolejowa	3m	kostka	Rosa	wymiana	1	70	P4	metalowy	5m	0,2 m	na 5m	zostaje	0m	0°	zostaje	kablowa	kablowa	Yaky	sodowe	Trafo Wąchock 1	90064110	wymiana oprawy Parkowa zwieszana
72	Wąchock	Zalew - Kolejowa	3m	kostka	Rosa	wymiana	1	70	P4	metalowy	5m	0,2 m	na 5m	zostaje	0m	0°	zostaje	kablowa	kablowa	Yaky	sodowe	Trafo Wąchock 1	90064110	wymiana oprawy Parkowa zwieszana
73	Wąchock	Zalew - Kolejowa	3m	kostka	Rosa	wymiana	1	70	P4	metalowy	5m	0,2 m	na 5m	zostaje	0m	0°	zostaje	kablowa	kablowa	Yaky	sodowe	Trafo Wąchock 1	90064110	wymiana oprawy Parkowa zwieszana
74	Wąchock	Zalew - Kolejowa	3m	kostka	Rosa	wymiana	1	70	P4	metalowy	5m	0,2 m	na 5m	zostaje	0m	0°	zostaje	kablowa	kablowa	Yaky	sodowe	Trafo Wąchock 1	90064110	wymiana oprawy Parkowa zwieszana
75	Wąchock	Zalew - Kolejowa	3m	kostka	Rosa	wymiana	1	70	P4	metalowy	5m	0,2 m	na 5m	zostaje	0m	0°	zostaje	kablowa	kablowa	Yaky	sodowe	Trafo Wąchock 1	90064110	wymiana oprawy Parkowa zwieszana
76	Wąchock	Błonie	3 m	kostka	LUNA	Wymiana	1	100	M6	ŻN	10 m	1,,5 m	na wys. 7	Zostaje	0,5 m	5°	wymiana	pod linią	napowietrzna	AsXSn	sodowe	Wąchock 1	90064110	
77	Wąchock	Błonie	3 m	kostka	LUNA	Wymiana	1	100	M6	ŻN Aowy	10 m	5 m	na wys. 7	Zostaje	0,5 m	15°	wymiana	pod linią	napowietrzna	AsXSn	sodowe	Wąchock 1	90064110	
78	Wąchock	Błonie	3 m	kostka	PHILIPS MALAGA	Wymiana	1	100	M6	ŻN	10 m	10 m	0,5 m nad	Zostaje	2 m	15°	Zostaje	nad linią	napowietrzna	AsXSn	sodowe	Wąchock 1	90064110	
79	Wąchock	Błonie	3 m	kostka	Rtęciowa	Wymiana	1	125	M6	ŻN Aowy	12 m	2 m	na wys. 9	Zostaje	0,1 m	0°	Zostaje	pod linią	napowietrzna	AsXSn	rtęciowe	Wąchock 5	90065246	
80	Wąchock	Błonie	3 m	kostka	Rtęciowa	Wymiana	1	125	M6	ŻN Aowy	12 m	2 m	na wys. 9	Zostaje	0,3 m	15°	Zostaje	pod linią	napowietrzna	AL.	rtęciowe	Wąchock 5	90065246	
81	Wąchock	Błonie	3 m	kostka	Rtęciowa	Wymiana	1	125	M6	ŻN	12 m	2 m	na wys. 9	Zostaje	0,1 m	5°	Zostaje	pod linią	napowietrzna	AL.	rtęciowe	Wąchock 5	90065246	
82	Wąchock	Błonie	3 m	kostka	Rtęciowa	Wymiana	1	125	M6	ŻN	12 m	1 m	na wys. 9	Zostaje	0,1 m	5°	Zostaje	pod linią	napowietrzna	AL.	rtęciowe	Wąchock 5	90065246	
87	Wąchock	Ceglana	5m	asfalt	OUR	wymiana	1	125	M6	wirowany	10m	0,5m	na 8m	zostaje	0,2 m	5°	zostaje	nad linią	napowietrzna	AL.	rtęciowe	Trafo Wąchock 8	90065052	
88	Wąchock	Ceglana	5m	asfalt	Mesko	wymiana	1	125	M6	wirowany	10m	9m	na 8m	zostaje	0,2 m	5°	wymiana	nad linią	napowietrzna	AL.	rtęciowe	Trafo Wąchock 8	90065052	
89	Wąchock	Ceglana	5m	asfalt	OUR	wymiana	1	125	M6	ŻN energetycz	10m	4m	na 7m	zostaje	0,2 m	5°	wymiana	pod linią	napowietrzna	AL.	rtęciowe	Trafo Wąchock 8	90065052	
90	Wąchock	Ceglana	5m	asfalt	Elgo Leda	wymiana	1	150	M6	ŻN energetycz	10m	4m	na 7m	zostaje	0,2 m	30°	wymiana	pod linią	napowietrzna	AL.	sodowe	Trafo Wąchock 8	90065052	
93	Wąchock	Ceglana	5m	asfalt	OUR	wymiana	1	125	M6	ŻN energetycz	10m	3m	na 7m	zostaje	0,2 m	5°	wymiana	pod linią	napowietrzna	AL.	rtęciowe	Trafo Wąchock 8	90065052	
94	Wąchock	Ceglana	5m	asfalt	Elgo Leda	wymiana	1	150	M6	ŻN energetycz	10m	3m	na 6m	zostaje	0,2 m	10°	wymiana	pod linią	napowietrzna	AL.	sodowe	Trafo Wąchock 8	90065052	
95	Wąchock	Ceglana	5m	asfalt	OUR	wymiana	1	125	M6	ŻN energetycz	10m	3m	na 6m	zostaje	0,2 m	10°	wymiana	pod linią	napowietrzna	AL.	rtęciowe	Trafo Wąchock 8	90065052	
96	**Wąchock**	**Dolna**	**2 m**	**kostka**	**Rtęciowa**	**Wymiana**	**1**	125	**P4**	**ŻN**	**12 m**	**1 m**	**na wys. 9**	**Zostaje**	**0,3 m**	**15°**	**Zostaje**	**pod linią**	**napowietrzna**	**AsXSn**	**rtęciowe**	Wąchock 2	89508885	
97	**Wąchock**	**Dolna**	**2 m**	**kostka**	**Rtęciowa**	**Wymiana**	**1**	125	**P4**	**ŻN**	**12 m**	**5 m**	**na wys. 9**	**Zostaje**	**0,5 m**	**5°**	**Zostaje**	**pod linią**	**napowietrzna**	**AsXSn**	**rtęciowe**	Wąchock 2	89508885	
98	**Wąchock**	**Dolna**	**2 m**	**kostka**	**Rtęciowa**	**Wymiana**	**1**	125	**P4**	**ŻN**	**12 m**	2 m	**na wys. 9**	**Zostaje**	**0,3 m**	**0°**	**Zostaje**	**pod linią**	**napowietrzna**	**AsXSn**	**rtęciowe**	Wąchock 2	89508885	
99	**Wąchock**	**Dolna**	**2 m**	**kostka**	**Rtęciowa**	**Wymiana**	**1**	125	**P4**	**ŻN**	**12 m**	1 m	**na wys. 9**	**Zostaje**	**0,1 m**	**5°**	**Zostaje**	**pod linią**	**napowietrzna**	**AsXSn**	**rtęciowe**	Wąchock 2	89508885	
101	**Wąchock**	Dworcowa	5m	asfalt	OUR	wymiana	1	125	M6	ŻN energetycz	10m	1m	na 9m	zostaje	0,2 m	5°	zostaje	pod linią	napowietrzna	AL.	rtęciowe	Trafo Wąchock 1	90064110	
102	**Wąchock**	Dworcowa	5m	asfalt	OUR	wymiana	1	125	M6	ŻN energetycz	10m	1m	na 9m	zostaje	0,2 m	5°	zostaje	pod linią	napowietrzna	AL.	rtęciowe	Trafo Wąchock 1	90064110	
106	**Wąchock**	**Górna**	**3 m**	**asfalt**	**Rtęciowa**	**Wymiana**	**1**	125	**M6**	**ŻN**	**10 m**	**1 m**	**na wys. 7**	**Zostaje**	**0,5 m**	**5°**	**wymiana**	**pod linią**	**napowietrzna**	**AL.**	**rtęciowe**	Wąchock 10	83559551	
107	**Wąchock**	**Górna**	**3 m**	**asfalt**	**Rtęciowa**	**Wymiana**	**1**	125	**M6**	**ŻN**	**10 m**	**1 m**	**na wys. 7**	**Zostaje**	**0,5 m**	**5°**	**wymiana**	**pod linią**	**napowietrzna**	**AL.**	**rtęciowe**	Wąchock 10	83559551	
108	**Wąchock**	**Górna**	**3 m**	**asfalt**	**Rtęciowa**	**Wymiana**	**1**	125	**M6**	**ŻN**	**10 m**	**1 m**	**na wys. 7**	**Zostaje**	**0,5 m**	**5°**	**wymiana**	**pod linią**	**napowietrzna**	**AL.**	**rtęciowe**	Wąchock 10	83559551	
109	**Wąchock**	**Górna**	**3 m**	**asfalt**	**Rtęciowa**	**Wymiana**	**1**	125	**M6**	**ŻN Aowy**	**10 m**	**2 m**	**na wys. 7**	**Zostaje**	**0,5 m**	**5°**	**wymiana**	**pod linią**	**napowietrzna**	**AL.**	**rtęciowe**	Wąchock 10	83559551	
110	**Wąchock**	**Górna**	**3 m**	**asfalt**	**Rtęciowa**	**Wymiana**	**1**	125	**M6**	**ŻN**	**10 m**	**2 m**	**na wys. 7**	**Zostaje**	**0,5 m**	**5°**	**wymiana**	**pod linią**	**napowietrzna**	**AL.**	**rtęciowe**	Wąchock 10	83559551	
111	**Wąchock**	**Górna**	**3 m**	**asfalt**	**ELGO LEDA**	**Wymiana**	**1**	70	**M6**	**ŻN**	**10 m**	**2 m**	**na wys. 7**	**Zostaje**	**0,3 m**	**15°**	**wymiana**	**pod linią**	**napowietrzna**	**AL.**	**sodowe**	Wąchock 10	83559551	
112	**Wąchock**	**Górna**	**3 m**	**asfalt**	**Rtęciowa**	**Wymiana**	**1**	125	**M6**	**ŻN**	**10 m**	**2 m**	**na wys. 7**	**Zostaje**	**0,3 m**	**5°**	**wymiana**	**pod linią**	**napowietrzna**	**AL.**	**rtęciowe**	Wąchock 10	83559551	
113	**Wąchock**	**Górna**	**3 m**	**asfalt**	**Rtęciowa**	**Wymiana**	**1**	125	**M6**	**ŻN**	**10 m**	**2 m**	**na wys. 7**	**Zostaje**	**0,5 m**	**15°**	**wymiana**	**pod linią**	**napowietrzna**	**AL.**	**rtęciowe**	Wąchock 10	83559551	
114	**Wąchock**	**Górna**	**3 m**	**asfalt**	**Rtęciowa**	**Wymiana**	**1**	125	**M6**	**ŻN**	**10 m**	4 m	**na wys. 7**	**Zostaje**	**0,5 m**	**15°**	**wymiana**	**pod linią**	**napowietrzna**	**AL.**	**rtęciowe**	Wąchock 10	83559551	
115	**Wąchock**	**Górna**	**3 m**	**asfalt**	**Rtęciowa**	**Wymiana**	**1**	125	**M6**	**ŻN Aowy**	**10 m**	0.5 m	**na wys. 7**	**Zostaje**	**0,5 m**	**5°**	**wymiana**	**pod linią**	**napowietrzna**	**AL.**	**rtęciowe**	Wąchock 10	83559551	
116	**Wąchock**	**Górna**	**3 m**	**asfalt**	**Rtęciowa**	**Wymiana**	**1**	125	**M6**	**ŻN Aowy**	**10 m**	10 m	**na wys. 7**	**Zostaje**	**0,5 m**	**5°**	**wymiana**	**pod linią**	**napowietrzna**	**AL.**	**rtęciowe**	Wąchock 10	83559551	
117	**Wąchock**	**Górna**	**3 m**	**asfalt**	**Rtęciowa**	**Wymiana**	**1**	125	**M6**	**ŻN**	**10 m**	0,5 m	**na wys. 7**	**Zostaje**	**0,5 m**	**5°**	**wymiana**	**pod linią**	**napowietrzna**	**AL.**	**rtęciowe**	Wąchock 10	83559551	
118	**Wąchock**	**Górna**	**3 m**	**asfalt**	**Rtęciowa**	**Wymiana**	**1**	125	**M6**	**ŻN Aowy**	**10 m**	0,5 m	**na wys. 7**	**Zostaje**	**0,5 m**	**5°**	**wymiana**	**pod linią**	**napowietrzna**	**AL.**	**rtęciowe**	Wąchock 10	83559551	
130	**Wąchock**	**Hutnicza**	**3 m**	**grunt**	**ELGO LEDA x2**	**Wymiana**	**2**	**70**	**P4**	**Wirowy**	**10 m**	**1 m**	**szczyt słu**	**Zostaje**	**0,3 m**	**15°**	**wymiana**	**nad linią**	**napowietrzna**	**AsXSn**	**sodowe**	Wąchock 6	83559503	
131	**Wąchock**	**Hutnicza**	**3 m**	**grunt**	**PHILIPS MALAGA**	**Wymiana**	**1**	70	**P4**	**ŻN Aowy**	**10 m**	**5 m**	**1 m nad s**	**Zostaje**	**2 m**	**15°**	**wymiana**	**nad linią**	**napowietrzna**	**AsXSn**	**sodowe**	Wąchock 6	83559503	
148	Wąchock	Kolejowa	7m	asfalt	Art. Metal	Wymiana	2	70	M5	metalowy	10m	0,5 m	na 8m	zostaje	0,5m	0°	zostaje	kablowa	kablowa	Yaky	sodowe	Trafo Wąchock 1	90064110	wymiana wkładu w oprawie na LED
149	Wąchock	Kolejowa	7m	asfalt	Art. Metal	Wymiana	2	70	M5	metalowy	10m	0,5 m	na 8m	zostaje	0,5m	0°	zostaje	kablowa	kablowa	Yaky	sodowe	Trafo Wąchock 1	90064110	wymiana wkładu w oprawie na LED
150	Wąchock	Kolejowa	7m	asfalt	Art. Metal	Wymiana	2	70	M5	metalowy	10m	0,5 m	na 8m	zostaje	0,5m	0°	zostaje	kablowa	kablowa	Yaky	sodowe	Trafo Wąchock 1	90064110	wymiana wkładu w oprawie na LED
151	Wąchock	Kolejowa	7m	asfalt	Art. Metal	Wymiana	2	70	M5	metalowy	10m	0,5 m	na 8m	zostaje	0,5m	0°	zostaje	kablowa	kablowa	Yaky	sodowe	Trafo Wąchock 1	90064110	wymiana wkładu w oprawie na LED
152	Wąchock	Kolejowa	7m	asfalt	Art. Metal	Wymiana	2	70	M5	metalowy	10m	0,5 m	na 8m	zostaje	0,5m	0°	zostaje	kablowa	kablowa	Yaky	sodowe	Trafo Wąchock 1	90064110	wymiana wkładu w oprawie na LED
153	Wąchock	Kolejowa	7m	asfalt	Art. Metal	Wymiana	2	70	M5	metalowy	10m	0,5 m	na 8m	zostaje	0,5m	0°	zostaje	kablowa	kablowa	Yaky	sodowe	Trafo Wąchock 1	90064110	wymiana wkładu w oprawie na LED
154	Wąchock	Kolejowa	7m	asfalt	Art. Metal	Wymiana	2	70	M5	metalowy	10m	0,5 m	na 8m	zostaje	0,5m	0°	zostaje	kablowa	kablowa	Yaky	sodowe	Trafo Wąchock 1	90064110	wymiana wkładu w oprawie na LED
155	Wąchock	Kolejowa	7m	asfalt	Art. Metal	Wymiana	2	70	M5	metalowy	10m	0,5 m	na 8m	zostaje	0,5m	0°	zostaje	kablowa	kablowa	Yaky	sodowe	Trafo Wąchock 1	90064110	wymiana wkładu w oprawie na LED
156	Wąchock	Kolejowa	7m	asfalt	Art. Metal	Wymiana	2	70	M5	metalowy	10m	0,5 m	na 8m	zostaje	0,5m	0°	zostaje	kablowa	kablowa	Yaky	sodowe	Trafo Wąchock 1	90064110	wymiana wkładu w oprawie na LED
157	Wąchock	Kolejowa	7m	asfalt	Art. Metal	Wymiana	2	70	M5	metalowy	10m	0,5 m	na 8m	zostaje	0,5m	0°	zostaje	kablowa	kablowa	Yaky	sodowe	Trafo Wąchock 1	90064110	wymiana wkładu w oprawie na LED
158	Wąchock	Kolejowa	7m	asfalt	Art. Metal	Wymiana	2	70	M5	metalowy	10m	0,5 m	na 8m	zostaje	0,5m	0°	zostaje	kablowa	kablowa	Yaky	sodowe	Trafo Wąchock 1	90064110	wymiana wkładu w oprawie na LED
159	Wąchock	Kolejowa	7m	asfalt	Art. Metal	Wymiana	2	70	M5	metalowy	10m	0,5 m	na 8m	zostaje	0,5m	0°	zostaje	kablowa	kablowa	Yaky	sodowe	Trafo Wąchock 1	90064110	wymiana wkładu w oprawie na LED
160	Wąchock	Kolejowa	7m	asfalt	Art. Metal	Wymiana	2	70	M5	metalowy	10m	0,5 m	na 8m	zostaje	0,5m	0°	zostaje	kablowa	kablowa	Yaky	sodowe	Trafo Wąchock 1	90064110	wymiana wkładu w oprawie na LED
161	Wąchock	Kolejowa	7m	asfalt	Art. Metal	Wymiana	2	70	M5	metalowy	10m	0,5 m	na 8m	zostaje	0,5m	0°	zostaje	kablowa	kablowa	Yaky	sodowe	Trafo Wąchock 1	90064110	wymiana wkładu w oprawie na LED
162	Wąchock	Kolejowa	7m	asfalt	Art. Metal	Wymiana	2	70	M5	metalowy	10m	0,5 m	na 8m	zostaje	0,5m	0°	zostaje	kablowa	kablowa	Yaky	sodowe	Trafo Wąchock 1	90064110	wymiana wkładu w oprawie na LED
163	Wąchock	Kolejowa	7m	asfalt	Art. Metal	Wymiana	2	70	M5	metalowy	10m	0,5 m	na 8m	zostaje	0,5m	0°	zostaje	kablowa	kablowa	Yaky	sodowe	Trafo Wąchock 1	90064110	wymiana wkładu w oprawie na LED
164	Wąchock	Kolejowa	7m	asfalt	Art. Metal	Wymiana	2	70	M5	metalowy	10m	0,5 m	na 8m	zostaje	0,5m	0°	zostaje	kablowa	kablowa	Yaky	sodowe	Trafo Wąchock 1	90064110	wymiana wkładu w oprawie na LED
165	Wąchock	Kolejowa	7m	asfalt	Art. Metal	Wymiana	2	70	M5	metalowy	10m	0,5 m	na 8m	zostaje	0,5m	0°	zostaje	kablowa	kablowa	Yaky	sodowe	Trafo Wąchock 1	90064110	wymiana wkładu w oprawie na LED
166	Wąchock	Kolejowa	7m	asfalt	Art. Metal	Wymiana	2	70	M5	metalowy	10m	0,5 m	na 8m	zostaje	0,5m	0°	zostaje	kablowa	kablowa	Yaky	sodowe	Trafo Wąchock 1	90064110	wymiana wkładu w oprawie na LED
167	Wąchock	Kolejowa	7m	asfalt	Art. Metal	Wymiana	2	70	M5	metalowy	10m	0,5 m	na 8m	zostaje	0,5m	0°	zostaje	kablowa	kablowa	Yaky	sodowe	Trafo Wąchock 1	90064110	wymiana wkładu w oprawie na LED
168	Wąchock	Kolejowa	7m	asfalt	Art. Metal	Wymiana	2	70	M5	metalowy	10m	0,5 m	na 8m	zostaje	0,5m	0°	zostaje	kablowa	kablowa	Yaky	sodowe	Trafo Wąchock 1	90064110	wymiana wkładu w oprawie na LED
169	Wąchock	Kolejowa	7m	asfalt	Art. Metal	Wymiana	2	70	M5	metalowy	10m	0,5 m	na 8m	zostaje	0,5m	0°	zostaje	kablowa	kablowa	Yaky	sodowe	Trafo Wąchock 1	90064110	wymiana wkładu w oprawie na LED
170	Wąchock	Kolejowa	7m	asfalt	Art. Metal	Wymiana	2	70	M5	metalowy	10m	0,5 m	na 8m	zostaje	0,5m	0°	zostaje	kablowa	kablowa	Yaky	sodowe	Trafo Wąchock 1	90064110	wymiana wkładu w oprawie na LED
171	Wąchock	Kolejowa	7m	asfalt	Art. Metal	Wymiana	2	70	M5	metalowy	10m	0,5 m	na 8m	zostaje	0,5m	0°	zostaje	kablowa	kablowa	Yaky	sodowe	Trafo Wąchock 1	90064110	wymiana wkładu w oprawie na LED

L.p.	MIEJSCOWOŚĆ	ULICA	SZEROKOŚĆ DROGI	NAWIERZCHNIA	TYP OPRAWY	OCENA OPRAWY	LICZBA OPRAW	MOC ŹRÓDŁA [W]	KLASA OŚWIETLENIOWA	TYP SŁUPA	WYS. SŁUPA	Nawis	WYS. WYSIĘGNIKA	OCENA SŁUPA	DŁUGOŚĆ WYSIĘGNIKA	KĄT NACH.	STATUS WYSIĘGN.	MOCOWANIE OPRAWY	TYP SIECI	TYP LINII	ŹRÓDŁO ŚWIATŁA	ZASILANIE	NR LICZNIKA	UWAGI
172	Wąchock	Kościelna	5 m	kostka	Art. Metal ARIES	Wymiana	2	150	M6	stalowy ozdo	8 m	0.1 m	szczyt słu	Zostaje	0,5 m x 2	0°	Zostaje	szczyt słupa	kablowa	YAKY	sodowe	Wąchock 2	89508885	wymiana wkładu w oprawie na LED
173	Wąchock	Kościelna	5 m	kostka	Art. Metal ARIES	Wymiana	2	150	M6	stalowy ozdo	8 m	0.1 m	szczyt słu	Zostaje	0,5 m x 2	0°	Zostaje	szczyt słupa	kablowa	YAKY	sodowe	Wąchock 2	89508885	wymiana wkładu w oprawie na LED
174	Wąchock	Kościelna	5 m	kostka	Art. Metal ARIES	Wymiana	2	150	M6	stalowy ozdo	8 m	0.1 m	szczyt słu	Zostaje	0,5 m x 2	0°	Zostaje	szczyt słupa	kablowa	YAKY	sodowe	Wąchock 2	89508885	wymiana wkładu w oprawie na LED
175	Wąchock	Kościelna	5 m	kostka	Art. Metal ARIES	Wymiana	2	150	M6	stalowy ozdo	8 m	0.1 m	szczyt słu	Zostaje	0,5 m x 2	0°	Zostaje	szczyt słupa	kablowa	YAKY	sodowe	Wąchock 2	89508885	wymiana wkładu w oprawie na LED
176	Wąchock	Kościelna	5 m	kostka	Art. Metal ARIES	Wymiana	2	150	M6	stalowy ozdo	8 m	0.1 m	szczyt słu	Zostaje	0,5 m x 2	0°	Zostaje	szczyt słupa	kablowa	YAKY	sodowe	Wąchock 2	89508885	wymiana wkładu w oprawie na LED
177	Wąchock	Kościelna	5 m	kostka	Art. Metal ARIES	Wymiana	2	150	M6	stalowy ozdo	8 m	0.1 m	szczyt słu	Zostaje	0,5 m x 2	0°	Zostaje	szczyt słupa	kablowa	YAKY	sodowe	Wąchock 2	89508885	wymiana wkładu w oprawie na LED
178	Wąchock	Kościelna	5 m	kostka	Art. Metal ARIES	Wymiana	2	150	M6	stalowy ozdo	8 m	0.1 m	szczyt słu	Zostaje	0,5 m x 2	0°	Zostaje	szczyt słupa	kablowa	YAKY	sodowe	Wąchock 2	89508885	wymiana wkładu w oprawie na LED
179	Wąchock	Kościelna	5 m	kostka	Art. Metal ARIES	Wymiana	2	150	M6	stalowy ozdo	8 m	0.1 m	szczyt słu	Zostaje	0,5 m x 2	0°	Zostaje	szczyt słupa	kablowa	YAKY	sodowe	Wąchock 2	89508885	wymiana wkładu w oprawie na LED
180	Wąchock	Kościelna	5 m	kostka	Art. Metal ARIES	Wymiana	2	150	M6	stalowy ozdo	8 m	0.1 m	szczyt słu	Zostaje	0,5 m x 2	0°	Zostaje	szczyt słupa	kablowa	YAKY	sodowe	Wąchock 2	89508885	wymiana wkładu w oprawie na LED
181	Wąchock	Kościelna	5 m	kostka	Art. Metal ARIES	Wymiana	2	150	M6	stalowy ozdo	8 m	0.1 m	szczyt słu	Zostaje	0,5 m x 2	0°	Zostaje	szczyt słupa	kablowa	YAKY	sodowe	Wąchock 2	89508885	wymiana wkładu w oprawie na LED
182	Wąchock	Kościelna	5 m	kostka	Art. Metal ARIES	Wymiana	2	150	M6	stalowy ozdo	8 m	0.1 m	szczyt słu	Zostaje	0,5 m x 2	0°	Zostaje	szczyt słupa	kablowa	YAKY	sodowe	Wąchock 2	89508885	wymiana wkładu w oprawie na LED
183	Wąchock	Kościelna	5 m	kostka	Art. Metal ARIES	Wymiana	2	150	M6	stalowy ozdo	8 m	0.1 m	szczyt słu	Zostaje	0,5 m x 2	0°	Zostaje	szczyt słupa	kablowa	YAKY	sodowe	Wąchock 2	89508885	wymiana wkładu w oprawie na LED
184	Wąchock	Kościelna	5 m	kostka	Art. Metal ARIES	Wymiana	2	150	M6	stalowy ozdo	8 m	0.1 m	szczyt słu	Zostaje	0,5 m x 2	0°	Zostaje	szczyt słupa	kablowa	YAKY	sodowe	Wąchock 2	89508885	wymiana wkładu w oprawie na LED
185	Wąchock	Kościelna	5 m	kostka	Art. Metal ARIES	Wymiana	2	150	M6	stalowy ozdo	8 m	0.1 m	szczyt słu	Zostaje	0,5 m x 2	0°	Zostaje	szczyt słupa	kablowa	YAKY	sodowe	Wąchock 2	89508885	wymiana wkładu w oprawie na LED
201	Wąchock	Kościelna	5 m	kostka	ELGO LEDA	Wymiana	1	70	M6	ŻN Aowy	10 m	0,5 m	na wys. 7	Zostaje	0,5 m	0°	Wymiana	pod linią	napowietrzna	AL.	sodowe	Wąchock 2	89508885	
202	Wąchock	Kościelna	5 m	kostka	ELGO LEDA	Wymiana	1	70	M6	ŻN	12 m	1 m	na wys. 9	Zostaje	1 m	15°	Wymiana	pod linią	napowietrzna	AL.	sodowe	Wąchock 2	89508885	
203	Wąchock	Kręta	2 m	grunt	Rtęciowa	Wymiana	1	125	P4	ŻN Aowy	10 m	1 m	na wys. 7	Zostaje	0,1 m	0°	wymiana	pod linią	napowietrzna	AL.	rtęciowe	Wąchock 9	1356009	
204	Wąchock	Kręta	2 m	grunt	Rtęciowa	Wymiana	1	125	P4	Wirowy	10 m	1 m	na wys. 7	Zostaje	0,5 m	15°	wymiana	pod linią	napowietrzna	AL.	rtęciowe	Wąchock 9	1356009	
205	Wąchock	Krzemienica	3 m	grunt	ELGO LEDA	Wymiana	1	70	P4	ŻN	10 m	25 m	na wys. 7	Zostaje	0,5 m	15°	wymiana	pod linią	napowietrzna	AL.	sodowe	Wąchock 6	83559503	
206	Wąchock	Krzemienica	3 m	grunt	Rtęciowa	Wymiana	1	125	P4	ŻN	10 m	20 m	na wys. 7	Zostaje	0,5 m	15°	wymiana	pod linią	napowietrzna	AL.	rtęciowe	Wąchock 6	83559503	
207	Wąchock	Krzemienica	3 m	grunt	Rtęciowa	Wymiana	1	125	P4	ŻN	12 m	10 m	na wys. 9	Zostaje	0,5 m	15°	Zostaje	pod linią	napowietrzna	AL.	rtęciowe	Wąchock 6	83559503	
208	Wąchock	Krzemienica	3 m	grunt	Rtęciowa	Wymiana	1	125	P4	ŻN	10 m	2 m	na wys. 7	Zostaje	0,3 m	15°	wymiana	pod linią	napowietrzna	AL.	rtęciowe	Wąchock 6	83559503	
209	Wąchock	Krzemienica	3 m	grunt	Rtęciowa	Wymiana	1	125	P4	ŻN Aowy	10 m	25 m	na wys. 7	Zostaje	0,3 m	15°	wymiana	pod linią	napowietrzna	AL.	rtęciowe	Wąchock 6	83559503	
211	Wąchock	Krzemienica	3 m	grunt	Rtęciowa	Wymiana	1	125	P4	ŻN Aowy	10 m	10 m	na wys. 7	Zostaje	0,1 m	30°	wymiana	pod linią	napowietrzna	AL.	rtęciowe	Wąchock 6	83559503	
212	Wąchock	Langiewicza	6 m	asfalt	Rtęciowa	Wymiana	1	125	M5	ŻN Aowy	10 m	2 m	na wys. 7	Zostaje	0,1 m	5°	wymiana	pod linią	napowietrzna	AsXSn	rtęciowe	Wąchock 2	89508885	
213	Wąchock	Langiewicza	6 m	asfalt	Rtęciowa	Wymiana	1	125	M5	ŻN	10 m	2 m	na wys. 7	Zostaje	0,3 m	15°	wymiana	pod linią	napowietrzna	AsXSn	rtęciowe	Wąchock 2	89508885	
214	Wąchock	Langiewicza	6 m	asfalt	Rtęciowa	Wymiana	1	125	M5	ŻN	10 m	2 m	na wys. 7	Zostaje	0,1 m	15°	wymiana	pod linią	napowietrzna	AsXSn	rtęciowe	Wąchock 2	89508885	
215	Wąchock	Langiewicza	6 m	asfalt	PHILIPS MALAGA	Wymiana	1	100	M5	ŻN Aowy	10 m	3 m	na wys. 7	Zostaje	1 m	15°	wymiana	pod linią	napowietrzna	AsXSn	sodowe	Wąchock 2	89508885	
216	Wąchock	Langiewicza	6 m	asfalt	Rtęciowa	Wymiana	1	125	M5	ŻN Aowy	10 m	7 m	na wys. 7	Zostaje	0,1 m	15°	wymiana	pod linią	napowietrzna	AsXSn	rtęciowe	Wąchock 2	89508885	
217	Wąchock	Langiewicza	6 m	asfalt	Rtęciowa	Wymiana	1	125	M5	ŻN	10 m	5 m	na wys. 7	Zostaje	0,1 m	15°	wymiana	pod linią	napowietrzna	AsXSn	rtęciowe	Wąchock 2	89508885	
218	Wąchock	Langiewicza	6 m	asfalt	PHILIPS MALAGA	Wymiana	1	100	M5	ŻN	10 m	2 m	na wys. 7	Zostaje	1 m	15°	wymiana	pod linią	napowietrzna	AsXSn	sodowe	Wąchock 2	89508885	
219	Wąchock	Langiewicza	6 m	asfalt	Rtęciowa	Wymiana	1	125	M5	ŻN Aowy	10 m	1 m	na wys. 7	Zostaje	0,1 m	15°	wymiana	pod linią	napowietrzna	AsXSn	rtęciowe	Wąchock 2	89508885	
220	Wąchock	Langiewicza	6 m	asfalt	PHILIPS MALAGA	Wymiana	1	100	M5	ŻN	10 m	1 m	na wys. 7	Zostaje	1 m	5°	wymiana	pod linią	napowietrzna	AsXSn	sodowe	Wąchock 2	89508885	
221	Wąchock	Langiewicza	6 m	asfalt	Rtęciowa	Wymiana	1	125	M5	ŻN	10 m	1 m	na wys. 7	Zostaje	0,5 m	5°	wymiana	pod linią	napowietrzna	AsXSn	rtęciowe	Wąchock 2	89508885	
222	Wąchock	Langiewicza	6 m	asfalt	Rtęciowa	Wymiana	1	125	M5	ŻN Aowy	10 m	0,5 m	na wys. 7	Zostaje	0,5 m	30°	wymiana	pod linią	napowietrzna	AL.	rtęciowe	Wąchock 2	89508885	
223	Wąchock	Langiewicza	6 m	asfalt	Rtęciowa	Wymiana	1	125	M5	ŻN Aowy	10 m	3 m	na wys. 7	Zostaje	0,5 m	10°	wymiana	pod linią	napowietrzna	AL.	rtęciowe	Wąchock 2	89508885	
224	Wąchock	Langiewicza	6 m	asfalt	Rtęciowa	Wymiana	1	125	M5	ŻN	10 m	1,5 m	na wys. 7	Zostaje	0,3 m	15°	wymiana	pod linią	napowietrzna	AL.	rtęciowe	Wąchock 2	89508885	
225	Wąchock	Langiewicza	6 m	asfalt	Rtęciowa	Wymiana	1	125	M5	ŻN Aowy	12 m	0,5 m	na wys. 9	Zostaje	0,1 m	15°	Zostaje	pod linią	napowietrzna	AL.	rtęciowe	Wąchock 2	89508885	
226	Wąchock	Langiewicza	6 m	asfalt	PHILIPS MALAGA	Wymiana	1	100	M5	ŻN	12 m	1,5 m	na wys. 9	Zostaje	1 m	15°	Zostaje	pod linią	napowietrzna	AL.	sodowe	Wąchock 2	89508885	
227	Wąchock	Langiewicza	6 m	asfalt	Rtęciowa	Wymiana	1	125	M5	ŻN Aowy	10 m	5 m	na wys. 7	Zostaje	0,3 m	5°	wymiana	pod linią	napowietrzna	AL.	rtęciowe	Rataje 1	90062300	
228	Wąchock	Langiewicza	6 m	asfalt	Rtęciowa	Wymiana	1	125	M5	ŻN Aowy	8 m	5 m	na wys. 6	Zostaje	0,1 m	5°	wymiana	pod linią	napowietrzna	AL.	rtęciowe	Rataje 1	90062300	
229	Wąchock	Langiewicza	6 m	asfalt	Rtęciowa	Wymiana	1	125	M5	ŻN	8 m	7 m	na wys. 6	Zostaje	0,3 m	5°	wymiana	pod linią	napowietrzna	AL.	rtęciowe	Rataje 1	90062300	
230	Wąchock	Langiewicza	6 m	asfalt	Rtęciowa	Wymiana	1	125	M5	ŻN	8 m	7 m	na wys. 6	Zostaje	0,1 m	5°	wymiana	pod linią	napowietrzna	AL.	rtęciowe	Rataje 1	90062300	
231	Wąchock	Leśna	4 m	asfalt	Rtęciowa	Wymiana	1	125	P4	ŻN	10 m	7 m	na wys. 7	Zostaje	0,5 m	5°	wymiana	pod linią	napowietrzna	AL.	rtęciowe	Wąchock 3	90064677	
232	Wąchock	Leśna	4 m	asfalt	ELGO LEDA	Wymiana	1	70	P4	ŻN	10 m	1 m	na wys. 7	Zostaje	0,1 m	15°	wymiana	pod linią	napowietrzna	AL.	sodowe	Wąchock 3	90064677	
233	Wąchock	Leśna	4 m	asfalt	ELGO LEDA	Wymiana	1	70	P4	ŻN	10 m	2 m	na wys. 7	Zostaje	0,1 m	15°	wymiana	pod linią	napowietrzna	AL.	sodowe	Wąchock 3	90064677	
234	Wąchock	Leśna	4 m	asfalt	Rtęciowa	Wymiana	1	125	P4	ŻN	10 m	2 m	na wys. 7	Zostaje	0,3 m	15°	wymiana	pod linią	napowietrzna	AL.	rtęciowe	Wąchock 3	90064677	
235	Wąchock	Leśna	4 m	asfalt	Rtęciowa	Wymiana	1	125	P4	ŻN	10 m	3 m	na wys. 7	Zostaje	0,1 m	5°	wymiana	pod linią	napowietrzna	AL.	rtęciowe	Wąchock 3	90064677	
236	Wąchock	Leśna	4 m	asfalt	Rtęciowa	Wymiana	1	125	P4	ŻN	10 m	2 m	na wys. 7	Zostaje	0,1 m	15°	wymiana	pod linią	napowietrzna	AL.	rtęciowe	Wąchock 3	90064677	
237	Wąchock	Leśna	4 m	asfalt	Rtęciowa	Wymiana	1	125	P4	ŻN	10 m	1,5 m	na wys. 7	Zostaje	0,1 m	15°	wymiana	pod linią	napowietrzna	AL.	rtęciowe	Wąchock 3	90064677	
238	Wąchock	Lipowa	2 m	grunt	Rtęciowa	Wymiana	1	125	P4	ŻN	12 m	1 m	na wys. 9	Zostaje	0,1 m	5°	Zostaje	pod linią	napowietrzna	AL.	rtęciowe	Wąchock 2	89508885	
239	Wąchock	Lipowa	2 m	grunt	Rtęciowa	Wymiana	1	125	P4	ŻN Aowy	12 m	1 m	na wys. 9	Zostaje	0,3 m	15°	Zostaje	pod linią	napowietrzna	AL.	rtęciowe	Wąchock 2	89508885	
240	Wąchock	Nadrzeczna	2 m	grunt	ELGO LEDA	Wymiana	1	70	P4	ŻN	10 m	na posesji	na wys. 7	Zostaje	1 m	15°	Zostaje	pod linią	napowietrzna	AL.	sodowe	Wąchock 5	90065246	
241	Wąchock	Nadrzeczna	2 m	grunt	Rtęciowa	Wymiana	1	125	P4	ŻN	10 m	7 m	na wys. 7	Zostaje	1 m	15°	Zostaje	pod linią	napowietrzna	AL.	rtęciowe	Wąchock 5	90065246	
243	Wąchock	Nadrzeczna	3 m	grunt	Rtęciowa	Wymiana	1	125	P4	ŻN	10 m	2 m	na wys. 7	Zostaje	0,5 m	30°	Zostaje	pod linią	napowietrzna	AL.	rtęciowe	Wąchock 5	90065246	
244	Wąchock	Nadrzeczna	3 m	grunt	ELGO LEDA	Wymiana	1	70	P4	ŻN	10 m	10 m	0,5 m nad	Zostaje	2 m	30°	Zostaje	nad linią	napowietrzna	AL.	sodowe	Wąchock 5	90065246	
245	Wąchock	Nadrzeczna	3 m	grunt	ELGO LEDA	Wymiana	1	70	P4	ŻN Aowy	10 m	10 m	na wys. 7	Zostaje	0,5 m	30°	Zostaje	pod linią	napowietrzna	AL.	sodowe	Wąchock 5	90065246	
246	Wąchock	Nadrzeczna	3 m	asfalt	Rtęciowa	Wymiana	1	125	P4	ŻN Aowy	10 m	0,5 m	na wys. 7	Zostaje	0,5 m	15°	Zostaje	pod linią	napowietrzna	AL.	rtęciowe	Wąchock 5	90065246	
247	Wąchock	Nadrzeczna	3 m	asfalt	Rtęciowa	Wymiana	1	125	P4	ŻN Aowy	10 m	0,5 m	na wys. 7	Zostaje	0,5 m	15°	Zostaje	pod linią	napowietrzna	AL.	rtęciowe	Wąchock 5	90065246	
248	Wąchock	Nadrzeczna	3 m	asfalt	Rtęciowa	Wymiana	1	125	P4	ŻN Aowy	10 m	1 m	na wys. 7	Zostaje	0,5 m	30°	Zostaje	pod linią	napowietrzna	AL.	sodowe	Wąchock 5	90065246	
249	Wąchock	Nadrzeczna	3 m	asfalt	Rtęciowa	Wymiana	1	125	P4	ŻN	10 m	1 m	na wys. 7	Zostaje	0,5 m	15°	Zostaje	pod linią	napowietrzna	AL.	rtęciowe	Wąchock 5	90065246	
250	Wąchock	Nadrzeczna	3 m	asfalt	Rtęciowa	Wymiana	1	125	P4	ŻN	12 m	3 m	na wys. 9	Zostaje	0,5 m	30°	Zostaje	pod linią	napowietrzna	AL.	rtęciowe	Wąchock 5	90065246	
251	Wąchock	Nadrzeczna	3 m	asfalt	Rtęciowa	Wymiana	1	125	P4	ŻN	10 m	0,5 m	na wys. 7	Zostaje	0,5 m	15°	Zostaje	pod linią	napowietrzna	AL.	sodowe	Wąchock 5	90065246	
252	Wąchock	Nadrzeczna	3 m	asfalt	Rtęciowa	Wymiana	1	125	P4	ŻN	10 m	1 m	na wys. 7	Zostaje	0,5 m	30°	Zostaje	pod linią	napowietrzna	AL.	sodowe	Wąchock 5	90065246	
253	Wąchock	Nadrzeczna	3 m	asfalt	Rtęciowa	Wymiana	1	125	P4	ŻN	10 m	1 m	na wys. 7	Zostaje	1 m	10°	Zostaje	pod linią	napowietrzna	AL.	sodowe	Wąchock 5	90065246	
254	Wąchock	Nadrzeczna	3 m	asfalt	PHILIPS MALAGA	Wymiana	1	70	P4	Wirowy	10 m	1 m	na wys. 7	Zostaje	0,5 m	15°	Zostaje	pod linią	napowietrzna	AL.	sodowe	Wąchock 5	90065246	
255	Wąchock	Nadrzeczna	3 m	asfalt	ELGO LEDA	Wymiana	1	70	P4	ŻN	10 m	1 m	na wys. 8	Zostaje	2 m	5°	Zostaje	nad linią	napowietrzna	AsXSn	sodowe	Wąchock 5	90065246	

L.p.	MIEJSCOWOŚĆ	ULICA	SZEROKOŚĆ DROGI	NAWIERZCHNIA	TYP OPRAWY	OCENA OPRAWY	LICZBA OPRAW	MOC ŹRÓDŁA [W]	KLASA OŚWIETLENIOWA	TYP SŁUPA	WYS. SŁUPA	Nawis	WYS. WYSIĘGNIKA	OCENA SŁUPA	DŁUGOŚĆ WYSIĘGNIKA	KĄT NACH.	STATUS WYSIĘGN.	MOCOWANIE OPRAWY	TYP SIECI	TYP LINII	ŹRÓDŁO ŚWIATŁA	ZASILANIE	NR LICZNIKA	UWAGI
256	Wąchock	Nadrzeczna	3 m	grunt	Rtęciowa	Wymiana	1	125	P4	ŻN	10 m	5 m	na wys. 8	Zostaje	0,5 m	15°	Zostaje	nad linią	napowietrzna	AsXSn	rtęciowe	Wąchock 5	90065246	
257	Wąchock	Nadrzeczna	3 m	grunt	STRADA	Wymiana	1	150	P4	ŻN Aowy	10 m	3 m	na wys. 8	Zostaje	1 m+0,5m	15°	Zostaje	nad linią	napowietrzna	AsXSn	sodowe+rtę	Wąchock 5	90065246	
268	Wąchock	Nadrzeczna	3 m	grunt	Rtęciowa	Wymiana	1	125	P4	ŻN Aowy	10 m	3 m	na wys. 8	Zostaje	1 m+0,5m	15°	Zostaje	nad linią	napowietrzna	AsXSn	sodowe+rtę	Wąchock 5	90065246	
269	Wąchock	Błonie park	5 m	kostka	Art. Metal	Wymiana	2	70	M6	stalowy ozdo	8 m	0.1 m	szczyt słu	Zostaje	0,5 m x 2	0°	Zostaje	szczyt słupa	kablowa	YAKY	sodowe	Wąchock 1	90064110	wymiana wkładu w oprawie na LED
270	Wąchock	Błonie park	5 m	kostka	Art. Metal	Wymiana	2	70	M6	stalowy ozdo	8 m	0.1 m	szczyt słu	Zostaje	0,5 m x 2	0°	Zostaje	szczyt słupa	kablowa	YAKY	sodowe	Wąchock 1	90064110	wymiana wkładu w oprawie na LED
271	Wąchock	Błonie park	5 m	kostka	Art. Metal	Wymiana	2	70	M6	stalowy ozdo	8 m	0.1 m	szczyt słu	Zostaje	0,5 m x 2	0°	Zostaje	szczyt słupa	kablowa	YAKY	sodowe	Wąchock 1	90064110	wymiana wkładu w oprawie na LED
272	Wąchock	Błonie park	5 m	kostka	Art. Metal	Wymiana	2	70	M6	stalowy ozdo	8 m	0.1 m	szczyt słu	Zostaje	0,5 m x 2	0°	Zostaje	szczyt słupa	kablowa	YAKY	sodowe	Wąchock 1	90064110	wymiana wkładu w oprawie na LED
273	Wąchock	Błonie park	5 m	kostka	Art. Metal	Wymiana	2	70	M6	stalowy ozdo	8 m	0.1 m	szczyt słu	Zostaje	0,5 m x 2	0°	Zostaje	szczyt słupa	kablowa	YAKY	sodowe	Wąchock 1	90064110	wymiana wkładu w oprawie na LED
290	Wąchock	Partyzantów	4 m	asfalt	ELGO LEDA	Wymiana	1	70	M6	Wirowy	10 m	3 m	1,5 m	Zostaje	1 m	15°	Zostaje	nad linią	napowietrzna	AsXSn	sodowe	Wąchock 5	90065246	
291	Wąchock	Partyzantów	4 m	asfalt	Rtęciowa	Wymiana	1	125	M6	ŻN Aowy	12 m	7 m	na wys. 9	Zostaje	0,5 m	15°	Zostaje	pod linią	napowietrzna	AL.	rtęciowe	Wąchock 5	90065246	
292	Wąchock	Partyzantów	4 m	asfalt	Rtęciowa	Wymiana	1	125	M6	ŻN	10 m	10 m	na wys. 7	Zostaje	1 m	15°	wymiana	pod linią	napowietrzna	AL.	rtęciowe	Wąchock 5	90065246	
293	Wąchock	Partyzantów	4 m	asfalt	Rtęciowa	Wymiana	1	125	M6	ŻN Aowy	12 m	10 m	na wys. 9	Zostaje	1 m	15°	Zostaje	pod linią	napowietrzna	AL.	rtęciowe	Wąchock 5	90065246	
294	Wąchock	Partyzantów	4 m	asfalt	Rtęciowa	Wymiana	1	125	M6	ŻN	12 m	7 m	na wys. 9	Zostaje	0,5 m	5°	Zostaje	pod linią	napowietrzna	AL.	rtęciowe	Wąchock 5	90065246	
295	Wąchock	Partyzantów	4 m	asfalt	Rtęciowa	Wymiana	1	125	M6	ŻN Aowy	12 m	1 m	na wys. 9	Zostaje	0,5 m	5°	Zostaje	pod linią	napowietrzna	AL.	rtęciowe	Wąchock 5	90065246	
296	Wąchock	Partyzantów	4 m	asfalt	Rtęciowa	Wymiana	1	125	M6	ŻN Aowy	10 m	1 m	na wys. 7	Zostaje	0,3 m	5°	wymiana	pod linią	napowietrzna	AL.	rtęciowe	Wąchock 5	90065246	
297	Wąchock	Partyzantów	4 m	asfalt	Rtęciowa	Wymiana	1	125	M6	ŻN Aowy	10 m	4 m	na wys. 7	Zostaje	0,5 m	15°	wymiana	pod linią	napowietrzna	AL.	rtęciowe	Wąchock 5	90065246	
298	Wąchock	Partyzantów	4 m	asfalt	ELGO LEDA	Wymiana	1	70	M6	ŻN Aowy	10 m	1 m	na wys. 7	Zostaje	2 m	15°	wymiana	pod linią	napowietrzna	AL.	sodowe	Wąchock 5	90065246	
299	Wąchock	Partyzantów	4 m	asfalt	Rtęciowa	Wymiana	1	125	M6	ŻN Aowy	10 m	5 m	na wys. 8	Zostaje	0,1 m	5°	Zostaje	nad linią	napowietrzna	AL.	rtęciowe	Wąchock 6	83559503	
300	Wąchock	Partyzantów	4 m	asfalt	Rtęciowa	Wymiana	1	125	M6	ŻN Aowy	10 m	1 m	na wys. 8	Zostaje	0,1 m	5°	Zostaje	nad linią	napowietrzna	AL.	rtęciowe	Wąchock 6	83559503	
301	Wąchock	Partyzantów	4 m	asfalt	ELGO LEDA	Wymiana	1	70	M6	ŻN Aowy	12 m	1 m	na wys. 9	Zostaje	0,3 m	5°	Zostaje	pod linią	napowietrzna	AL.	sodowe	Wąchock 6	83559503	
310	Wąchock	Polna	3 m	destrukt bit	ELGO LEDA	Wymiana	1	70	P4	ŻN Aowy	12 m	na posesji	na wys. 9	Zostaje	0,5 m	5°	Zostaje	pod linią	napowietrzna	AL.	sodowe	Wąchock 13	83559474	
311	Wąchock	Polna	3 m	destrukt bit	Rtęciowa	Wymiana	1	125	P4	ŻN	12 m	7 m	na wys. 9	Zostaje	0,1 m	45°	Zostaje	pod linią	napowietrzna	AL.	rtęciowe	Wąchock 13	83559474	
312	Wąchock	Polna	3 m	destrukt bit	Rtęciowa	Wymiana	1	125	P4	ŻN	12 m	5 m	na wys. 9	Zostaje	0,1 m	5°	Zostaje	pod linią	napowietrzna	AL.	rtęciowe	Wąchock 13	83559474	
313	Wąchock	Polna	3 m	destrukt bit	Rtęciowa	Wymiana	1	125	P4	ŻN	12 m	5 m	na wys. 9	Zostaje	0,1 m	5°	Zostaje	pod linią	napowietrzna	AL.	rtęciowe	Wąchock 13	83559474	
314	Wąchock	Polna	3 m	destrukt bit	Rtęciowa	Wymiana	1	125	P4	ŻN Aowy	12 m	5 m	na wys. 9	Zostaje	0,1 m	5°	Zostaje	pod linią	napowietrzna	AL.	rtęciowe	Wąchock 13	83559474	
315	Wąchock	Powstańców	3 m	grunt	Rtęciowa	Wymiana	1	125	P4	ŻN	10	1 m	na wys. 8	Zostaje	0,3 m	5°	Zostaje	nad linią	napowietrzna	AsXSn	rtęciowe	Wąchock 15	90064650	
316	Wąchock	Powstańców	3 m	grunt	Rtęciowa	Wymiana	1	125	P4	ŻN	10	7 m	na wys. 8	Zostaje	0,3 m	5°	Zostaje	nad linią	napowietrzna	AsXSn	rtęciowe	Wąchock 15	90064650	
319	Wąchock	Radomska	7 m	asfalt	Rtęciowa	Wymiana	1	125	M5	Wirowy	10 m	4 m	na wys. 8	Zostaje	0,1 m	15°	Zostaje	nad linią	napowietrzna	AL.	rtęciowe	Wąchock 3	30517998	
320	Wąchock	Radomska	7 m	asfalt	Rtęciowa	Wymiana	1	125	M5	ŻN Aowy	10 m	4 m	0,5 m	Zostaje	2 m	15°	Zostaje	nad linią	napowietrzna	AL.	rtęciowe	Wąchock 3	30517998	
321	Wąchock	Radomska	7 m	asfalt	Rtęciowa	Wymiana	1	125	M5	ŻN	10 m	5 m	na wys. 7	Zostaje	0,3 m	5°	wymiana	pod linią	napowietrzna	AL.	rtęciowe	Wąchock 3	30517998	
322	Wąchock	Radomska	7 m	asfalt	LUNA	Wymiana	1	100	M5	ŻN	10 m	5 m	na wys. 7	Zostaje	0,5 m	15°	wymiana	pod linią	napowietrzna	AL.	sodowe	Wąchock 3	30517998	
323	Wąchock	Radomska	7 m	asfalt	Rtęciowa	Wymiana	1	125	M5	ŻN	10 m	5 m	na wys. 7	Zostaje	0,1 m	15°	wymiana	pod linią	napowietrzna	AL.	rtęciowe	Wąchock 3	30517998	
324	Wąchock	Radomska	7 m	asfalt	Rtęciowa	Wymiana	1	125	M5	ŻN Aowy	10 m	7 m	na wys. 7	Zostaje	0,3 m	15°	wymiana	pod linią	napowietrzna	AL.	rtęciowe	Wąchock 3	30517998	
325	Wąchock	Radomska	7 m	asfalt	Rtęciowa	Wymiana	1	125	M5	ŻN	10 m	5 m	na wys. 7	Zostaje	0,1 m	15°	wymiana	pod linią	napowietrzna	AL.	rtęciowe	Wąchock 3	30517998	
326	Wąchock	Radomska	7 m	asfalt	Rtęciowa	Wymiana	1	125	M5	ŻN	10 m	5 m	na wys. 7	Zostaje	0,1 m	15°	wymiana	pod linią	napowietrzna	AL.	rtęciowe	Wąchock 3	30517998	
327	Wąchock	Radomska	7 m	asfalt	Rtęciowa	Wymiana	1	125	M5	ŻN	10 m	5 m	na wys. 7	Zostaje	0,1 m	30°	wymiana	pod linią	napowietrzna	AL.	rtęciowe	Wąchock 3	30517998	
328	Wąchock	Radomska	7 m	asfalt	LUNA	Wymiana	1	100	M5	ŻN	10 m	4 m	na wys. 7	Zostaje	0,5 m	15°	wymiana	pod linią	napowietrzna	AL.	sodowe	Wąchock 3	30517998	
329	Wąchock	Radomska	7 m	asfalt	Rtęciowa	Wymiana	1	125	M5	ŻN Aowy	10 m	4 m	na wys. 7	Zostaje	0,1 m	15°	wymiana	pod linią	napowietrzna	AL.	rtęciowe	Wąchock 3	30517998	
330	Wąchock	Radomska	7 m	asfalt	PHILIPS MALAGA	Wymiana	1	100	M5	ŻN	10 m	3 m	na wys. 7	Zostaje	1 m	15°	wymiana	pod linią	napowietrzna	AL.	sodowe	Wąchock 3	30517998	
331	Wąchock	Radomska	7 m	asfalt	Rtęciowa	Wymiana	1	125	M5	ŻN Aowy	10 m	1 m	na wys. 7	Zostaje	0,5 m	15°	wymiana	pod linią	napowietrzna	AL.	rtęciowe	Wąchock 3	30517998	
332	Wąchock	Radomska	7 m	asfalt	PHILIPS MALAGA	Wymiana	1	100	M5	ŻN	10 m	4 m	na wys. 7	Zostaje	1 m	15°	wymiana	pod linią	napowietrzna	AL.	sodowe	Wąchock 3	30517998	
333	Wąchock	Radomska	7 m	asfalt	Rtęciowa	Wymiana	1	125	M5	ŻN	10 m	4 m	na wys. 7	Zostaje	0,1 m	15°	wymiana	pod linią	napowietrzna	AL.	rtęciowe	Wąchock 3	30517998	
334	Wąchock	Radomska	7 m	asfalt	LUNA	Wymiana	1	100	M5	ŻN	10 m	4 m	na wys. 7	Zostaje	0,5 m	15°	wymiana	pod linią	napowietrzna	AL.	sodowe	Wąchock 3	30517998	
335	Wąchock	Radomska	7 m	asfalt	Rtęciowa	Wymiana	1	125	M5	ŻN	10 m	4 m	na wys. 7	Zostaje	0,5 m	15°	wymiana	pod linią	napowietrzna	AL.	rtęciowe	Wąchock 3	30517998	
336	Wąchock	Radomska	7 m	asfalt	Rtęciowa	Wymiana	1	125	M5	ŻN Aowy	10 m	4 m	na wys. 7	Zostaje	0,1 m	45°	wymiana	pod linią	napowietrzna	AL.	rtęciowe	Wąchock 3	30517998	
337	Wąchock	Radomska	7 m	asfalt	Rtęciowa	Wymiana	1	125	M5	ŻN Aowy	10 m	4 m	na wys. 7	Zostaje	0,1 m	15°	wymiana	pod linią	napowietrzna	AL.	rtęciowe	Wąchock 9	1356009	
338	Wąchock	Radomska	7 m	asfalt	PHILIPS MALAGA	Wymiana	1	100	M5	ŻN	10 m	4 m	na wys. 7	Zostaje	1 m	15°	wymiana	pod linią	napowietrzna	AL.	sodowe	Wąchock 9	1356009	
339	Wąchock	Radomska	7 m	asfalt	Rtęciowa	Wymiana	1	125	M5	ŻN Aowy	10 m	4 m	na wys. 7	Zostaje	0,1 m	15°	wymiana	pod linią	napowietrzna	AL.	rtęciowe	Wąchock 9	1356009	
340	Wąchock	Radomska	7 m	asfalt	PHILIPS MALAGA	Wymiana	1	100	M5	ŻN	10 m	4 m	na wys. 7	Zostaje	1 m	15°	wymiana	pod linią	napowietrzna	AL.	sodowe	Wąchock 9	1356009	
341	Wąchock	Radomska	7 m	asfalt	PHILIPS MALAGA	Wymiana	1	100	M5	ŻN	10 m	4 m	na wys. 7	Zostaje	1 m	15°	wymiana	pod linią	napowietrzna	AL.	sodowe	Wąchock 9	1356009	
342	Wąchock	Radomska	7 m	asfalt	Rtęciowa	Wymiana	1	125	M5	ŻN	10 m	4 m	na wys. 7	Zostaje	0,1 m	15°	wymiana	pod linią	napowietrzna	AL.	rtęciowe	Wąchock 9	1356009	
343	Wąchock	Radomska	7 m	asfalt	PHILIPS MALAGA	Wymiana	1	100	M5	ŻN	10 m	4 m	na wys. 7	Zostaje	1 m	15°	wymiana	pod linią	napowietrzna	AL.	sodowe	Wąchock 9	1356009	
344	Wąchock	Radomska	7 m	asfalt	Rtęciowa	Wymiana	1	125	M5	ŻN Aowy	10 m	4 m	na wys. 7	Zostaje	0,1 m	15°	wymiana	pod linią	napowietrzna	AL.	rtęciowe	Wąchock 9	1356009	
345	Wąchock	Radomska	7 m	asfalt	LUNA	Wymiana	1	100	M5	ŻN Aowy	10 m	4 m	na wys. 7	Zostaje	0,5 m	5°	wymiana	pod linią	napowietrzna	AL.	sodowe	Wąchock 9	1356009	
346	Wąchock	Radomska	7 m	asfalt	PHILIPS SGS 203	Wymiana	1	100	M5	ŻN Aowy	10 m	1 m	na wys. 7	Zostaje	0,5 m	15°	wymiana	pod linią	napowietrzna	AL.	sodowe	Wąchock 9	1356009	
347	Wąchock	Radomska	7 m	asfalt	Rtęciowa	Wymiana	1	125	M5	ŻN Aowy	10 m	1 m	na wys. 7	Zostaje	0,5 m	15°	wymiana	pod linią	napowietrzna	AL.	rtęciowe	Wąchock 9	1356009	
348	Wąchock	Radomska	7 m	asfalt	Rtęciowa	Wymiana	1	125	M5	ŻN	10 m	1 m	na wys. 7	Zostaje	0,5 m	15°	wymiana	pod linią	napowietrzna	AL.	rtęciowe	Wąchock 9	1356009	
349	Wąchock	Radomska	7 m	asfalt	LUNA	Wymiana	1	100	M5	ŻN	10 m	2 m	na wys. 7	Zostaje	0,5 m	30°	wymiana	pod linią	napowietrzna	AL.	sodowe	Wąchock 9	1356009	
350	Wąchock	Radomska	7 m	asfalt	Rtęciowa	Wymiana	1	125	M5	ŻN Aowy	10 m	2 m	na wys. 7	Zostaje	0,5 m	15°	wymiana	pod linią	napowietrzna	AL.	rtęciowe	Wąchock 9	1356009	
351	Wąchock	Sandomierska	3 m	asfalt	Rtęciowa	Wymiana	1	125	M6	ŻN	12 m	0,1 m	na wys. 9	Zostaje	0,5 m	5°	Zostaje	pod linią	napowietrzna	AL.	rtęciowe	Wąchock 5	90065246	
352	Wąchock	Sandomierska	3 m	asfalt	Rtęciowa	Wymiana	1	125	M6	ŻN Aowy	12 m	0,1 m	na wys. 9	Zostaje	0,5 m	15°	Zostaje	pod linią	napowietrzna	AL.	rtęciowe	Wąchock 5	90065246	
353	Wąchock	Sandomierska	3 m	asfalt	Rtęciowa	Wymiana	1	125	M6	ŻN Aowy	12 m	2 m	na wys. 9	Zostaje	0,5 m	15°	Zostaje	pod linią	napowietrzna	AL.	rtęciowe	Wąchock 5	90065246	
354	Wąchock	Sandomierska	3 m	asfalt	ELGO LEDA	Wymiana	1	70	M6	ŻN Aowy	10 m	parking	na wys. 7	Zostaje	1 m	15°	Zostaje	pod linią	napowietrzna	AL.	sodowe	Wąchock 2	89508885	
355	Wąchock	Sandomierska	3 m	asfalt	Rtęciowa	Wymiana	1	125	M6	ŻN Aowy	12 m	1 m	na wys. 9	Zostaje	0,1 m	5°	Zostaje	pod linią	napowietrzna	AL.	rtęciowe	Wąchock 2	89508885	
356	Wąchock	Sandomierska	3 m	asfalt	Rtęciowa	Wymiana	1	125	M6	ŻN	12 m	1 m	na wys. 9	Zostaje	0,1 m	5°	Zostaje	pod linią	napowietrzna	AL.	rtęciowe	Wąchock 2	89508885	
357	Wąchock	Sandomierska	3 m	asfalt	Rtęciowa	Wymiana	1	125	M6	ŻN	12 m	1 m	na wys. 9	Zostaje	0,1 m	15°	Zostaje	pod linią	napowietrzna	AL.	rtęciowe	Wąchock 2	89508885	
358	Wąchock	Sandomierska	3 m	asfalt	Rtęciowa	Wymiana	1	125	M6	ŻN Aowy	12 m	0,5 m	na wys. 9	Zostaje	0,1 m	15°	Zostaje	pod linią	napowietrzna	AL.	rtęciowe	Wąchock 2	89508885	

L.p.	MIEJSCOWOŚĆ	ULICA	SZEROKOŚĆ DROGI	NAWIERZCHNIA	TYP OPRAWY	OCENA OPRAWY	LICZBA OPRAW	MOC ŹRÓDŁA [W]	KLASA OŚWIETLENIOWA	TYP SŁUPA	WYS. SŁUPA	Nawis	WYS. WYSIĘGNIKA	OCENA SŁUPA	DŁUGOŚĆ WYSIĘGNIKA	KĄT NACH.	STATUS WYSIĘGN.	MOCOWANIE OPRAWY	TYP SIECI	TYP LINII	ŹRÓDŁO ŚWIATŁA	ZASILANIE	NR LICZNIKA	UWAGI
359	Wąchock	Sandomierska	3 m	asfalt	Rtęciowa	Wymiana	1	125	M6	ŻN	10 m	1 m	na wys. 7	Zostaje	0,1 m	5°	wymiana	pod linią	napowietrzna	AL.	rtęciowe	Wąchock 2	89508885	
360	Wąchock	Sandomierska	3 m	asfalt	Rtęciowa	Wymiana	1	125	M6	ŻN	10 m	4 m	na wys. 7	Zostaje	0,1 m	15°	wymiana	pod linią	napowietrzna	AL.	rtęciowe	Wąchock 2	89508885	
361	Wąchock	Sandomierska	3 m	asfalt	Rtęciowa	Wymiana	1	125	M6	ŻN Aowy	10 m	2 m	na wys. 7	Zostaje	0,1 m	15°	wymiana	pod linią	napowietrzna	AL.	rtęciowe	Wąchock 2	89508885	
362	Wąchock	Sandomierska	3 m	asfalt	Rtęciowa	Wymiana	1	125	M6	ŻN Aowy	12 m	1 m	na wys. 9	Zostaje	0,1 m	5°	Zostaje	pod linią	napowietrzna	AL.	rtęciowe	Wąchock 2	89508885	
371	Wąchock	Skalista	4m	gruntowa	OUR	wymiana	1	125	P4	ŻN energetycz	10m	4m	na 7m	zostaje	0,2 m	10°	wymiana	pod linią	napowietrzna	AL.	rtęciowe	Trafo Wąchock 7	8872705	
372	Wąchock	Skalista	4m	gruntowa	Mesko	wymiana	1	125	P4	ŻN energetycz	10m	2m	na 7m	zostaje	0,2 m	10°	wymiana	pod linią	napowietrzna	AL.	rtęciowe	Trafo Wąchock 7	8872705	
373	Wąchock	Skalista	4m	gruntowa	Mesko	wymiana	1	250	P4	ŻN energetycz	10m	2m	na 7m	zostaje	0,2 m	10°	wymiana	pod linią	napowietrzna	AL.	rtęciowe	Trafo Wąchock 7	8872705	
374	Wąchock	Słoneczna	4m	gruntowa	Elgo Leda	wymiana	1	100	P4	ŻN energetycz	10m	1m	na 7m	zostaje	0,2 m	10°	wymiana	pod linią	napowietrzna	AL.	sodowe	Trafo Wąchock 9	1356009	
375	Wąchock	Słoneczna	4m	gruntowa	OUR	wymiana	1	125	P4	ŻN energetycz	10m	1m	na 7m	zostaje	0,2 m	10°	wymiana	pod linią	napowietrzna	AL.	rtęciowe	Trafo Wąchock 9	1356009	
376	Wąchock	Słoneczna	4m	gruntowa	Elgo Strada	wymiana	1	250	P4	ŻN energetycz	10m	1m	na 7m	zostaje	0,2 m	10°	wymiana	pod linią	napowietrzna	AL.	sodowe	Trafo Wąchock 9	1356009	
377	Wąchock	Słoneczna	4m	gruntowa	OUR	wymiana	1	125	P4	ŻN energetycz	10m	1m	na 7m	zostaje	0,2 m	10°	wymiana	pod linią	napowietrzna	AL.	rtęciowe	Trafo Wąchock 9	1356009	
378	Wąchock	Słoneczna	4m	gruntowa	OUR	wymiana	1	125	P4	ŻN energetycz	10m	1m	na 7m	zostaje	0,2 m	10°	wymiana	pod linią	napowietrzna	AL.	rtęciowe	Trafo Wąchock 9	1356009	
379	Wąchock	Słoneczna	4m	gruntowa	Elgo Leda	wymiana	1	100	P4	ŻN energetycz	10m	1m	na 7m	zostaje	0,2 m	10°	wymiana	pod linią	napowietrzna	AL.	sodowe	Trafo Wąchock 9	1356009	
380	Wąchock	Słoneczna	4m	gruntowa	Elgo Leda	wymiana	1	100	P4	ŻN energetycz	10m	1m	na 7m	zostaje	0,2 m	10°	wymiana	pod linią	napowietrzna	AL.	sodowe	Trafo Wąchock 9	1356009	
381	Wąchock	Smugowa	4 m	asfalt	STRADA	Wymiana	1	400	P4	ŻN Aowy	10 m	1 m	na wys. 8	Zostaje	0,1 m	0°	Zostaje	nad linią	napowietrzna	AL.	sodowe	Wąchock 3	30517998	
382	Wąchock	Smugowa	4 m	asfalt	ELGO LEDA	Wymiana	1	70	P4	ŻN	10 m	0,5 m	na wys. 7	Zostaje	0,5 m	5°	wymiana	pod linią	napowietrzna	AL.	sodowe	Wąchock 3	30517998	
383	Wąchock	Smugowa	4 m	asfalt	ELGO LEDA	Wymiana	1	70	P4	ŻN	10 m	7 m	na wys. 7	Zostaje	1 m	30°	wymiana	pod linią	napowietrzna	AL.	sodowe	Wąchock 3	30517998	
384	Wąchock	Smugowa	4 m	asfalt	ELGO LEDA	Wymiana	1	70	P4	ŻN	10 m	1 m	0,5 m nad	Zostaje	0,5 m	5°	Zostaje	nad linią	napowietrzna	AL.	sodowe	Wąchock 3	30517998	
385	Wąchock	Smugowa	4 m	asfalt	ELGO LEDA	Wymiana	1	70	P4	ŻN	10 m	5 m	na wys. 7	Zostaje	1 m	0°	wymiana	pod linią	napowietrzna	AL.	sodowe	Wąchock 3	30517998	
386	Wąchock	Smugowa	4 m	asfalt	Rtęciowa	Wymiana	1	125	P4	ŻN	10 m	3 m	na wys. 7	Zostaje	0,1 m	5°	wymiana	pod linią	napowietrzna	AL.	rtęciowe	Wąchock 3	30517998	
387	Wąchock	Smugowa	4 m	asfalt	ELGO LEDA	Wymiana	1	70	P4	ŻN Aowy	10 m	4 m	na wys. 7	Zostaje	1 m	15°	wymiana	pod linią	napowietrzna	AL.	sodowe	Wąchock 3	30517998	
388	Wąchock	Smugowa	4 m	asfalt	Rtęciowa	Wymiana	1	125	P4	ŻN Aowy	10 m	3 m	na wys. 7	Zostaje	0,1 m	15°	wymiana	pod linią	napowietrzna	AL.	rtęciowe	Wąchock 3	30517998	
389	Wąchock	Sosnowa	3 m	grunt	ELGO LEDA	Wymiana	1	70	P4	Wirowy	10 m	5 m	na wys. 7	Zostaje	0,1 m	45°	Zostaje	pod linią	napowietrzna	AsXSn	sodowe	Wąchock 4	89006355	
390	Wąchock	Sosnowa	3 m	grunt	PHILIPS MALAGA	Wymiana	1	70	P4	ŻN	10 m	w polu	na wys. 8	Zostaje	0,1 m	0°	Zostaje	nad linią	napowietrzna	AsXSn	sodowe	Wąchock 4	89006355	
391	Wąchock	Sosnowa	3 m	grunt	ELGO LEDA	Wymiana	1	70	P4	ŻN	10 m	w polu	na wys. 7	Zostaje	0,5 m	15°	Zostaje	pod linią	napowietrzna	AsXSn	sodowe	Wąchock 4	89006355	
392	Wąchock	Sporna	3 m	grunt	Rtęciowa	Wymiana	1	125	P4	ŻN	10 m	na posesji	na wys. 7	Zostaje	0,1 m	5°	wymiana	pod linią	napowietrzna	AL.	rtęciowe	Wąchock 4	89006355	
393	Wąchock	Sporna	3 m	grunt	Rtęciowa	Wymiana	1	125	P4	ŻN	10 m	10 m	na wys. 7	Zostaje	0,5 m	15°	wymiana	pod linią	napowietrzna	AL.	rtęciowe	Wąchock 4	89006355	
394	Wąchock	Sporna	3 m	grunt	ELGO LEDA	Wymiana	1	70	P4	ŻN	10 m	5 m	na wys. 7	Zostaje	0,5 m	15°	wymiana	pod linią	napowietrzna	AL.	sodowe	Wąchock 4	89006355	
395	Wąchock	Sporna	3 m	grunt	Rtęciowa	Wymiana	1	125	P4	ŻN	10 m	7 m	na wys. 7	Zostaje	0,5 m	15°	wymiana	pod linią	napowietrzna	AL.	rtęciowe	Wąchock 4	89006355	
396	Wąchock	Sporna	3 m	grunt	Rtęciowa	Wymiana	1	125	P4	ŻN Aowy	10 m	1 m	na wys. 7	Zostaje	0,1 m	15°	wymiana	pod linią	napowietrzna	AL.	rtęciowe	Wąchock 4	89006355	
405	Wąchock	Starachowicka	6 m	asfalt	Rtęciowa	Wymiana	1	125	M4	ŻN	12 m	5 m	na wys. 9	Zostaje	0,3 m	15°	Wymiana	pod linią	napowietrzna	AL.	rtęciowe	Wąchock 2	89508885	
406	Wąchock	Starachowicka	6 m	asfalt	Rtęciowa	Wymiana	1	125	M4	ŻN	12 m	5 m	na wys. 9	Zostaje	0,3 m	5°	Wymiana	pod linią	napowietrzna	AL.	rtęciowe	Wąchock 2	89508885	
407	Wąchock	Starachowicka	6 m	asfalt	LUNA	Wymiana	1	100	M4	ŻN	12 m	5 m	na wys. 9	Zostaje	0,5 m	15°	Wymiana	pod linią	napowietrzna	AL.	sodowe	Wąchock 2	89508885	
408	Wąchock	Starachowicka	6 m	asfalt	Rtęciowa	Wymiana	1	250	M4	ŻN	12 m	5 m	na wys. 9	Zostaje	0,5 m	15°	Wymiana	pod linią	napowietrzna	AL.	rtęciowe	Wąchock 2	89508885	
409	Wąchock	Starachowicka	6 m	asfalt	Rtęciowa	Wymiana	1	250	M4	ŻN Aowy	12 m	5 m	na wys. 9	Zostaje	0,5 m	15°	Wymiana	pod linią	napowietrzna	AL.	rtęciowe	Wąchock 2	89508885	
410	Wąchock	Starachowicka	6 m	asfalt	LUNA	Wymiana	1	100	M4	ŻN Aowy	12 m	5 m	na wys. 9	Zostaje	0,5 m	30°	Wymiana	pod linią	napowietrzna	AL.	sodowe	Wąchock 5	90065246	
411	Wąchock	Starachowicka	6 m	asfalt	Rtęciowa	Wymiana	1	125	M4	ŻN	12 m	5 m	na wys. 9	Zostaje	0,1 m	5°	Wymiana	pod linią	napowietrzna	AL.	rtęciowe	Wąchock 5	90065246	
412	Wąchock	Starachowicka	6 m	asfalt	Rtęciowa	Wymiana	1	125	M4	ŻN	12 m	5 m	na wys. 9	Zostaje	0,1 m	5°	Wymiana	pod linią	napowietrzna	AL.	rtęciowe	Wąchock 5	90065246	
413	Wąchock	Starachowicka	6 m	asfalt	STRADA	Wymiana	1	150	M4	ŻN	12 m	5 m	na wys. 9	Zostaje	0,1 m	5°	Wymiana	pod linią	napowietrzna	AL.	sodowe	Wąchock 5	90065246	
414	Wąchock	Starachowicka	6 m	asfalt	Rtęciowa	Wymiana	1	250	M4	ŻN	12 m	5 m	na wys. 9	Zostaje	0,3 m	15°	Wymiana	pod linią	napowietrzna	AL.	rtęciowe	Wąchock 5	90065246	
415	Wąchock	Starachowicka	6 m	asfalt	Rtęciowa	Wymiana	1	250	M4	ŻN	12 m	5 m	na wys. 9	Zostaje	2 m	30°	Zostaje	pod linią	napowietrzna	AL.	rtęciowe	Wąchock 5	90065246	
416	Wąchock	Starachowicka	6 m	asfalt	Rtęciowa	Wymiana	1	125	M4	ŻN	12 m	5 m	na wys. 9	Zostaje	0,3 m	5°	Wymiana	pod linią	napowietrzna	AL.	rtęciowe	Wąchock 5	90065246	
417	Wąchock	Starachowicka	6 m	asfalt	Rtęciowa	Wymiana	1	125	M4	ŻN Aowy	12 m	5 m	na wys. 9	Zostaje	0,1 m	5°	Wymiana	pod linią	napowietrzna	AL.	rtęciowe	Wąchock 5	90065246	
418	Wąchock	Starachowicka	6 m	asfalt	LUNA	Wymiana	1	100	M4	ŻN Aowy	12 m	5 m	na wys. 9	Zostaje	0,5 m	15°	Wymiana	pod linią	napowietrzna	AL.	sodowe	Wąchock 5	90065246	
419	Wąchock	Starachowicka	6 m	asfalt	Rtęciowa	Wymiana	1	125	M4	Wirowy	12 m	7 m	na wys. 9	Zostaje	0,1 m	15°	Wymiana	pod linią	napowietrzna	AL.	rtęciowe	Wąchock 5	90065246	
420	Wąchock	Starachowicka	6 m	asfalt	LUNA	Wymiana	1	100	M4	Wirowy	12 m	5 m	na wys. 9	Zostaje	0,5 m	15°	Wymiana	pod linią	napowietrzna	AL.	sodowe	Wąchock 5	90065246	
421	Wąchock	Starachowicka	6 m	asfalt	Rtęciowa	Wymiana	1	250	M4	Wirowy	12 m	5 m	na wys. 9	Zostaje	0,1 m	15°	Wymiana	pod linią	napowietrzna	AL.	rtęciowe + s	Wąchock 5	90065246	
422	Wąchock	Starachowicka	6 m	asfalt	Rtęciowa + WSL	Wymiana	1	125	M4	ŻN	10 m	5 m	na wys. 8	Zostaje	0,3 m + 1 m	5° + 15°	Wymiana	nad linią	napowietrzna	AL.	rtęciowe + s	Wąchock 5	90065246	
423	Wąchock	Starachowicka	6 m	asfalt	WSL	Wymiana	1	100	M4	ŻN	10 m	5 m	na wys. 8	Zostaje	0,3 m + 1 m	5° + 15°	Wymiana	nad linią	napowietrzna	AL.	rtęciowe + s	Wąchock 5	90065246	
424	Wąchock	Starachowicka	6 m	asfalt	Rtęciowa + LUNA	Wymiana	1	125	M4	ŻN	10 m	7 m	na wys. 8	Zostaje	0,5 m + 1 m	15°+5°	Wymiana	nad linią	napowietrzna	AL.	rtęciowe	Wąchock 5	90065246	
425	Wąchock	Starachowicka	6 m	asfalt	LUNA	Wymiana	1	100	M4	ŻN	10 m	7 m	na wys. 8	Zostaje	0,5 m + 1 m	15°+5°	Wymiana	nad linią	napowietrzna	AL.	rtęciowe	Wąchock 5	90065246	
426	Wąchock	Starachowicka	6 m	asfalt	Rtęciowa	Wymiana	1	250	M4	Wirowy	12 m	7 m	na wys. 9	Zostaje	0,1 m	5°	Wymiana	pod linią	napowietrzna	AL.	rtęciowe	Wąchock 5	90065246	
427	Wąchock	Starachowicka	6 m	asfalt	Rtęciowa	Wymiana	1	125	M4	Wirowy	12 m	7 m	na wys. 9	Zostaje	0,1 m	5°	Wymiana	pod linią	napowietrzna	AL.	rtęciowe	Wąchock 5	90065246	
428	Wąchock	Starachowicka	6 m	asfalt	LUNA	Wymiana	1	100	M4	Wirowy	12 m	7 m	na wys. 9	Zostaje	0,5 m	5°	Wymiana	pod linią	napowietrzna	AL.	sodowe	Wąchock 5	90065246	
429	Wąchock	Starachowicka	6 m	asfalt	Rtęciowa	Wymiana	1	125	M4	Wirowy	12 m	10 m	na wys. 9	Zostaje	0,1 m	5°	Wymiana	pod linią	napowietrzna	AL.	rtęciowe	Wąchock 15	90064650	
430	Wąchock	Starachowicka	6 m	asfalt	LUNA	Wymiana	1	100	M4	Wirowy	12 m	8 m	na wys. 9	Zostaje	0,5 m	15°	Wymiana	pod linią	napowietrzna	AL.	sodowe	Wąchock 15	90064650	
431	Wąchock	Starachowicka	6 m	asfalt	Rtęciowa	Wymiana	1	125	M4	Wirowy	12 m	7 m	szczyt słu	Zostaje	0,1 m	5°	Wymiana	nad linią	napowietrzna	AsXSn	rtęciowe	Wąchock 15	90064650	
432	Wąchock	Starachowicka	6 m	asfalt	LUNA	Wymiana	1	100	M4	Wirowy	12 m	7 m	szczyt słu	Zostaje	0,5 m	15°	Wymiana	nad linią	napowietrzna	AsXSn	sodowe	Wąchock 15	90064650	
433	Wąchock	Starachowicka	6 m	asfalt	Rtęciowa	Wymiana	1	125	M4	Wirowy	10 m	7 m	szczyt słu	Zostaje	0,1 m	15°	Wymiana	nad linią	napowietrzna	AsXSn	rtęciowe	Wąchock 15	90064650	
434	Wąchock	Starachowicka	6 m	asfalt	LUNA	Wymiana	1	100	M4	Wirowy	10 m	7 m	szczyt słu	Zostaje	0,5 m	15°	Wymiana	nad linią	napowietrzna	AsXSn	sodowe	Wąchock 15	90064650	
435	Wąchock	Starachowicka	6 m	asfalt	Rtęciowa	Wymiana	1	125	M4	Wirowy	10 m	7 m	szczyt słu	Zostaje	0,5 m	15°	Wymiana	nad linią	napowietrzna	AsXSn	rtęciowe	Wąchock 15	90064650	
436	Wąchock	Starachowicka	6 m	asfalt	LUNA	Wymiana	1	100	M4	Wirowy	10 m	7 m	szczyt słu	Zostaje	0,5 m	15°	Wymiana	nad linią	napowietrzna	AsXSn	sodowe	Wąchock 15	90064650	
437	Wąchock	Starachowicka	6 m	asfalt	Rtęciowa	Wymiana	1	250	M4	Wirowy	10 m	7 m	szczyt słu	Zostaje	0,5 m	15°	Wymiana	nad linią	napowietrzna	AsXSn	rtęciowe	Wąchock 15	90064650	
438	Wąchock	Starachowicka	6 m	asfalt	LUNA	Wymiana	1	100	M4	Wirowy	10 m	7 m	szczyt słu	Zostaje	0,5 m	15°	Wymiana	nad linią	napowietrzna	AsXSn	sodowe	Wąchock 15	90064650	
439	Wąchock	Starachowicka	6 m	asfalt	Rtęciowa	Wymiana	1	125	M4	Wirowy	10 m	8 m	szczyt słu	Zostaje	0,3 m	15°	Wymiana	nad linią	napowietrzna	AsXSn	rtęciowe	Wąchock 15	90064650	
440	Wąchock	Starachowicka	6 m	asfalt	LUNA	Wymiana	1	100	M4	Wirowy	10 m	8 m	na wys. 7	Zostaje	0,5 m	15°	Wymiana	pod linią	napowietrzna	AsXSn	sodowe	Wąchock 15	90064650	
441	Wąchock	Starachowicka	6 m	asfalt	Rtęciowa	Wymiana	1	125	M4	ŻN	10 m	7 m	na wys. 7	Zostaje	0,5 m	15°	Wymiana	pod linią	napowietrzna	AsXSn	rtęciowe	Wąchock 15	90064650	

L.p.	MIEJSCOWOŚĆ	ULICA	SZEROKOŚĆ DROGI	NAWIERZCHNIA	TYP OPRAWY	OCENA OPRAWY	LICZBA OPRAW	MOC ŹRÓDŁA [W]	KLASA OŚWIETLENIOWA	TYP SŁUPA	WYS. SŁUPA	Nawis	WYS. WYSIĘGNIKA	OCENA SŁUPA	DŁUGOŚĆ WYSIĘGNIKA	KĄT NACH.	STATUS WYSIĘGN.	MOCOWANIE OPRAWY	TYP SIECI	TYP LINII	ŹRÓDŁO ŚWIATŁA	ZASILANIE	NR LICZNIKA	UWAGI
442	Wąchock	Starachowicka	6 m	asfalt	LUNA+rtęciowa	Wymiana	1	100	M4	ŻN Aowy	12 m	5 m	na wys. 9	Zostaje	0,5 m	15°+10	Wymiana	pod linią	napowietrzna	AsXSn	sodowe	Wąchock 15	90064650	
443	Wąchock	Starachowicka	6 m	asfalt	LUNA+rtęciowa	Wymiana	1	125	M4	ŻN Aowy	12 m	5 m	na wys. 9	Zostaje	0,5 m	15°+10	Wymiana	pod linią	napowietrzna	AsXSn	sodowe	Wąchock 15	90064650	
444	Wąchock	Starachowicka	6 m	asfalt	Rtęciowa	Wymiana	1	125	M4	ŻN	10 m	5 m	na wys. 7	Zostaje	0,3 m	5°	Wymiana	pod linią	napowietrzna	AsXSn	rtęciowe	Wąchock 15	90064650	
445	Wąchock	Starachowicka	6 m	asfalt	LUNA	Wymiana	1	100	M4	ŻN	10 m	5 m	na wys. 7	Zostaje	0,5 m	15°	Wymiana	pod linią	napowietrzna	AsXSn	sodowe	Wąchock 15	90064650	
446	Wąchock	Starachowicka	6 m	asfalt	Rtęciowa	Wymiana	1	125	M4	ŻN Aowy	10 m	5 m	na wys. 7	Zostaje	0,1 m	5°	Wymiana	pod linią	napowietrzna	AsXSn	rtęciowe	Wąchock 15	90064650	
447	Wąchock	Starachowicka	6 m	asfalt	LUNA	Wymiana	1	100	M4	ŻN	10 m	7 m	na wys. 7	Zostaje	1 m	15°	Wymiana	pod linią	napowietrzna	AL.	sodowe	Kielecka 3	30517994	
448	Wąchock	Starachowicka	6 m	asfalt	LUNA	Wymiana	1	100	M4	ŻN	10 m	7 m	na wys. 7	Zostaje	1 m	15°	Wymiana	pod linią	napowietrzna	AL.	sodowe	Kielecka 3	30517994	
449	Wąchock	Starachowicka	6 m	asfalt	LUNA	Wymiana	1	100	M4	ŻN	10 m	7 m	na wys. 7	Zostaje	1 m	15°	Wymiana	pod linią	napowietrzna	AL.	sodowe	Kielecka 3	30517994	
450	Wąchock	Starachowicka	6 m	asfalt	LUNA	Wymiana	1	100	M4	ŻN	10 m	7 m	na wys. 7	Zostaje	1 m	15°	Wymiana	pod linią	napowietrzna	AL.	sodowe	Kielecka 3	30517994	
451	Wąchock	Starachowicka	6 m	asfalt	LUNA	Wymiana	1	100	M4	ŻN	10 m	7 m	na wys. 7	Zostaje	1 m	15°	Wymiana	pod linią	napowietrzna	AL.	sodowe	Kielecka 3	30517994	
452	Wąchock	Starachowicka	6 m	asfalt	LUNA	Wymiana	1	100	M4	ŻN	10 m	7 m	na wys. 7	Zostaje	1 m	15°	Wymiana	pod linią	napowietrzna	AL.	sodowe	Kielecka 3	30517994	
453	Wąchock	Starachowicka	6 m	asfalt	Rtęciowa	Wymiana	1	125	M4	ŻN Aowy	10 m	7 m	na wys. 7	Zostaje	1 m	15°	Wymiana	pod linią	napowietrzna	AL.	rtęciowe	Kielecka 3	30517994	
454	Wąchock	Starachowicka	6 m	asfalt	LUNA	Wymiana	1	100	M4	ŻN	10 m	7 m	na wys. 7	Zostaje	1 m	15°	Wymiana	pod linią	napowietrzna	AL.	sodowe	Kielecka 3	30517994	
455	Wąchock	Starachowicka	6 m	asfalt	LUNA	Wymiana	1	100	M4	ŻN	10 m	7 m	na wys. 7	Zostaje	1 m	15°	Wymiana	pod linią	napowietrzna	AL.	sodowe	Kielecka 3	30517994	
456	Wąchock	Starachowicka	6 m	asfalt	Rtęciowa	Wymiana	1	125	M4	ŻN	10 m	7 m	na wys. 7	Zostaje	1 m	15°	Wymiana	pod linią	napowietrzna	AL.	rtęciowe	Kielecka 3	30517994	
457	Wąchock	Starachowicka	6 m	asfalt	LUNA	Wymiana	1	100	M4	ŻN	12 m	5 m	na wys. 9	Zostaje	1 m	15°	Wymiana	pod linią	napowietrzna	AL.	sodowe	Kielecka 3	30517994	
458	Wąchock	Starachowicka	6 m	asfalt	Rtęciowa	Wymiana	1	125	M4	ŻN	12 m	5 m	na wys. 9	Zostaje	1 m	15°	Wymiana	pod linią	napowietrzna	AL.	rtęciowe	Kielecka 3	30517994	
459	Wąchock	Starachowicka	6 m	asfalt	LUNA	Wymiana	1	100	M4	ŻN	12 m	5 m	na wys. 9	Zostaje	1 m	15°	Wymiana	pod linią	napowietrzna	AL.	sodowe	Kielecka 3	30517994	
460	Wąchock	Starachowicka	6 m	asfalt	Rtęciowa	Wymiana	1	125	M4	ŻN	12 m	5 m	na wys. 9	Zostaje	1 m	15°	Wymiana	pod linią	napowietrzna	AL.	rtęciowe	Kielecka 3	30517994	
461	Wąchock	Starachowicka	6 m	asfalt	LUNA	Wymiana	1	100	M4	ŻN	12 m	5 m	na wys. 9	Zostaje	1 m	5°	Wymiana	pod linią	napowietrzna	AL.	sodowe	Kielecka 3	30517994	
462	Wąchock	Starachowicka	6 m	asfalt	Rtęciowa	Wymiana	1	125	M4	ŻN	12 m	5 m	na wys. 9	Zostaje	1 m	5°	Wymiana	pod linią	napowietrzna	AL.	rtęciowe	Kielecka 3	30517994	
463	Wąchock	Starachowicka	6 m	asfalt	Rtęciowa	Wymiana	1	125	M4	ŻN Aowy	12 m	5 m	na wys. 9	Zostaje	1 m	5°	Wymiana	pod linią	napowietrzna	AL.	rtęciowe	Kielecka 3	30517994	
464	Wąchock	Starachowicka	6 m	asfalt	Rtęciowa	Wymiana	1	125	M4	ŻN Aowy	12 m	5 m	na wys. 9	Zostaje	1 m	5°	Wymiana	pod linią	napowietrzna	AL.	rtęciowe	Kielecka 3	30517994	
465	Wąchock	Starachowicka	6 m	asfalt	LUNA	Wymiana	1	100	M4	ŻN	10 m	5 m	na wys. 7	Zostaje	1 m	15°	Wymiana	pod linią	napowietrzna	AL.	sodowe	Kielecka 3	30517994	
466	Wąchock	Starachowicka	6 m	asfalt	Rtęciowa	Wymiana	1	125	M4	ŻN	10 m	5 m	na wys. 7	Zostaje	1 m	5°	Wymiana	pod linią	napowietrzna	AL.	rtęciowe	Kielecka 3	30517994	
467	Wąchock	Starachowicka	6 m	asfalt	LUNA	Wymiana	1	100	M4	Wirowy	10 m	5 m	na wys. 7	Zostaje	1 m	5°	Wymiana	pod linią	napowietrzna	AL.	sodowe	Kielecka 3	30517994	
468	Wąchock	Starachowicka	6 m	asfalt	Rtęciowa	Wymiana	1	125	M4	ŻN	10 m	5 m	na wys. 7	Zostaje	1 m	5°	Wymiana	pod linią	napowietrzna	AL.	rtęciowe	Kielecka 3	30517994	
469	Wąchock	Starachowicka	6 m	asfalt	LUNA	Wymiana	1	100	M4	ŻN	10 m	7 m	na wys. 7	Zostaje	1 m	15°	Wymiana	pod linią	napowietrzna	AL.	sodowe	Kielecka 3	30517994	
470	Wąchock	Starachowicka	6 m	asfalt	STRADA	Wymiana	1	150	M4	ŻN	10 m	5 m	na wys. 7	Zostaje	1 m	15°	Wymiana	pod linią	napowietrzna	AL.	sodowe	Kielecka 3	30517994	
471	Wąchock	Starachowicka	6 m	asfalt	SL 100	Wymiana	1	100	M4	ŻN Aowy	10 m	7 m	na wys. 7	Zostaje	1 m	5°	Wymiana	pod linią	napowietrzna	AL.	sodowe	Kielecka 3	30517994	
472	Wąchock	Św. Rocha	7m	asfalt	Elgo Luna	wymiana	2	150	M5	wirowany	10m	2m	na 9m	zostaje	0,2m	5°	wymiana	nad linią	napowietrzna	AsXSn	sodowe	Trafo Wąchock 1	90064110	
473	Wąchock	Św. Rocha	7m	asfalt	OUR	wymiana	1	125	M5	ŻN energetyczna	10m	3m	na 8m	zostaje	0,2m	5°	wymiana	nad linią	napowietrzna	AsXSn	rtęciowe	Trafo Wąchock 1	90064110	
474	Wąchock	Św. Rocha	7m	asfalt	Elgo Leda	wymiana	1	150	M5	ŻN energetyczna	10m	3m	na 8m	zostaje	0,2m	15°	wymiana	pod linią	napowietrzna	AsXSn	sodowe	Trafo Wąchock 1	90064110	
475	Wąchock	Św. Rocha	7m	asfalt	OUR	wymiana	1	125	M5	ŻN energetyczna	10m	3m	na 8m	zostaje	0,2m	15°	wymiana	pod linią	napowietrzna	AsXSn	sodowe	Trafo Wąchock 1	90064110	
476	Wąchock	Św. Rocha	7m	asfalt	Leda	wymiana	1	150	M5	ŻN energetyczna	10m	3m	na 8m	zostaje	0,2m	15°	wymiana	pod linią	napowietrzna	AsXSn	sodowe	Trafo Wąchock 1	90064110	
477	Wąchock	Św. Rocha	7m	asfalt	OUR	wymiana	1	125	M5	ŻN energetyczna	10m	3m	na 7m	zostaje	0,2m	15°	wymiana	pod linią	napowietrzna	AsXSn	rtęciowe	Trafo Wąchock 1	90064110	
478	Wąchock	Św. Rocha	7m	asfalt	OUR	wymiana	1	125	M5	ŻN energetyczna	10m	3m	na 7m	zostaje	0,2m	15°	wymiana	pod linią	napowietrzna	AsXSn	rtęciowe	Trafo Wąchock 1	90064110	
479	Wąchock	Św. Rocha	7m	asfalt	OUR	wymiana	1	125	M5	ŻN energetyczna	10m	3m	na 7m	zostaje	0,2m	15°	wymiana	pod linią	napowietrzna	AsXSn	rtęciowe	Trafo Wąchock 1	90064110	
480	Wąchock	Św. Rocha	7m	asfalt	Elgo Luna	wymiana	1	150	M5	ŻN energetyczna	10m	3m	na 7m	zostaje	0,2m	15°	wymiana	pod linią	napowietrzna	AsXSn	sodowe	Trafo Wąchock 1	90064110	
481	Wąchock	Św. Rocha	7m	asfalt	OUR	wymiana	1	125	M5	ŻN energetyczna	10m	3m	na 7m	zostaje	0,2m	15°	wymiana	pod linią	napowietrzna	AsXSn	rtęciowe	Trafo Wąchock 1	90064110	
482	Wąchock	Św. Rocha	7m	asfalt	Philips Malaga	wymiana	1	150	M5	ŻN energetyczna	10m	4m	na 7m	zostaje	0,2m	15°	wymiana	pod linią	napowietrzna	AsXSn	sodowe	Trafo Wąchock 1	90064110	
483	Wąchock	Św. Rocha	7m	asfalt	Philips Malaga	wymiana	1	150	M5	ŻN energetyczna	10m	4m	na 7m	zostaje	0,2m	15°	wymiana	pod linią	napowietrzna	AsXSn	sodowe	Trafo Wąchock 1	90064110	
484	Wąchock	Św. Rocha	7m	asfalt	OUR	wymiana	1	125	M5	ŻN energetyczna	10m	2m	na 8m	zostaje	0,2m	15°	wymiana	pod linią	napowietrzna	AsXSn	rtęciowe	Trafo Wąchock 1	90064110	
485	Wąchock	Św. Rocha	7m	asfalt	Philips Malaga	wymiana	1	150	M5	ŻN energetyczna	10m	2m	na 8m	zostaje	0,2m	15°	wymiana	pod linią	napowietrzna	AsXSn	sodowe	Trafo Wąchock 1	90064110	
486	Wąchock	Św. Rocha	7m	asfalt	Philips Malaga	wymiana	1	150	M5	ŻN energetyczna	10m	2m	na 8m	zostaje	0,2m	15°	wymiana	pod linią	napowietrzna	AsXSn	sodowe	Trafo Wąchock 1	90064110	
487	Wąchock	Św. Rocha	7m	asfalt	Philips Malaga	wymiana	1	150	M5	ŻN energetyczna	10m	3m	na 8m	zostaje	0,2m	15°	wymiana	pod linią	napowietrzna	AsXSn	sodowe	Trafo Wąchock 1	90064110	
488	Wąchock	Św. Rocha	7m	asfalt	Elgo Luna	wymiana	1	150	M5	ŻN energetyczna	10m	3m	na 7m	zostaje	0,5m	10°	wymiana	pod linią	napowietrzna	AL.	rtęciowe	Trafo Marcinków Dol	3017992	
489	Wąchock	Św. Rocha	7m	asfalt	Elgo Luna	wymiana	1	150	M5	ŻN energetyczna	10m	3m	na 7m	zostaje	0,5m	10°	wymiana	pod linią	napowietrzna	AL.	sodowe	Trafo Marcinków Dol	3017992	
490	Wąchock	Św. Rocha	7m	asfalt	Elgo Luna	wymiana	1	150	M5	ŻN energetyczna	10m	3m	na 7m	zostaje	0,5m	10°	wymiana	pod linią	napowietrzna	AL.	sodowe	Trafo Marcinków Dol	3017992	
491	Wąchock	Św. Rocha	7m	asfalt	Elgo Luna	wymiana	1	150	M5	ŻN energetyczna	10m	3m	na 7m	zostaje	0,5m	10°	wymiana	pod linią	napowietrzna	AL.	sodowe	Trafo Marcinków Dol	3017992	
492	Wąchock	Św. Rocha	7m	asfalt	Elgo Luna	wymiana	1	150	M5	ŻN energetyczna	10m	3m	na 7m	zostaje	0,5m	10°	wymiana	pod linią	napowietrzna	AL.	sodowe	Trafo Marcinków Dol	3017992	
493	Wąchock	Szeroka	6m	asfalt	OUR	wymiana	1	125	M6	ŻN energetyczna	10m	4m	na 7m	zostaje	0,2 m	10°	wymiana	pod linią	napowietrzna	AL.	rtęciowe	Trafo Wąchock 3	90064677	
494	Wąchock	Szeroka	6m	asfalt	Mesko	wymiana	1	250	M6	ŻN energetyczna	10m	5m	na 7m	zostaje	0,2 m	10°	wymiana	pod linią	napowietrzna	AL.	rtęciowe	Trafo Wąchock 3	90064677	
495	Wąchock	Szeroka	6m	asfalt	OUR	wymiana	1	125	M6	ŻN energetyczna	10m	4m	na 7m	zostaje	0,2 m	10°	wymiana	pod linią	napowietrzna	AL.	rtęciowe	Trafo Wąchock 3	90064677	
496	Wąchock	Szeroka	6m	asfalt	OUR	wymiana	1	150	M6	ŻN energetyczna	10m	3m	na 7m	zostaje	0,2 m	10°	wymiana	pod linią	napowietrzna	AL.	rtęciowe	Trafo Wąchock 3	90064677	
497	Wąchock	Szeroka	6m	asfalt	OUR	wymiana	1	125	M6	ŻN energetyczna	10m	3m	na 7m	zostaje	0,2 m	10°	wymiana	pod linią	napowietrzna	AL.	rtęciowe	Trafo Wąchock 3	90064677	
498	Wąchock	Szeroka	6m	asfalt	OUR	wymiana	1	125	M6	ŻN energetyczna	10m	1m	na 7m	zostaje	0,2 m	10°	wymiana	pod linią	napowietrzna	AL.	rtęciowe	Trafo Wąchock 3	90064677	
499	Wąchock	Szeroka	6m	asfalt	OUR	wymiana	1	125	M6	ŻN energetyczna	10m	1m	na 7m	zostaje	0,2 m	10°	wymiana	pod linią	napowietrzna	AL.	rtęciowe	Trafo Wąchock 3	90064677	
500	Wąchock	Szeroka	6m	asfalt	Elgo	wymiana	1	150	M6	ŻN energetyczna	10m	1m	na 6m	zostaje	0,2 m	10°	wymiana	pod linią	napowietrzna	AL.	sodowe	Trafo Wąchock 3	90064677	
501	Wąchock	Szydłowiecka	5m	asfalt	Elgo Leda	wymiana	1	150	M6	wirowany	10m	5m	na 7m	zostaje	0,2 m	10°	wymiana	pod linią	napowietrzna	AL.	sodowe	Trafo Wąchock 7	8872705	
502	Wąchock	Szydłowiecka	5m	asfalt	Elgo Strada	wymiana	1	150	M6	ŻN energetyczna	10m	2m	na 7m	zostaje	0,2 m	10°	wymiana	pod linią	napowietrzna	AL.	sodowe	Trafo Wąchock 7	8872705	
503	Wąchock	Szydłowiecka	5m	asfalt	Elgo Leda	wymiana	1	150	M6	ŻN energetyczna	10m	2m	na 7m	zostaje	0,2 m	10°	wymiana	pod linią	napowietrzna	AL.	sodowe	Trafo Wąchock 7	8872705	
504	Wąchock	Szydłowiecka	5m	asfalt	Elgo Leda	wymiana	1	150	M6	ŻN energetyczna	10m	2m	na 7m	zostaje	0,2 m	10°	wymiana	pod linią	napowietrzna	AL.	sodowe	Trafo Wąchock 7	8872705	
505	Wąchock	Szydłowiecka	5m	asfalt	Elgo Leda	wymiana	1	150	M6	ŻN energetyczna	10m	2m	na 7m	zostaje	0,2 m	10°	wymiana	pod linią	napowietrzna	AL.	sodowe	Trafo Wąchock 7	8872705	
506	Wąchock	Szydłowiecka	5m	asfalt	Mesko	wymiana	1	250	M6	ŻN energetyczna	10m	1m	na 7m	zostaje	0,2 m	10°	wymiana	pod linią	napowietrzna	AL.	rtęciowe	Trafo Wąchock 7	8872705	
507	Wąchock	Szydłowiecka	5m	asfalt	Mesko	wymiana	1	250	M6	ŻN energetyczna	10m	5m	na 7m	zostaje	0,2 m	10°	wymiana	pod linią	napowietrzna	AL.	rtęciowe	Trafo Wąchock 7	8872705	
508	Wąchock	Szydłowiecka	5m	asfalt	Elgo Leda	wymiana	1	150	M6	ŻN energetyczna	10m	1m	na 7m	zostaje	0,2 m	10°	wymiana	pod linią	napowietrzna	AL.	sodowe	Trafo Wąchock 7	8872705	

L.p.	MIEJSCOWOŚĆ	ULICA	SZEROKOŚĆ DROGI	NAWIERZCHNIA	TYP OPRAWY	OCENA OPRAWY	LICZBA OPRAW	MOC ŹRÓDŁA [W]	KLASA OŚWIETLENIOWA	TYP SŁUPA	WYS. SŁUPA	Nawis	WYS. WYSIĘGNIKA	OCENA SŁUPA	DŁUGOŚĆ WYSIĘGNIKA	KĄT NACH.	STATUS WYSIĘGN.	MOCOWANIE OPRAWY	TYP SIECI	TYP LINII	ŹRÓDŁO ŚWIATŁA	ZASILANIE	NR LICZNIKA	UWAGI
509	Wąchock	Szydłowiecka	5m	asfalt	OUR	wymiana	1	125	M6	ŻN energetyczn	10m	2m	na 7m	zostaje	0,2 m	10°	wymiana	pod linią	napowietrzna	AL.	rtęciowe	Trafo Wąchock 7	8872705	
510	Wąchock	Szydłowiecka	5m	asfalt	OUR	wymiana	1	125	M6	ŻN energetyczn	10m	2m	na 7m	zostaje	0,2 m	10°	wymiana	pod linią	napowietrzna	AL.	rtęciowe	Trafo Wąchock 7	8872705	
511	Wąchock	Szydłowiecka	5m	asfalt	OUR	wymiana	1	125	M6	ŻN energetyczn	10m	9m	na 7m	zostaje	0,2 m	10°	wymiana	pod linią	napowietrzna	AL.	rtęciowe	Trafo Wąchock 7	8872705	
512	Wąchock	Szydłowiecka	5m	asfalt	Elgo Leda	wymiana	1	150	M6	ŻN energetyczn	10m	9m	na 7m	zostaje	0,2 m	10°	wymiana	pod linią	napowietrzna	AL.	sodowe	Trafo Wąchock 7	8872705	
513	Wąchock	Szydłowiecka	5m	asfalt	OUR	wymiana	1	125	M6	ŻN energetyczn	10m	4m	na 7m	zostaje	0,2 m	10°	wymiana	pod linią	napowietrzna	AL.	rtęciowe	Trafo Wąchock 7	8872705	
514	Wąchock	Torowa	5m	asfalt	OUR	wymiana	1	125	M5	wirowany	10m	1m	na 8m	zostaje	0,2 m	10°	wymiana	pod linią	napowietrzna	AsXSn	rtęciowe	Trafo Wąchock 7	8872705	
515	Wąchock	Torowa	5m	asfalt	Elgo Luna	wymiana	1	150	M5	wirowany	10m	1m	na 8m	zostaje	0,2 m	10°	wymiana	nad linią	napowietrzna	AsXSn	sodowe	Trafo Wąchock 7	8872705	
516	Wąchock	Torowa	5m	asfalt	OUR	wymiana	1	125	M5	wirowany	10m	0,5m	na 7m	zostaje	0,2 m	10°	wymiana	pod linią	napowietrzna	AL.	rtęciowe	Trafo Wąchock 7	8872705	
517	Wąchock	Torowa	5m	asfalt	Elgo Luna	wymiana	1	150	M5	ŻN energetyczn	10m	0,5m	na 7m	zostaje	0,2 m	10°	wymiana	pod linią	napowietrzna	AL.	sodowe	Trafo Wąchock 7	8872705	
518	Wąchock	Torowa	5m	asfalt	OUR	wymiana	1	125	M5	wirowany	10m	0,5m	na 7m	zostaje	0,2 m	10°	wymiana	pod linią	napowietrzna	AL.	rtęciowe	Trafo Wąchock 7	8872705	
519	Wąchock	Torowa	5m	asfalt	Elgo Luna	wymiana	1	150	M5	ŻN energetyczn	10m	1,5m	na 9m	zostaje	0,2 m	10°	wymiana	pod linią	napowietrzna	AsXSn	sodowe	Trafo Wąchock 7	8872705	
520	Wąchock	Torowa	5m	asfalt	OUR	wymiana	1	125	M5	ŻN energetyczn	10m	1,5m	na 7m	zostaje	0,2 m	10°	wymiana	pod linią	napowietrzna	AsXSn	rtęciowe	Trafo Wąchock 7	8872705	
521	Wąchock	Torowa	5m	asfalt	OUR	wymiana	1	125	M5	ŻN energetyczn	10m	2m	na 7m	zostaje	0,2 m	10°	wymiana	pod linią	napowietrzna	AL.	rtęciowe	Trafo Wąchock 7	8872705	
522	Wąchock	Torowa	5m	asfalt	Elgo Luna	wymiana	1	150	M5	ŻN energetyczn	10m	2m	na 7m	zostaje	0,2 m	5°	wymiana	pod linią	napowietrzna	AL.	sodowe	Trafo Wąchock 7	8872705	
523	Wąchock	Torowa	5m	asfalt	OUR	wymiana	1	125	M5	ŻN energetyczn	10m	1m	na 7m	zostaje	0,2 m	5°	wymiana	pod linią	napowietrzna	AL.	rtęciowe	Trafo Wąchock 7	8872705	
524	Wąchock	Torowa	5m	asfalt	Elgo Luna	wymiana	1	150	M5	ŻN energetyczn	10m	1m	na 7m	zostaje	0,2 m	5°	wymiana	pod linią	napowietrzna	AL.	sodowe	Trafo Wąchock 7	8872705	
525	Wąchock	Torowa	5m	asfalt	Elgo Luna	wymiana	1	150	M5	ŻN energetyczn	10m	1m	na 7m	zostaje	0,2 m	5°	wymiana	pod linią	napowietrzna	AL.	sodowe	Trafo Wąchock 7	8872705	
526	Wąchock	Torowa	5m	asfalt	Elgo Luna	wymiana	1	150	M5	ŻN energetyczn	10m	1,5m	na 7m	zostaje	0,2 m	5°	wymiana	pod linią	napowietrzna	AL.	sodowe	Trafo Wąchock 7	8872705	
527	Wąchock	Torowa	5m	asfalt	OUR	wymiana	1	125	M5	ŻN energetyczn	10m	6m	na 7m	zostaje	0,2 m	5°	wymiana	pod linią	napowietrzna	AL.	rtęciowe	Trafo Wąchock 7	8872705	
528	Wąchock	Torowa	5m	asfalt	Elgo Luna	wymiana	1	150	M5	ŻN energetyczn	10m	3m	na 7m	zostaje	0,2 m	20°	wymiana	pod linią	napowietrzna	AL.	sodowe	Trafo Wąchock 7	8872705	
529	Wąchock	Torowa	5m	asfalt	Mesko	wymiana	1	250	M5	ŻN energetyczn	10m	6m	na 7m	zostaje	0,2 m	20°	wymiana	pod linią	napowietrzna	AL.	rtęciowe	Trafo Wąchock 7	8872705	
530	Wąchock	Torowa	5m	asfalt	Mesko	wymiana	1	250	M5	ŻN energetyczn	10m	9m	na 8m	zostaje	0,2 m	20°	wymiana	pod linią	napowietrzna	AL.	rtęciowe	Trafo Wąchock 7	8872705	
531	Wąchock	Torowa	5m	asfalt	OUR	wymiana	1	125	M5	ŻN energetyczn	10m	6m	na 8m	zostaje	0,2 m	10°	wymiana	pod linią	napowietrzna	AL.	rtęciowe	Trafo Wąchock 7	8872705	
532	Wąchock	Torowa	5m	asfalt	Elgo Luna	wymiana	1	150	M5	ŻN energetyczn	10m	6m	na 8m	zostaje	0,2 m	10°	wymiana	pod linią	napowietrzna	AL.	sodowe	Trafo Wąchock 7	8872705	
533	Wąchock	Tychowska	4m	asfalt	Elgo Leda	wymiana	1	150	P4	ŻN energetyczn	10m	1m	na 7m	zostaje	0,2 m	10°	zostaje	pod linią	napowietrzna	AL.	sodowe	Trafo Wąchock 3	90064677	
534	Wąchock	Tychowska	4m	asfalt	Philips Malaga	wymiana	1	150	P4	ŻN energetyczn	10m	1m	na 7m	zostaje	0,2 m	10°	zostaje	pod linią	napowietrzna	AL.	sodowe	Trafo Wąchock 3	90064677	
535	Wąchock	Tychowska	4m	asfalt	Elgo Leda	wymiana	1	150	P4	ŻN energetyczn	10m	1m	na 7m	zostaje	0,2 m	10°	zostaje	pod linią	napowietrzna	AL.	sodowe	Trafo Wąchock 3	90064677	
536	Wąchock	Tychowska	4m	asfalt	Elgo Leda	wymiana	1	150	P4	ŻN energetyczn	10m	1m	na 7m	zostaje	0,2 m	10°	zostaje	pod linią	napowietrzna	AL.	sodowe	Trafo Wąchock 3	90064677	
537	Wąchock	Tychowska	4m	gruntowa	Elgo Leda	wymiana	1	150	P4	ŻN energetyczn	10m	1m	na 8m	zostaje	0,2 m	10°	zostaje	nad linią	napowietrzna	AL.	sodowe	Trafo Wąchock 7	8872705	
538	Wąchock	Tychowska	4m	gruntowa	Elgo Leda	wymiana	1	150	P4	ŻN energetyczn	10m	1m	na 8m	zostaje	0,2 m	10°	zostaje	nad linią	napowietrzna	AL.	sodowe	Trafo Wąchock 7	8872705	
539	Wąchock	Tychowska	4m	gruntowa	Elgo Leda	wymiana	1	150	P4	ŻN energetyczn	10m	1m	na 8m	zostaje	0,2 m	10°	zostaje	nad linią	napowietrzna	AL.	sodowe	Trafo Wąchock 7	8872705	
540	Wąchock	Tychowska	4m	gruntowa	Elgo Leda	wymiana	1	150	P4	ŻN energetyczn	10m	1m	na 8m	zostaje	0,2 m	10°	zostaje	nad linią	napowietrzna	AL.	sodowe	Trafo Wąchock 7	8872705	
541	Wąchock	Tychowska	4m	gruntowa	Elgo Leda	wymiana	1	150	P4	ŻN energetyczn	10m	3m	na 8m	zostaje	0,2 m	10°	zostaje	nad linią	napowietrzna	AL.	sodowe	Trafo Wąchock 7	8872705	
542	Wąchock	Tychowska	4m	gruntowa	Elgo Leda	wymiana	1	150	P4	ŻN energetyczn	10m	4m	na 8m	zostaje	0,2 m	10°	zostaje	nad linią	napowietrzna	AL.	sodowe	Trafo Wąchock 7	8872705	
543	**Wąchock**	**Tysiąclecia**	**5 m**	**asfalt**	**Rtęciowa**	**Wymiana**	**1**	125	**M6**	**ŻN Aowy**	**10 m**	**3 m**	**na wys. 7**	**Zostaje**	**0,5 m**	**0°**	**wymiana**	**pod linią**	**napowietrzna**	**AL.**	**rtęciowe**	Wąchock 13	83559474	
544	**Wąchock**	**Tysiąclecia**	**5 m**	**asfalt**	**Rtęciowa**	**Wymiana**	**1**	125	**M6**	**ŻN Aowy**	**12 m**	**3 m**	**na wys. 9**	**Zostaje**	**0,5 m**	**0°**	**wymiana**	**pod linią**	**napowietrzna**	**AL.**	**rtęciowe**	Wąchock 13	83559474	
545	**Wąchock**	**Tysiąclecia**	**5 m**	**asfalt**	**Rtęciowa**	**Wymiana**	**1**	125	**M6**	**ŻN Aowy**	**10 m**	**3 m**	**na wys. 7**	**Zostaje**	**0,3 m**	**5°**	**wymiana**	**pod linią**	**napowietrzna**	**AL.**	**rtęciowe**	Wąchock 13	83559474	
546	**Wąchock**	**Tysiąclecia**	**5 m**	**asfalt**	**Rtęciowa**	**Wymiana**	**1**	125	**M6**	**ŻN Aowy**	**10 m**	**3 m**	**na wys. 7**	**Zostaje**	**0,5 m**	**15°**	**wymiana**	**pod linią**	**napowietrzna**	**AL.**	**rtęciowe**	Wąchock 13	83559474	
547	**Wąchock**	**Tysiąclecia**	**5 m**	**asfalt**	**Rtęciowa**	**Wymiana**	**1**	125	**M6**	**ŻN**	**10 m**	**3 m**	**na wys. 7**	**Zostaje**	**0,1 m**	**5°**	**wymiana**	**pod linią**	**napowietrzna**	**AL.**	**rtęciowe**	Wąchock 13	83559474	
548	**Wąchock**	**Tysiąclecia**	**5 m**	**asfalt**	**Rtęciowa**	**Wymiana**	**1**	125	**M6**	**ŻN Aowy**	**10 m**	2 m	**na wys. 7**	**Zostaje**	**0,1 m**	**15°**	**wymiana**	**pod linią**	**napowietrzna**	**AL.**	**rtęciowe**	Wąchock 13	83559474	
549	**Wąchock**	**Tysiąclecia**	**5 m**	**asfalt**	**PHILIPS MALAGA**	**Wymiana**	**1**	70	**M6**	**ŻN**	**10 m**	2 m	**na wys. 7**	**Zostaje**	**1 m**	**15°**	**wymiana**	**pod linią**	**napowietrzna**	**AL.**	**sodowe**	Wąchock 13	83559474	
550	**Wąchock**	**Tysiąclecia**	**5 m**	**asfalt**	**Rtęciowa**	**Wymiana**	**1**	125	**M6**	**ŻN Aowy**	**10 m**	2 m	**na wys. 7**	**Zostaje**	**0,1 m**	**5°**	**wymiana**	**pod linią**	**napowietrzna**	**AL.**	**rtęciowe**	Wąchock 13	83559474	
551	**Wąchock**	**Tysiąclecia**	**5 m**	**asfalt**	**Rtęciowa**	**Wymiana**	**1**	125	**M6**	**ŻN**	**10 m**	7 m	**na wys. 7**	**Zostaje**	**0,1 m**	**5°**	**wymiana**	**pod linią**	**napowietrzna**	**AL.**	**rtęciowe**	Wąchock 13	83559474	
552	**Wąchock**	**Tysiąclecia**	**5 m**	**asfalt**	**Rtęciowa**	**Wymiana**	**1**	125	**M6**	**ŻN**	**10 m**	7 m	**na wys. 7**	**Zostaje**	**0,3 m**	**15°**	**wymiana**	**pod linią**	**napowietrzna**	**AL.**	**rtęciowe**	Wąchock 13	83559474	
553	**Wąchock**	**Tysiąclecia**	**5 m**	**asfalt**	**ELGO LEDA**	**Wymiana**	**1**	70	**M6**	**ŻN Aowy**	**10 m**	5 m	**na wys. 7**	**Zostaje**	**0,1 m**	**30°**	**wymiana**	**pod linią**	**napowietrzna**	**AL.**	**sodowe**	Wąchock 13	83559474	
554	**Wąchock**	**Tysiąclecia**	**5 m**	**asfalt**	**Rtęciowa**	**Wymiana**	**1**	125	**M6**	**ŻN Aowy**	**10 m**	3 m	**na wys. 7**	**Zostaje**	**0,1 m**	**5°**	**wymiana**	**pod linią**	**napowietrzna**	**AL.**	**rtęciowe**	Wąchock 13	83559474	
555	**Wąchock**	**Tysiąclecia**	**5 m**	**asfalt**	**Rtęciowa**	**Wymiana**	**1**	125	**M6**	**ŻN**	**10 m**	1 m	**na wys. 7**	**Zostaje**	**0,1 m**	**15°**	**wymiana**	**pod linią**	**napowietrzna**	**AL.**	**rtęciowe**	Wąchock 4	89006355	
556	**Wąchock**	**Tysiąclecia**	**5 m**	**asfalt**	**Rtęciowa**	**Wymiana**	**1**	125	**M6**	**ŻN**	**10 m**	3 m	**na wys. 7**	**Zostaje**	**0,5 m**	**30°**	**wymiana**	**pod linią**	**napowietrzna**	**AL.**	**rtęciowe**	Wąchock 4	89006355	
557	**Wąchock**	**Tysiąclecia**	**5 m**	**asfalt**	**Rtęciowa**	**Wymiana**	**1**	125	**M6**	**ŻN Aowy**	**10 m**	2 m	**na wys. 7**	**Zostaje**	**0,1 m**	**0°**	**wymiana**	**pod linią**	**napowietrzna**	**AL.**	**rtęciowe**	Wąchock 4	89006355	
558	**Wąchock**	**Tysiąclecia**	**5 m**	**asfalt**	**Rtęciowa**	**Wymiana**	**1**	125	**M6**	**ŻN**	**10 m**	5 m	**na wys. 7**	**Zostaje**	**0,5 m**	**15°**	**wymiana**	**pod linią**	**napowietrzna**	**AL.**	**rtęciowe**	Wąchock 4	89006355	
559	**Wąchock**	**Tysiąclecia**	**5 m**	**asfalt**	**ELGO LEDA**	**Wymiana**	**1**	70	**M6**	**ŻN**	**10 m**	5 m	**na wys. 7**	**Zostaje**	**0,5 m**	**5°**	**wymiana**	**pod linią**	**napowietrzna**	**AL.**	**sodowe**	Wąchock 4	89006355	
560	**Wąchock**	**Tysiąclecia**	**5 m**	**asfalt**	**Rtęciowa**	**Wymiana**	**1**	125	**M6**	**ŻN Aowy**	**10 m**	3 m	**na wys. 7**	**Zostaje**	**0,3 m**	**5°**	**wymiana**	**pod linią**	**napowietrzna**	**AL.**	**rtęciowe**	Wąchock 4	89006355	
561	**Wąchock**	**Tysiąclecia**	**5 m**	**asfalt**	**Rtęciowa**	**Wymiana**	**1**	125	**M6**	**Wirowy**	**10 m**	2 m	**na wys. 7**	**Zostaje**	**0,3 m**	**10°**	**wymiana**	**pod linią**	**napowietrzna**	**AL.**	**rtęciowe**	Wąchock 4	89006355	
562	**Wąchock**	**Tysiąclecia**	**5 m**	**asfalt**	**Rtęciowa**	**Wymiana**	**1**	125	**M6**	**ŻN Aowy**	**10 m**	2 m	**na wys. 7**	**Zostaje**	**0,1 m**	**5°**	**wymiana**	**pod linią**	**napowietrzna**	**AL.**	**rtęciowe**	Wąchock 4	89006355	
568	**Wąchock**	**Wesoła**	**3 m**	**asfalt**	**Rtęciowa**	**Wymiana**	**1**	125	**P4**	**ŻN**	**10 m**	**2 m**	**na wys. 7**	**Zostaje**	**0,1 m**	**15°**	**wymiana**	**pod linią**	**napowietrzna**	**AL.**	**rtęciowe**	Wąchock 4	89006355	
569	**Wąchock**	**Wesoła**	**3 m**	**grunt**	**Rtęciowa**	**Wymiana**	**1**	125	**P4**	**ŻN**	**10 m**	**1 m**	**na wys. 7**	**Zostaje**	**0,5 m**	**5°**	**wymiana**	**pod linią**	**napowietrzna**	**AL.**	**rtęciowe**	Wąchock 4	89006355	
570	**Wąchock**	**Wesoła**	**3 m**	**asfalt**	Rtęciowa	**Wymiana**	**1**	125	**P4**	**ŻN Aowy**	**10 m**	**1 m**	**na wys. 7**	**Zostaje**	**0,1 m**	**15°**	**wymiana**	**pod linią**	**napowietrzna**	**AL.**	**rtęciowe**	Wąchock 4	89006355	
571	**Wąchock**	**Wesoła**	**3 m**	**grunt**	ELGO EDA	**Wymiana**	**1**	70	**P4**	**ŻN**	**10 m**	**1 m**	**na wys. 7**	**Zostaje**	**0,1 m**	**15°**	**wymiana**	**pod linią**	**napowietrzna**	**AL.**	**sodowe**	Wąchock 4	89006355	
572	**Wąchock**	**Wesoła**	**3 m**	**grunt**	Rtęciowa	**Wymiana**	**1**	125	**P4**	**ŻN**	**10 m**	**1 m**	**na wys. 7**	**Zostaje**	**0,1 m**	**5°**	**wymiana**	**pod linią**	**napowietrzna**	**AL.**	**rtęciowe**	Wąchock 4	89006355	
573	**Wąchock**	**Wesoła**	**3 m**	**grunt**	Rtęciowa	**Wymiana**	**1**	125	**P4**	**ŻN**	**10 m**	**1 m**	**na wys. 7**	**Zostaje**	**0,1 m**	**5°**	**wymiana**	**pod linią**	**napowietrzna**	**AL.**	**rtęciowe**	Wąchock 4	89006355	
574	**Wąchock**	**Wesoła**	**3 m**	**grunt**	Rtęciowa	**Wymiana**	**1**	125	**P4**	**ŻN**	**10 m**	**1 m**	**na wys. 7**	**Zostaje**	**0,1 m**	**15°**	**wymiana**	**pod linią**	**napowietrzna**	**AL.**	**rtęciowe**	Wąchock 4	89006355	
575	**Wąchock**	**Wesoła**	**3 m**	**grunt**	Rtęciowa	**Wymiana**	**1**	125	**P4**	**ŻN Aowy**	**10 m**	**1 m**	**na wys. 7**	**Zostaje**	**0,1 m**	**15°**	**wymiana**	**pod linią**	**napowietrzna**	**AL.**	**rtęciowe**	Wąchock 4	89006355	
576	**Wąchock**	**Wesoła**	**3 m**	**grunt**	Rtęciowa	**Wymiana**	**1**	125	**P4**	**ŻN**	**10 m**	**1 m**	**na wys. 7**	**Zostaje**	**0,1 m**	**15°**	**wymiana**	**pod linią**	**napowietrzna**	**AL.**	**rtęciowe**	Wąchock 4	89006355	
577	**Wąchock**	**Wesoła**	**3 m**	**grunt**	Rtęciowa	**Wymiana**	**1**	125	**P4**	**ŻN Aowy**	**12 m**	**10 m**	**na wys. 9**	**Zostaje**	**0,1 m**	**15°**	**wymiana**	**pod linią**	**napowietrzna**	**AL.**	**rtęciowe**	Wąchock 4	89006355	
588	Wąchock	Wielkowiejska	5m	asfalt	OUR	wymiana	1	125	M5	ŻN energetyczn	11m	1,5m	na 9m	zostaje	0,5m	5°	wymiana	pod linią	napowietrzna	AL.	rtęciowe	Trafo Wąchock 8	90065052	
589	Wąchock	Wielkowiejska	5m	asfalt	Elgo Leda	wymiana	1	100	M5	ŻN energetyczn	10m	2m	na 7m	zostaje	0,5m	5°	wymiana	pod linią	napowietrzna	AL.	sodowe	Trafo Wąchock 8	90065052	
590	Wąchock	Wielkowiejska	5m	asfalt	OUR	wymiana	1	125	M5	ŻN energetyczn	10m	2m	na 7m	zostaje	0,5m	5°	wymiana	pod linią	napowietrzna	AL.	rtęciowe	Trafo Wąchock 8	90065052	

L.p.	MIEJSCOWOŚĆ	ULICA	SZEROKOŚĆ DROGI	NAWIERZCHNIA	TYP OPRAWY	OCENA OPRAWY	LICZBA OPRAW	MOC ŹRÓDŁA [W]	KLASA OŚWIETLENIOWA	TYP SŁUPA	WYS. SŁUPA	Nawis	WYS. WYSIĘGNIKA	OCENA SŁUPA	DŁUGOŚĆ WYSIĘGNIKA	KĄT NACH.	STATUS WYSIĘGN.	MOCOWANIE OPRAWY	TYP SIECI	TYP LINII	ŹRÓDŁO ŚWIATŁA	ZASILANIE	NR LICZNIKA	UWAGI
591	Wąchock	Wielkowiejska	5m	asfalt	OUR	wymiana	1	125	M5	ŻN energetycz	10m	1m	na 7m	zostaje	0,5m	20°	wymiana	pod linią	napowietrzna	AL.	rtęciowe	Trafo Wąchock 8	90065052	
592	Wąchock	Wielkowiejska	5m	asfalt	OUR	wymiana	1	125	M5	ŻN energetycz	10m	1m	na 7m	zostaje	0,5m	20°	wymiana	pod linią	napowietrzna	AL.	rtęciowe	Trafo Wąchock 8	90065052	
593	Wąchock	Wielkowiejska	5m	asfalt	Elgo Leda	wymiana	1	100	M5	ŻN energetycz	10m	1m	na 7m	zostaje	1,5m	5°	zostaje	pod linią	napowietrzna	AL.	sodowe	Trafo Wąchock 8	90065052	
594	Wąchock	Wielkowiejska	5m	asfalt	OUR	wymiana	1	125	M5	ŻN energetycz	10m	1,5m	na 7m	zostaje	0,5m	10°	wymiana	pod linią	napowietrzna	AL.	rtęciowe	Trafo Wąchock 8	90065052	
595	Wąchock	Wielkowiejska	5m	asfalt	OUR	wymiana	1	125	M5	wirowany	10m	6m	na 7m	zostaje	0,5m	10°	wymiana	pod linią	napowietrzna	AsXSn	rtęciowe	Trafo Wąchock 8	90065052	
596	Wąchock	Wielkowiejska	5m	asfalt	Elgo Leda	wymiana	1	100	M5	ŻN energetycz	10m	3m	na 7m	zostaje	0,5m	10°	zostaje	nad linią	napowietrzna	AsXSn	sodowe	Trafo Wąchock 8	90065052	
597	Wąchock	Wielkowiejska	5m	asfalt	OUR	wymiana	1	125	M5	ŻN energetycz	10m	6m	na 7m	zostaje	0,5m	10°	wymiana	pod linią	napowietrzna	AsXSn	rtęciowe	Trafo Wąchock 8	90065052	
598	Wąchock	Wielkowiejska	5m	asfalt	Mesko	wymiana	1	250	M5	ŻN energetycz	10m	9m	na 8m	zostaje	0,5m	10°	wymiana	pod linią	napowietrzna	AsXSn	sodowe	Trafo Wąchock 8	90065052	
599	Wąchock	Wielkowiejska	5m	asfalt	Elgo Leda	wymiana	1	100	M5	ŻN energetycz	10m	6m	na 8m	zostaje	0,5m	10°	zostaje	nad linią	napowietrzna	AsXSn	sodowe	Trafo Wąchock 8	90065052	
600	Wąchock	Wielkowiejska	5m	asfalt	Elgo Leda	wymiana	1	100	M5	ŻN energetycz	10m	6m	na 8m	zostaje	0,5m	10°	wymiana	nad linią	napowietrzna	AsXSn	sodowe	Trafo Wąchock 8	90065052	
601	Wąchock	Wielkowiejska	5m	asfalt	Elgo Leda	wymiana	1	100	M5	ŻN energetycz	10m	6m	na 8m	zostaje	0,5m	10°	wymiana	nad linią	napowietrzna	AsXSn	sodowe	Trafo Wąchock 8	90065052	
602	Wąchock	Wielkowiejska	5m	asfalt	OUR	wymiana	1	125	M5	ŻN energetycz	10m	6m	na 8m	zostaje	0,5m	10°	wymiana	nad linią	napowietrzna	AsXSn	rtęciowe	Trafo Wąchock 8	90065052	
603	Marcinków	Marcinków Dolny	7m	asfalt	Elgo Leda	wymiana	1	150	M5	ŻN energetycz	10m	9m	na 7m	zostaje	0,2 m	30°	wymiana	pod linią	napowietrzna	AL.	sodowe	Trafo Marcinków Do	30517975	
604	Marcinków	Marcinków Dolny	7m	asfalt	OUR	wymiana	1	125	M5	ŻN energetycz	10m	5m	na 7m	zostaje	0,2 m	20°	wymiana	pod linią	napowietrzna	AL.	rtęciowe	Trafo Marcinków Do	30517975	
605	Marcinków	Marcinków Dolny	7m	asfalt	OUR	wymiana	1	125	M5	ŻN energetycz	10m	9m	na 7m	zostaje	0,2 m	20°	wymiana	pod linią	napowietrzna	AL.	rtęciowe	Trafo Marcinków Do	30517975	
606	Marcinków	Marcinków Dolny	7m	asfalt	OUR	wymiana	1	125	M5	ŻN energetycz	10m	9m	na 7m	zostaje	0,2 m	20°	wymiana	pod linią	napowietrzna	AL.	rtęciowe	Trafo Marcinków Do	30517975	
607	Marcinków	Marcinków Dolny	7m	asfalt	Elgo Luna	wymiana	1	150	M5	ŻN energetycz	10m	5m	na 7m	zostaje	0,2 m	20°	wymiana	pod linią	napowietrzna	AL.	sodowe	Trafo Marcinków Do	30517975	
608	Marcinków	Marcinków Dolny	7m	asfalt	OUR	wymiana	1	125	M5	ŻN energetycz	10m	6m	na 7m	zostaje	0,2 m	20°	wymiana	pod linią	napowietrzna	AL.	rtęciowe	Trafo Marcinków Do	30517975	
609	Marcinków	Marcinków Dolny	7m	asfalt	OUR	wymiana	1	125	M5	ŻN energetycz	10m	6m	na 7m	zostaje	0,2 m	20°	wymiana	pod linią	napowietrzna	AL.	rtęciowe	Trafo Marcinków Do	30517975	
610	Marcinków	Marcinków Dolny	7m	asfalt	OUR	wymiana	1	125	M5	ŻN energetycz	10m	6m	na 7m	zostaje	0,2 m	20°	wymiana	pod linią	napowietrzna	AL.	rtęciowe	Trafo Marcinków Do	30517975	
611	Marcinków	Marcinków Dolny	7m	asfalt	Elgo Luna	wymiana	1	150	M5	ŻN energetycz	10m	6m	na 7m	zostaje	0,2 m	20°	wymiana	pod linią	napowietrzna	AL.	sodowe	Trafo Marcinków Do	30517975	
612	Marcinków	Marcinków Dolny	7m	asfalt	OUR	wymiana	1	125	M5	ŻN energetycz	10m	6m	na 7m	zostaje	0,2 m	20°	wymiana	pod linią	napowietrzna	AL.	rtęciowe	Trafo Marcinków Do	30517975	
613	Marcinków	Marcinków Dolny	7m	asfalt	Elgo Luna	wymiana	1	150	M5	ŻN energetycz	10m	6m	na 7m	zostaje	0,2 m	20°	wymiana	pod linią	napowietrzna	AL.	sodowe	Trafo Marcinków Do	30517975	
614	Marcinków	Marcinków Dolny	7m	asfalt	OUR	wymiana	1	125	M5	ŻN energetycz	10m	6m	na 7m	zostaje	0,2 m	20°	wymiana	pod linią	napowietrzna	AL.	rtęciowe	Trafo Marcinków Do	30517975	
615	Marcinków	Marcinków Dolny	7m	asfalt	Elgo Luna	wymiana	1	150	M5	ŻN energetycz	10m	6m	na 7m	zostaje	0,2 m	20°	wymiana	pod linią	napowietrzna	AL.	sodowe	Trafo Marcinków Do	30517975	
616	Marcinków	Marcinków Dolny	7m	asfalt	OUR	wymiana	1	125	M5	ŻN energetycz	10m	6m	na 7m	zostaje	0,2 m	20°	wymiana	pod linią	napowietrzna	AL.	rtęciowe	Trafo Marcinków Do	30517975	
617	Marcinków	Marcinków Dolny	7m	asfalt	Elgo Luna	wymiana	1	150	M5	ŻN energetycz	10m	6m	na 7m	zostaje	0,2 m	20°	wymiana	pod linią	napowietrzna	AL.	sodowe	Trafo Marcinków Do	30517975	
618	Marcinków	Marcinków Dolny	7m	asfalt	OUR	wymiana	1	125	M5	ŻN energetycz	10m	6m	na 7m	zostaje	0,2 m	20°	wymiana	pod linią	napowietrzna	AL.	rtęciowe	Trafo Marcinków Do	30517975	
619	Marcinków	Marcinków Dolny	7m	asfalt	Elgo Luna	wymiana	1	150	M5	ŻN energetycz	10m	6m	na 7m	zostaje	0,2 m	20°	wymiana	pod linią	napowietrzna	AL.	sodowe	Trafo Marcinków Do	30517975	
620	Marcinków	Marcinków Dolny	7m	asfalt	Elgo Strada	wymiana	1	250	M5	ŻN energetycz	10m	6m	na 7m	zostaje	0,2 m	20°	wymiana	pod linią	napowietrzna	AL.	sodowe	Trafo Marcinków Do	30517975	
621	Marcinków	Marcinków Dolny	7m	asfalt	OUR	wymiana	1	125	M5	ŻN energetycz	10m	6m	na 7m	zostaje	0,2 m	20°	wymiana	pod linią	napowietrzna	AL.	rtęciowe	Trafo Marcinków Do	30517975	
622	Marcinków	Marcinków Dolny	7m	asfalt	Elgo Leda	wymiana	1	150	M5	ŻN energetycz	10m	6m	na 7m	zostaje	0,2 m	20°	wymiana	pod linią	napowietrzna	AL.	sodowe	Trafo Marcinków Do	30517975	
623	Marcinków	Marcinków Dolny	7m	asfalt	Elgo Luna	wymiana	1	150	M5	ŻN energetycz	10m	6m	na 7m	zostaje	0,2 m	20°	wymiana	pod linią	napowietrzna	AL.	sodowe	Trafo Marcinków Do	30517975	
624	Marcinków	Marcinków Dolny	7m	asfalt	Elgo Luna	wymiana	1	150	M5	ŻN energetycz	10m	6m	na 7m	zostaje	0,2 m	20°	wymiana	pod linią	napowietrzna	AL.	sodowe	Trafo Marcinków Do	30517975	
625	Marcinków	Marcinków Dolny	7m	asfalt	OUR	wymiana	1	125	M5	ŻN energetycz	10m	6m	na 7m	zostaje	0,2 m	20°	wymiana	pod linią	napowietrzna	AL.	rtęciowe	Trafo Marcinków Do	30517975	
626	Marcinków	Marcinków Dolny	7m	asfalt	Elgo Luna	wymiana	1	150	M5	ŻN energetycz	10m	6m	na 7m	zostaje	0,2 m	20°	wymiana	pod linią	napowietrzna	AL.	sodowe	Trafo Marcinków Do	30517975	
627	Marcinków	Marcinków Dolny	7m	asfalt	Elgo Leda	wymiana	1	150	M5	ŻN energetycz	10m	7m	na 7m	zostaje	1,5m	20°	wymiana	pod linią	napowietrzna	AL.	sodowe	Trafo Marcinków Do	30517975	
628	Marcinków	Marcinków Dolny	7m	asfalt	Elgo Leda	wymiana	1	150	M5	ŻN energetycz	10m	7m	na 7m	zostaje	1,5m	20°	wymiana	pod linią	napowietrzna	AL.	sodowe	Trafo Marcinków Do	30517975	
629	Marcinków	Marcinków Dolny	7m	asfalt	Elgo Leda	wymiana	1	150	M5	ŻN energetycz	10m	6m	na 7m	zostaje	0,2 m	20°	wymiana	pod linią	napowietrzna	AL.	sodowe	Trafo Marcinków Do	30517975	
630	Marcinków	Marcinków Dolny	7m	asfalt	OUR	wymiana	1	125	M5	ŻN energetycz	10m	6m	na 7m	zostaje	0,2 m	20°	wymiana	pod linią	napowietrzna	AL.	rtęciowe	Trafo Marcinków Do	30517975	
631	Marcinków	Marcinków Dolny	7m	asfalt	Elgo Luna	wymiana	1	150	M5	ŻN energetycz	10m	4m	na 7m	zostaje	0,2 m	20°	wymiana	pod linią	napowietrzna	AL.	sodowe	Trafo Marcinków Do	3017992	
632	Marcinków	Marcinków Dolny	7m	asfalt	OUR	wymiana	1	125	M5	ŻN energetycz	10m	4m	na 7m	zostaje	0,2 m	20°	wymiana	pod linią	napowietrzna	AL.	rtęciowe	Trafo Marcinków Do	3017992	
633	Marcinków	Marcinków Dolny	7m	asfalt	Elgo Luna	wymiana	1	150	M5	ŻN energetycz	10m	3m	na 7m	zostaje	0,2 m	20°	wymiana	pod linią	napowietrzna	AL.	sodowe	Trafo Marcinków Do	3017992	
634	Marcinków	Marcinków Dolny	7m	asfalt	OUR	wymiana	1	125	M5	ŻN energetycz	10m	3m	na 7m	zostaje	0,2 m	20°	wymiana	pod linią	napowietrzna	AL.	rtęciowe	Trafo Marcinków Do	3017992	
635	Marcinków	Marcinków Dolny	7m	asfalt	Elgo Luna	wymiana	1	150	M5	ŻN energetycz	10m	3m	na 7m	zostaje	0,2 m	20°	wymiana	pod linią	napowietrzna	AL.	sodowe	Trafo Marcinków Do	3017992	
636	Marcinków	Marcinków Dolny	7m	asfalt	OUR	wymiana	1	125	M5	ŻN energetycz	10m	3m	na 7m	zostaje	0,2 m	20°	wymiana	pod linią	napowietrzna	AL.	rtęciowe	Trafo Marcinków Do	3017992	
637	Marcinków	Marcinków Dolny	7m	asfalt	Elgo Leda	wymiana	1	150	M5	ŻN energetycz	10m	3m	na 7m	zostaje	0,2 m	20°	wymiana	pod linią	napowietrzna	AL.	sodowe	Trafo Marcinków Do	3017992	
638	Marcinków	Marcinków Dolny	7m	asfalt	OUR	wymiana	1	125	M5	ŻN energetycz	10m	3m	na 7m	zostaje	0,2 m	20°	wymiana	pod linią	napowietrzna	AL.	rtęciowe	Trafo Marcinków Do	3017992	
639	Marcinków	Marcinków Dolny	7m	asfalt	Elgo Luna	wymiana	1	150	M5	ŻN energetycz	10m	3m	na 7m	zostaje	0,2 m	20°	wymiana	pod linią	napowietrzna	AL.	sodowe	Trafo Marcinków Do	3017992	
640	Marcinków	Marcinków Dolny	7m	asfalt	OUR	wymiana	1	125	M5	ŻN energetycz	10m	3m	na 7m	zostaje	0,2 m	20°	wymiana	pod linią	napowietrzna	AL.	rtęciowe	Trafo Marcinków Do	3017992	
641	Marcinków	Marcinków Dolny	7m	asfalt	Elgo Luna	wymiana	1	150	M5	ŻN energetycz	10m	3m	na 7m	zostaje	0,2 m	20°	wymiana	pod linią	napowietrzna	AL.	sodowe	Trafo Marcinków Do	3017992	
642	Marcinków	Marcinków Dolny	7m	asfalt	OUR	wymiana	1	125	M5	ŻN energetycz	10m	3m	na 7m	zostaje	0,2 m	20°	wymiana	pod linią	napowietrzna	AL.	rtęciowe	Trafo Marcinków Do	3017992	
643	Marcinków	Marcinków Dolny	7m	asfalt	Elgo Leda	wymiana	1	150	M5	ŻN energetycz	10m	3m	na 7m	zostaje	0,2 m	20°	wymiana	pod linią	napowietrzna	AL.	sodowe	Trafo Marcinków Do	3017992	
645	Marcinków	Marcinków Dolny	7m	asfalt	Elgo Leda	wymiana	1	150	M5	ŻN energetycz	10m	9m	na 7m	zostaje	1,5m	20°	wymiana	pod linią	napowietrzna	AL.	sodowe	Trafo Marcinków Do	3017992	
647	Marcinków	Marcinków Górny	5m	asfalt	Elgo Strada	wymiana	1	250	M6	ŻN energetycz	10m	9m	na 7m	zostaje	0,2 m	15°	wymiana	pod linią	napowietrzna	AL.	rtęciowe	Trafo Marcinków Gó	17223438	
648	Marcinków	Marcinków Górny	5m	asfalt	Elgo Luna	wymiana	1	150	M6	ŻN energetycz	10m	9m	na 7m	zostaje	0,2 m	15°	wymiana	pod linią	napowietrzna	AL.	sodowe	Trafo Marcinków Gó	17223438	
649	Marcinków	Marcinków Górny	5m	asfalt	Mesko	wymiana	1	250	M6	ŻN energetycz	10m	9m	na 7m	zostaje	0,2 m	15°	wymiana	pod linią	napowietrzna	AL.	rtęciowe	Trafo Marcinków Gó	17223438	
650	Marcinków	Marcinków Górny	5m	asfalt	Elgo Luna	wymiana	1	150	M6	ŻN energetycz	10m	9m	na 7m	zostaje	0,2 m	15°	wymiana	pod linią	napowietrzna	AL.	sodowe	Trafo Marcinków Gó	17223438	
651	Marcinków	Marcinków Górny	5m	asfalt	Mesko	wymiana	1	250	M6	ŻN energetycz	10m	6m	na 7m	zostaje	0,2 m	10°	wymiana	pod linią	napowietrzna	AL.	rtęciowe	Trafo Marcinków Gó	17223438	
652	Marcinków	Marcinków Górny	5m	asfalt	Elgo Luna	wymiana	1	150	M6	ŻN energetycz	10m	6m	na 7m	zostaje	0,2 m	10°	wymiana	pod linią	napowietrzna	AL.	sodowe	Trafo Marcinków Gó	17223438	
653	Marcinków	Marcinków Górny	5m	asfalt	Mesko	wymiana	1	250	M6	ŻN energetycz	10m	6m	na 7m	zostaje	0,2 m	10°	wymiana	pod linią	napowietrzna	AL.	rtęciowe	Trafo Marcinków Gó	17223438	
654	Marcinków	Marcinków Górny	5m	asfalt	OUR	wymiana	1	125	M6	ŻN energetycz	10m	6m	na 7m	zostaje	0,2 m	10°	wymiana	pod linią	napowietrzna	AL.	rtęciowe	Trafo Marcinków Gó	17223438	
655	Marcinków	Marcinków Górny	5m	asfalt	Mesko	wymiana	1	250	M6	ŻN energetycz	10m	6m	na 7m	zostaje	0,2 m	10°	wymiana	pod linią	napowietrzna	AL.	rtęciowe	Trafo Marcinków Gó	17223438	
656	Marcinków	Marcinków Górny	5m	asfalt	Elgo Luna	wymiana	1	150	M6	ŻN energetycz	10m	3m	na 7m	zostaje	0,2 m	10°	wymiana	pod linią	napowietrzna	AL.	sodowe	Trafo Marcinków Gó	17223438	
657	Marcinków	Marcinków Górny	5m	asfalt	OUR	wymiana	1	125	M6	ŻN energetycz	10m	3m	na 7m	zostaje	0,2 m	10°	wymiana	pod linią	napowietrzna	AL.	rtęciowe	Trafo Marcinków Gó	17223438	
658	Marcinków	Marcinków Górny	5m	asfalt	Elgo Luna	wymiana	1	150	M6	ŻN energetycz	10m	5m	na 7m	zostaje	0,2 m	10°	wymiana	pod linią	napowietrzna	AL.	sodowe	Trafo Marcinków Gó	17223438	
659	Marcinków	Marcinków Górny	5m	asfalt	OUR	wymiana	1	125	M6	ŻN energetycz	10m	7m	na 7m	zostaje	0,2 m	10°	wymiana	pod linią	napowietrzna	AL.	rtęciowe	Trafo Marcinków Gó	17223438	

L.p.	MIEJSCOWOŚĆ	ULICA	SZEROKOŚĆ DROGI	NAWIERZCHNIA	TYP OPRAWY	OCENA OPRAWY	LICZBA OPRAW	MOC ŹRÓDŁA [W]	KLASA OŚWIETLENIOWA	TYP SŁUPA	WYS. SŁUPA	Nawis	WYS. WYSIĘGNIKA	OCENA SŁUPA	DŁUGOŚĆ WYSIĘGNIKA	KĄT NACH.	STATUS WYSIĘGN.	MOCOWANIE OPRAWY	TYP SIECI	TYP LINII	ŹRÓDŁO ŚWIATŁA	ZASILANIE	NR LICZNIKA	UWAGI
660	Marcinków	Marcinków Górny	5m	asfalt	Elgo Luna	wymiana	1	150	M6	ŻN energetyc	10m	7m	na 7m	zostaje	0,2 m	10°	wymiana	pod linią	napowietrzna	AL.	sodowe	Trafo Marcinków Gó	17223438	
661	Marcinków	Marcinków Górny	5m	asfalt	OUR	wymiana	1	125	M6	ŻN energetyc	10m	7m	na 7m	zostaje	0,2 m	10°	wymiana	pod linią	napowietrzna	AL.	rtęciowe	Trafo Marcinków Gó	17223438	
662	Marcinków	Marcinków Górny	5m	asfalt	Elgo Luna	wymiana	1	150	M6	ŻN energetyc	10m	7m	na 7m	zostaje	0,2 m	10°	wymiana	pod linią	napowietrzna	AL.	sodowe	Trafo Marcinków Gó	17223438	
663	Marcinków	Marcinków Górny	5m	asfalt	Mesko	wymiana	1	250	M6	ŻN energetyc	10m	7m	na 7m	zostaje	0,2 m	10°	wymiana	pod linią	napowietrzna	AL.	rtęciowe	Trafo Marcinków Gó	17223438	
664	Marcinków	Marcinków Górny	5m	asfalt	Elgo Luna	wymiana	1	150	M6	ŻN energetyc	10m	7m	na 7m	zostaje	0,2 m	10°	wymiana	pod linią	napowietrzna	AL.	sodowe	Trafo Marcinków Gó	17223438	
665	Marcinków	Marcinków Górny	5m	asfalt	OUR	wymiana	1	125	M6	ŻN energetyc	10m	7m	na 7m	zostaje	0,2 m	10°	wymiana	pod linią	napowietrzna	AL.	rtęciowe	Trafo Marcinków Gó	17223438	
666	Marcinków	Marcinków Górny	5m	asfalt	Elgo Luna	wymiana	1	150	M6	ŻN energetyc	10m	9m	na 7m	zostaje	0,2 m	10°	wymiana	pod linią	napowietrzna	AL.	sodowe	Trafo Marcinków Gó	17223438	
667	Marcinków	Marcinków Górny	5m	asfalt	OUR	wymiana	1	125	M6	ŻN energetyc	10m	6m	na 7m	zostaje	0,2 m	10°	wymiana	pod linią	napowietrzna	AL.	rtęciowe	Trafo Marcinków Gó	17223438	
668	Marcinków	Marcinków Górny	5m	asfalt	Elgo Luna	wymiana	1	150	M6	ŻN energetyc	10m	6m	na 7m	zostaje	0,2 m	20°	wymiana	pod linią	napowietrzna	AL.	sodowe	Trafo Marcinków Gó	17223438	
669	Marcinków	Marcinków Górny	5m	asfalt	OUR	wymiana	1	125	M6	ŻN energetyc	10m	6m	na 7m	zostaje	0,2 m	10°	wymiana	pod linią	napowietrzna	AL.	rtęciowe	Trafo Marcinków Gó	17223438	
670	Marcinków	Marcinków Górny	5m	asfalt	OUR	wymiana	1	125	M6	ŻN energetyc	10m	9m	na 7m	zostaje	0,2 m	10°	wymiana	pod linią	napowietrzna	AL.	rtęciowe	Trafo Marcinków Gó	17211084	
671	Marcinków	Marcinków Górny	5m	asfalt	Elgo Leda	wymiana	1	150	M6	ŻN energetyc	10m	9m	na 7m	zostaje	0,2 m	30°	wymiana	pod linią	napowietrzna	AL.	sodowe	Trafo Marcinków Gó	17211084	
672	Marcinków	Marcinków Górny	5m	asfalt	OUR	wymiana	1	125	M6	ŻN energetyc	10m	15m	na 7m	zostaje	0,2 m	30°	wymiana	pod linią	napowietrzna	AL.	rtęciowe	Trafo Marcinków Gó	17211084	
673	Marcinków	Marcinków Górny	5m	asfalt	OUR	wymiana	1	125	M6	ŻN energetyc	10m	9m	na 7m	zostaje	0,2 m	30°	wymiana	pod linią	napowietrzna	AL.	rtęciowe	Trafo Marcinków Gó	17211084	
674	Marcinków	Marcinków Górny	5m	asfalt	Elgo Leda	wymiana	1	150	M6	ŻN energetyc	10m	9m	na 7m	zostaje	0,2 m	20°	wymiana	pod linią	napowietrzna	AL.	sodowe	Trafo Marcinków Gó	17211084	
675	Marcinków	Marcinków Górny	5m	asfalt	OUR	wymiana	1	125	M6	ŻN energetyc	10m	6m	na 7m	zostaje	0,2 m	10°	wymiana	pod linią	napowietrzna	AL.	rtęciowe	Trafo Marcinków Gó	17211084	
676	Marcinków	Marcinków Górny	5m	asfalt	Elgo Luna	wymiana	1	150	M6	ŻN energetyc	10m	4m	na 7m	zostaje	0,2 m	10°	wymiana	pod linią	napowietrzna	AL.	sodowe	Trafo Marcinków Gó	17211084	
677	Marcinków	Marcinków Górny	5m	asfalt	OUR	wymiana	1	125	M6	ŻN energetyc	10m	3m	na 7m	zostaje	0,2 m	10°	wymiana	pod linią	napowietrzna	AL.	rtęciowe	Trafo Marcinków Gó	17211084	
678	Marcinków	Marcinków Górny	5m	asfalt	Elgo Luna	wymiana	1	150	M6	ŻN energetyc	10m	6m	na 7m	zostaje	0,2 m	10°	wymiana	pod linią	napowietrzna	AL.	sodowe	Trafo Marcinków Gó	17211084	
679	Marcinków	Marcinków Górny	5m	asfalt	OUR	wymiana	1	125	M6	ŻN energetyc	10m	9m	na 7m	zostaje	0,2 m	10°	wymiana	pod linią	napowietrzna	AL.	rtęciowe	Trafo Marcinków Gó	17211084	
680	Marcinków	Marcinków Górny	5m	asfalt	OUR	wymiana	1	125	M6	ŻN energetyc	10m	9m	na 7m	zostaje	0,2 m	10°	wymiana	pod linią	napowietrzna	AL.	rtęciowe	Trafo Marcinków Gó	17211084	
681	Marcinków	Marcinków Górny	5m	asfalt	Elgo Leda	wymiana	1	150	M6	ŻN energetyc	10m	12m	na 7m	zostaje	0,2 m	10°	wymiana	pod linią	napowietrzna	AL.	sodowe	Trafo Marcinków Gó	17211084	
682	Marcinków	Marcinków Górny	5m	asfalt	Elgo Luna	wymiana	1	150	M6	ŻN energetyc	10m	9m	na 7m	zostaje	0,2 m	10°	wymiana	pod linią	napowietrzna	AL.	sodowe	Trafo Marcinków Gó	17211084	
683	Marcinków	Marcinków Górny	5m	asfalt	Elgo Luna	wymiana	1	150	M6	ŻN energetyc	10m	9m	na 7m	zostaje	0,2 m	10°	wymiana	pod linią	napowietrzna	AL.	sodowe	Trafo Marcinków Gó	17211084	
684	Marcinków	Marcinków Górny	5m	asfalt	Elgo Luna	wymiana	1	150	M6	ŻN energetyc	10m	1m	na 7m	zostaje	0,2 m	10°	wymiana	pod linią	napowietrzna	AL.	sodowe	Trafo Marcinków Gó	17211084	
685	Parszów	Dolna	4m	asfalt	OUR	wymiana	1	125	M6	wirowany	10m	1,5 m	na 8m	zostaje	0,5 m	5°	zostaje	nad linią	napowietrzna	AsXSn	rtęciowe	Trafo Parszów 9	14698936	
686	Parszów	Dolna	4m	asfalt	Mesko	wymiana	1	125	M6	wirowany	10m	4m	na 9m	zostaje	0,5 m	5°	zostaje	nad linią	napowietrzna	AsXSn	rtęciowe	Trafo Parszów 9	14698936	
687	Parszów	Dolna	4m	asfalt	Mesko	wymiana	1	125	M6	wirowany	10m	3m	na 9m	zostaje	0,5 m	5°	zostaje	nad linią	napowietrzna	AsXSn	rtęciowe	Trafo Parszów 9	14698936	
688	Parszów	Dolna	4m	asfalt	Mesko	wymiana	1	125	M6	wirowany	10m	3m	na 9m	zostaje	0,5 m	5°	zostaje	nad linią	napowietrzna	AsXSn	rtęciowe	Trafo Parszów 9	14698936	
689	Parszów	Dolna	4m	asfalt	Mesko	wymiana	1	125	M6	wirowany	10m	3m	na 9m	zostaje	0,5 m	5°	zostaje	nad linią	napowietrzna	AsXSn	rtęciowe	Trafo Parszów 9	14698936	
690	Parszów	Dolna	4m	asfalt	Mesko	wymiana	1	125	M6	wirowany	10m	3m	na 9m	zostaje	0,5 m	5°	zostaje	nad linią	napowietrzna	AsXSn	rtęciowe	Trafo Parszów 9	14698936	
691	Parszów	Dolna	4m	asfalt	Mesko	wymiana	1	125	M6	ŻN energetyc	10m	3m	na 9m	zostaje	0,5 m	5°	zostaje	nad linią	napowietrzna	AsXSn	rtęciowe	Trafo Parszów 9	14698936	
692	Parszów	Dolna	4m	asfalt	Mesko	wymiana	1	125	M6	ŻN energetyc	10m	3m	na 9m	zostaje	0,5 m	5°	zostaje	nad linią	napowietrzna	AsXSn	rtęciowe	Trafo Parszów 9	14698936	
693	Parszów	Dolna	4m	asfalt	Mesko	wymiana	1	125	M6	ŻN energetyc	10m	3m	na 9m	zostaje	0,5 m	5°	zostaje	nad linią	napowietrzna	AsXSn	rtęciowe	Trafo Parszów 9	14698936	
701	Parszów	Grabowa	4m	asfalt	Mesko	wymiana	1	125	M6	ŻN energetyc	10m	1m	na 7m	zostaje	0,2 m	10°	zostaje	pod linią	napowietrzna	AsXSn	rtęciowe	Trafo Parszów 7	90072783	
702	Parszów	Grabowa	4m	asfalt	Mesko	wymiana	1	125	M6	ŻN energetyc	10m	1m	na 7m	zostaje	0,2 m	10°	zostaje	pod linią	napowietrzna	AsXSn	rtęciowe	Trafo Parszów 7	90072783	
703	Parszów	Grabowa	4m	asfalt	Mesko	wymiana	1	125	M6	ŻN energetyc	10m	1m	na 7m	zostaje	0,2 m	10°	zostaje	pod linią	napowietrzna	AsXSn	rtęciowe	Trafo Parszów 7	90072783	
704	Parszów	Grabowa	4m	asfalt	Mesko	wymiana	1	125	M6	ŻN energetyc	10m	1m	na 7m	zostaje	0,2 m	10°	zostaje	pod linią	napowietrzna	AsXSn	rtęciowe	Trafo Parszów 7	90072783	
705	Parszów	Grabowa	4m	asfalt	OUR	wymiana	1	125	M6	ŻN energetyc	10m	2m	na 6m	zostaje	0,2 m	10°	wymiana	pod linią	napowietrzna	AL.	rtęciowe	Trafo Parszów 7	90072783	
706	Parszów	Grabowa	4m	asfalt	OUR	wymiana	1	125	M6	ŻN energetyc	10m	2m	na 6m	zostaje	0,2 m	10°	wymiana	pod linią	napowietrzna	AL.	rtęciowe	Trafo Parszów 7	90072783	
707	Parszów	Grabowa	4m	asfalt	OUR	wymiana	1	125	M6	ŻN energetyc	10m	2m	na 6m	zostaje	0,2 m	10°	wymiana	pod linią	napowietrzna	AL.	rtęciowe	Trafo Parszów 7	90072783	
708	Parszów	Grabowa	4m	asfalt	OUR	wymiana	1	125	M6	ŻN energetyc	10m	2m	na 6m	zostaje	0,2 m	10°	wymiana	pod linią	napowietrzna	AL.	rtęciowe	Trafo Parszów 7	90072783	
709	Parszów	Grabowa	4m	asfalt	OUR	wymiana	1	125	M6	ŻN energetyc	10m	2m	na 6m	zostaje	0,2 m	10°	wymiana	pod linią	napowietrzna	AL.	rtęciowe	Trafo Parszów 7	90072783	
710	Parszów	Grabowa	4m	asfalt	OUR	wymiana	1	125	M6	ŻN energetyc	10m	2m	na 6m	zostaje	0,2 m	10°	wymiana	pod linią	napowietrzna	AL.	rtęciowe	Trafo Parszów 7	90072783	
711	Parszów	Grabowa	4m	asfalt	OUR	wymiana	1	125	M6	ŻN energetyc	10m	2m	na 6m	zostaje	0,2 m	10°	wymiana	pod linią	napowietrzna	AL.	rtęciowe	Trafo Parszów 7	90072783	
712	Parszów	Grabowa	4m	asfalt	OUR	wymiana	1	125	M6	ŻN energetyc	10m	2m	na 6m	zostaje	0,2 m	10°	wymiana	pod linią	napowietrzna	AL.	rtęciowe	Trafo Parszów 7	90072783	
720	Parszów	Rzeczna	4m	asfalt	OUR	wymiana	1	125	M6	ŻN energetyc	10m	2m	na 8m	zostaje	0,5 m	10°	wymiana	pod linią	napowietrzna	AL.	rtęciowe	Trafo Parszów 3	16941713	
721	Parszów	Rzeczna	4m	asfalt	Elgo Strada	wymiana	1	250	M6	ŻN energetyc	10m	2m	na 7m	zostaje	0,5 m	5°	wymiana	pod linią	napowietrzna	AL.	sodowe	Trafo Parszów 3	16941713	
722	Parszów	Rzeczna	4m	asfalt	OUR	wymiana	1	125	M6	ŻN energetyc	10m	4m	na 8m	zostaje	0,5 m	5°	wymiana	pod linią	napowietrzna	AL.	rtęciowe	Trafo Parszów 3	16941713	
723	Parszów	Rzeczna	4m	asfalt	OUR	wymiana	1	125	M6	ŻN energetyc	10m	4m	na 8m	zostaje	0,5 m	20°	wymiana	nad linią	napowietrzna	AL.	rtęciowe	Trafo Parszów 3	16941713	
724	Parszów	Rzeczna	4m	asfalt	OUR	wymiana	1	125	M6	wirowany	10m	1m	na 9m	zostaje	1m	10°	wymiana	nad linią	napowietrzna	AL.	rtęciowe	Trafo Parszów 3	16941713	
725	Parszów	Rzeczna	4m	asfalt	OUR	wymiana	1	125	M6	ŻN energetyc	10m	2m	na 8m	zostaje	0,5 m	20°	wymiana	pod linią	napowietrzna	AL.	rtęciowe	Trafo Parszów 3	16941713	
726	Parszów	Rzeczna	4m	asfalt	OUR	wymiana	1	125	M6	ŻN energetyc	10m	3m	na 8m	zostaje	0,5 m	10°	wymiana	nad linią	napowietrzna	AL.	rtęciowe	Trafo Parszów 3	16941713	
727	Parszów	Rzeczna	4m	asfalt	OUR	wymiana	1	125	M6	ŻN energetyc	10m	3m	na 8m	zostaje	0,5 m	10°	wymiana	nad linią	napowietrzna	AL.	rtęciowe	Trafo Parszów 3	16941713	
728	Parszów	Rzeczna	4m	asfalt	OUR	wymiana	1	125	M6	ŻN energetyc	10m	3m	na 8m	zostaje	0,5 m	10°	wymiana	nad linią	napowietrzna	AL.	rtęciowe	Trafo Parszów 3	16941713	
731	Parszów	Górna	5m	asfalt	Elgo Luna	wymiana	1	150	M5	ŻN energetyc	10m	3m	na 7m	zostaje	0,2 m	20°	wymiana	pod linią	napowietrzna	AL.	sodowe	Trafo Parszów 11	14698988	
732	Parszów	Górna	5m	asfalt	Mesko	wymiana	1	125	M5	ŻN energetyc	10m	2m	na 7m	zostaje	0,2 m	10°	wymiana	pod linią	napowietrzna	AL.	rtęciowe	Trafo Parszów 11	14698988	
733	Parszów	Górna	5m	asfalt	Elgo Luna	wymiana	1	150	M5	ŻN energetyc	10m	1,5m	na 7m	zostaje	0,2 m	20°	wymiana	pod linią	napowietrzna	AL.	sodowe	Trafo Parszów 11	14698988	
734	Parszów	Górna	5m	asfalt	Mesko	wymiana	1	125	M5	ŻN energetyc	10m	1,5m	na 7m	zostaje	0,2 m	10°	wymiana	pod linią	napowietrzna	AL.	rtęciowe	Trafo Parszów 11	14698988	
735	Parszów	Górna	5m	asfalt	Elgo Luna	wymiana	1	150	M5	ŻN energetyc	10m	1,5m	na 7m	zostaje	0,2 m	20°	wymiana	pod linią	napowietrzna	AL.	sodowe	Trafo Parszów 11	14698988	
736	Parszów	Górna	5m	asfalt	Mesko	wymiana	1	125	M5	ŻN energetyc	10m	1,5m	na 7m	zostaje	0,2 m	10°	wymiana	pod linią	napowietrzna	AL.	rtęciowe	Trafo Parszów 11	14698988	
737	Parszów	Górna	5m	asfalt	Elgo Luna	wymiana	1	150	M5	wirowany	10m	1,5m	na 6m	zostaje	0,2 m	20°	wymiana	pod linią	napowietrzna	AL.	sodowe	Trafo Parszów 11	14698988	
738	Parszów	Górna	5m	asfalt	Mesko	wymiana	1	125	M5	wirowany	10m	1m	na 8m	zostaje	0,2 m	10°	wymiana	nad linią	napowietrzna	AL.	rtęciowe	Trafo Parszów 11	14698988	
739	Parszów	Górna	5m	asfalt	Elgo Luna	wymiana	1	150	M5	ŻN energetyc	10m	1m	na 7m	zostaje	0,2 m	10°	wymiana	pod linią	napowietrzna	AL.	sodowe	Trafo Parszów 11	14698988	
740	Parszów	Górna	5m	asfalt	Mesko	wymiana	1	125	M5	ŻN energetyc	10m	1m	na 7m	zostaje	0,2 m	10°	wymiana	pod linią	napowietrzna	AL.	rtęciowe	Trafo Parszów 11	14698988	
741	Parszów	Kamieniczki	7m	asfalt	Elgo Luna	wymiana	1	150	M5	ŻN energetyc	10m	2m	na 7m	zostaje	0,2 m	20°	wymiana	pod linią	napowietrzna	AL.	sodowe	Trafo Parszów 10	71911385	
742	Parszów	Kamieniczki	7m	asfalt	Mesko	wymiana	1	250	M5	ŻN energetyc	10m	2m	na 7m	zostaje	0,2 m	20°	wymiana	pod linią	napowietrzna	AL.	rtęciowe	Trafo Parszów 10	71911385	

L.p.	MIEJSCOWOŚĆ	ULICA	SZEROKOŚĆ DROGI	NAWIERZCHNIA	TYP OPRAWY	OCENA OPRAWY	LICZBA OPRAW	MOC ŹRÓDŁA [W]	KLASA OŚWIETLENIOWA	TYP SŁUPA	WYS. SŁUPA	Nawis	WYS. WYSIĘGNIKA	OCENA SŁUPA	DŁUGOŚĆ WYSIĘGNIKA	KĄT NACH.	STATUS WYSIĘGN.	MOCOWANIE OPRAWY	TYP SIECI	TYP LINII	ŹRÓDŁO ŚWIATŁA	ZASILANIE	NR LICZNIKA	UWAGI
743	Parszów	Kamieniczki	7m	asfalt	Elgo Luna	wymiana	1	150	M5	ŻN energetyca	10m	2m	na 7m	zostaje	0,2 m	20°	wymiana	pod linią	napowietrzna	AL.	sodowe	Trafo Parszów 10	71911385	
744	Parszów	Kamieniczki	7m	asfalt	Elgo Luna	wymiana	1	150	M5	ŻN energetyca	10m	2m	na 7m	zostaje	0,2 m	20°	wymiana	pod linią	napowietrzna	AL.	sodowe	Trafo Parszów 10	71911385	
745	Parszów	Kamieniczki	7m	asfalt	Mesko	wymiana	1	250	M5	ŻN energetyca	10m	2m	na 7m	zostaje	0,2 m	20°	wymiana	pod linią	napowietrzna	AL.	sodowe	Trafo Parszów 10	71911385	
746	Parszów	Kamieniczki	7m	asfalt	Elgo Luna	wymiana	1	150	M5	ŻN energetyca	10m	2m	na 7m	zostaje	0,2 m	20°	wymiana	pod linią	napowietrzna	AL.	sodowe	Trafo Parszów 10	71911385	
747	Parszów	Kamieniczki	7m	asfalt	Mesko	wymiana	1	250	M5	ŻN energetyca	10m	2m	na 6m	zostaje	0,2 m	20°	wymiana	pod linią	napowietrzna	AL.	rtęciowe	Trafo Parszów 10	71911385	
748	Parszów	Kamieniczki	7m	asfalt	Elgo Luna	wymiana	1	150	M5	ŻN energetyca	10m	2m	na 7m	zostaje	0,2 m	20°	wymiana	pod linią	napowietrzna	AL.	sodowe	Trafo Parszów 10	71911385	
749	Parszów	Kamieniczki	7m	asfalt	OUR	wymiana	1	125	M5	ŻN energetyca	10m	3m	na 6m	zostaje	0,2 m	20°	wymiana	pod linią	napowietrzna	AL.	rtęciowe	Trafo Parszów 10	71911385	
750	Parszów	Kamieniczki	7m	asfalt	Elgo Luna	wymiana	1	150	M5	ŻN energetyca	10m	3m	na 8m	zostaje	0,2 m	20°	wymiana	pod linią	napowietrzna	AL.	sodowe	Trafo Parszów 10	71911385	
751	Parszów	Kamieniczki	7m	asfalt	Mesko	wymiana	1	250	M5	ŻN energetyca	10m	3m	na 7m	zostaje	0,2 m	20°	wymiana	pod linią	napowietrzna	AL.	rtęciowe	Trafo Parszów 10	71911385	
752	Parszów	Kamieniczki	7m	asfalt	Elgo Luna	wymiana	1	150	M5	ŻN energetyca	10m	2m	na 7m	zostaje	0,2 m	20°	wymiana	pod linią	napowietrzna	AL.	sodowe	Trafo Parszów 10	71911385	
753	Parszów	Kamieniczki	7m	asfalt	Mesko	wymiana	1	250	M5	ŻN energetyca	10m	2m	na 7m	zostaje	0,2 m	20°	wymiana	pod linią	napowietrzna	AL.	rtęciowe	Trafo Parszów 10	71911385	
754	Parszów	Kamieniczki	7m	asfalt	Elgo Luna	wymiana	1	150	M5	ŻN energetyca	10m	2m	na 7m	zostaje	0,2 m	20°	wymiana	pod linią	napowietrzna	AL.	sodowe	Trafo Parszów 10	71911385	
755	Parszów	Kamieniczki	7m	asfalt	Mesko	wymiana	1	250	M5	ŻN energetyca	10m	2m	na 7m	zostaje	0,2 m	20°	wymiana	pod linią	napowietrzna	AL.	rtęciowe	Trafo Parszów 10	71911385	
756	Parszów	Kamieniczki	7m	asfalt	Elgo Luna	wymiana	1	150	M5	ŻN energetyca	10m	2m	na 7m	zostaje	0,2 m	20°	wymiana	pod linią	napowietrzna	AL.	sodowe	Trafo Parszów 10	71911385	
757	Parszów	Kamieniczki	7m	asfalt	Mesko	wymiana	1	250	M5	ŻN energetyca	10m	2m	na 7m	zostaje	0,2 m	20°	wymiana	pod linią	napowietrzna	AL.	rtęciowe	Trafo Parszów 10	71911385	
758	Parszów	Kamieniczki	7m	asfalt	Mesko	wymiana	1	250	M5	ŻN energetyca	10m	2m	na 7m	zostaje	0,2 m	20°	wymiana	pod linią	napowietrzna	AL.	rtęciowe	Trafo Parszów 10	71911385	
759	Parszów	Kamieniczki	7m	asfalt	OUR	wymiana	1	125	M5	ŻN energetyca	10m	3m	na 8m	zostaje	0,2 m	20°	wymiana	pod linią	napowietrzna	AL.	rtęciowe	Trafo Parszów 10	71911385	
760	Parszów	Kamieniczki	7m	asfalt	Elgo Luna	wymiana	1	150	M5	ŻN energetyca	10m	5m	na 7m	zostaje	0,2 m	20°	wymiana	pod linią	napowietrzna	AL.	sodowe	Trafo Parszów 10	71911385	
761	Parszów	Kamieniczki	7m	asfalt	Mesko	wymiana	1	250	M5	ŻN energetyca	10m	2m	na 7m	zostaje	0,2 m	20°	wymiana	pod linią	napowietrzna	AL.	rtęciowe	Trafo Parszów 10	71911385	
762	Parszów	Kamieniczki	7m	asfalt	Elgo Luna	wymiana	1	150	M5	ŻN energetyca	10m	2m	na 7m	zostaje	0,2 m	20°	wymiana	pod linią	napowietrzna	AL.	sodowe	Trafo Parszów 10	71911385	
763	Parszów	Kamieniczki	7m	asfalt	Mesko	wymiana	1	250	M5	ŻN energetyca	10m	3m	na 7m	zostaje	0,2 m	20°	wymiana	pod linią	napowietrzna	AL.	rtęciowe	Trafo Parszów 10	71911385	
764	Parszów	Kamieniczki	7m	asfalt	Elgo Luna	wymiana	1	150	M5	ŻN energetyca	10m	5m	na 7m	zostaje	0,2 m	20°	wymiana	pod linią	napowietrzna	AL.	sodowe	Trafo Parszów 10	71911385	
765	Parszów	Kamieniczki	7m	asfalt	OUR	wymiana	1	125	M5	ŻN energetyca	10m	5m	na 7m	zostaje	0,2 m	20°	wymiana	pod linią	napowietrzna	AL.	rtęciowe	Trafo Parszów 10	71911385	
766	Parszów	Młyńska	4m	gruntowa	Elgo Leda	wymiana	1	150	P4	ŻN energetyca	10m	1m	na 7m	zostaje	0,5 m	20°	wymiana	pod linią	napowietrzna	AL.	sodowe	Trafo Parszów 5	21950288	
767	Parszów	Młyńska	4m	gruntowa	Mesko	wymiana	1	150	P4	ŻN energetyca	10m	1m	na 7m	zostaje	0,5 m	20°	wymiana	pod linią	napowietrzna	AL.	sodowe	Trafo Parszów 5	21950288	
768	Parszów	Rzeczna 2	4m	gruntowa	OUR	wymiana	1	125	P4	ŻN energetyca	10m	3m	na 7m	zostaje	0,2 m	20°	wymiana	pod linią	napowietrzna	AsXSn	rtęciowe	Trafo Parszów 10	71911385	
769	Parszów	Rzeczna 2	4m	gruntowa	OUR	wymiana	1	125	P4	ŻN energetyca	10m	3m	na 7m	zostaje	0,2 m	20°	wymiana	pod linią	napowietrzna	AsXSn	rtęciowe	Trafo Parszów 10	71911385	
770	Parszów	Rzeczna 2	4m	gruntowa	Philips Malaga	wymiana	1	150	P4	ŻN energetyca	10m	3m	na 7m	zostaje	0,2 m	20°	wymiana	nad linią	napowietrzna	AsXSn	sodowe	Trafo Parszów 10	71911385	
771	Parszów	Szkolna	5m	asfalt	OUR	wymiana	1	125	M5	ŻN energetyca	10m	3m	na 9m	zostaje	1,5m	5°	zostaje	nad linią	napowietrzna	AL.	rtęciowe	Trafo Szkoła	90214969	
772	Parszów	Szkolna	5m	asfalt	OUR	wymiana	1	125	M5	ŻN energetyca	10m	3m	na 9m	zostaje	1,5m	5°	zostaje	nad linią	napowietrzna	AL.	rtęciowe	Trafo Szkoła	90214969	
773	Parszów	Szkolna	5m	asfalt	OUR	wymiana	1	125	M5	ŻN energetyca	10m	3m	na 9m	zostaje	1,5m	5°	zostaje	nad linią	napowietrzna	AL.	rtęciowe	Trafo Szkoła	90214969	
774	Parszów	Szkolna	5m	asfalt	OUR	wymiana	1	125	M5	ŻN energetyca	10m	3m	na 9m	zostaje	1,5m	5°	zostaje	nad linią	napowietrzna	AL.	rtęciowe	Trafo Szkoła	90214969	
775	Parszów	Szkolna	5m	asfalt	Mesko	wymiana	1	250	M5	ŻN energetyca	10m	3m	na 9m	zostaje	1,5m	5°	zostaje	nad linią	napowietrzna	AL.	rtęciowe	Trafo Szkoła	90214969	
776	Parszów	Szkolna	5m	asfalt	OUR	wymiana	1	125	M5	ŻN energetyca	10m	3m	na 9m	zostaje	1,5m	5°	zostaje	nad linią	napowietrzna	AL.	rtęciowe	Trafo Szkoła	90214969	
777	Parszów	Szkolna	5m	asfalt	OUR	wymiana	1	125	M5	ŻN energetyca	10m	3m	na 9m	zostaje	1,5m	5°	zostaje	nad linią	napowietrzna	AL.	rtęciowe	Trafo Szkoła	90214969	
778	Parszów	Szkolna	5m	asfalt	Elgo Luna	wymiana	1	150	M5	ŻN energetyca	10m	4m	na 7m	zostaje	0,2 m	20°	zostaje	pod linią	napowietrzna	AL.	sodowe	Trafo Szkoła	90214969	
779	Parszów	Szkolna	5m	asfalt	OUR	wymiana	1	125	M5	ŻN energetyca	10m	2m	na 9m	zostaje	1,5m	5°	wymiana	nad linią	napowietrzna	AL.	rtęciowe	Trafo Parszów 6	23368578	
780	Parszów	Szkolna	5m	asfalt	OUR	wymiana	1	125	M5	ŻN energetyca	10m	2m	na 9m	zostaje	1,5m	5°	zostaje	nad linią	napowietrzna	AL.	rtęciowe	Trafo Parszów 6	23368578	
781	Parszów	Szkolna	5m	asfalt	OUR	wymiana	1	125	M5	ŻN energetyca	10m	2m	na 9m	zostaje	1,5m	5°	zostaje	nad linią	napowietrzna	AL.	rtęciowe	Trafo Parszów 6	23368578	
782	Parszów	Szkolna	5m	asfalt	OUR	wymiana	1	125	M5	ŻN energetyca	10m	2m	na 9m	zostaje	1,5m	5°	zostaje	nad linią	napowietrzna	AL.	rtęciowe	Trafo Parszów 6	23368578	
783	Parszów	Szkolna	5m	asfalt	OUR	wymiana	1	125	M5	ŻN energetyca	10m	2m	na 9m	zostaje	1,5m	5°	zostaje	nad linią	napowietrzna	AL.	rtęciowe	Trafo Parszów 6	23368578	
784	Parszów	Szkolna	5m	asfalt	OUR	wymiana	1	125	M5	ŻN energetyca	10m	2m	na 9m	zostaje	1,5m	5°	zostaje	nad linią	napowietrzna	AL.	rtęciowe	Trafo Parszów 6	23368578	
785	Parszów	Szkolna	5m	asfalt	Mesko	wymiana	1	250	M5	ŻN energetyca	10m	2m	na 9m	zostaje	1,5m	5°	zostaje	nad linią	napowietrzna	AL.	rtęciowe	Trafo Parszów 6	23368578	
786	Parszów	Szkolna	5m	asfalt	Mesko	wymiana	1	250	M5	ŻN energetyca	10m	2m	na 9m	zostaje	1,5m	5°	zostaje	nad linią	napowietrzna	AL.	rtęciowe	Trafo Parszów 6	23368578	
787	Parszów	Szkolna	5m	asfalt	ElgoStrada	wymiana	1	150	M5	ŻN energetyca	10m	2m	na 9m	zostaje	0,2 m	10°	wymiana	pod linią	napowietrzna	AL.	sodowe	Trafo Parszów 6	23368578	
788	Parszów	Szkolna	5m	asfalt	OUR	wymiana	1	125	M5	ŻN energetyca	10m	2m	na 9m	zostaje	1,5m	5°	zostaje	nad linią	napowietrzna	AL.	rtęciowe	Trafo Parszów 6	23368578	
789	Parszów	Szkolna	5m	asfalt	OUR	wymiana	1	125	M5	ŻN energetyca	10m	2m	na 9m	zostaje	0,5 m	10°	zostaje	nad linią	napowietrzna	AL.	rtęciowe	Trafo Parszów 6	23368578	
790	Parszów	Szkolna	5m	asfalt	Mesko	wymiana	1	250	M5	ŻN energetyca	10m	2m	na 9m	zostaje	1,5m	5°	zostaje	nad linią	napowietrzna	AL.	rtęciowe	Trafo Parszów 6	23368578	
791	Parszów	Szkolna	5m	asfalt	OUR	wymiana	1	125	M5	ŻN energetyca	10m	2m	na 9m	zostaje	0,2 m	5°	zostaje	nad linią	napowietrzna	AL.	rtęciowe	Trafo Parszów 6	23368578	
792	Parszów	Szkolna	5m	asfalt	Mesko	wymiana	1	250	M5	ŻN energetyca	10m	2m	na 9m	zostaje	1,5m	5°	zostaje	nad linią	napowietrzna	AL.	rtęciowe	Trafo Parszów 6	23368578	
803	Parszów	Staszica	7m	asfalt	Elgo Leda	wymiana	1	150	M4	wirowany	10m	2m	na 9m	zostaje	0,5 m	10°	wymiana	nad linią	napowietrzna	AL.	sodowe	Trafo Parszów 3	16941713	
804	Parszów	Staszica	7m	asfalt	Elgo Leda	wymiana	1	150	M4	wirowany	10m	2m	na 9m	zostaje	0,5 m	10°	wymiana	nad linią	napowietrzna	AL.	rtęciowe	Trafo Parszów 3	16941713	
805	Parszów	Staszica	7m	asfalt	Elgo Leda	wymiana	1	150	M4	wirowany	10m	2m	na 9m	zostaje	0,5 m	10°	wymiana	nad linią	napowietrzna	AL.	sodowe	Trafo Parszów 3	16941713	
806	Parszów	Staszica	7m	asfalt	Elgo Leda	wymiana	1	150	M4	wirowany	10m	2m	na 9m	zostaje	0,5 m	10°	wymiana	nad linią	napowietrzna	AL.	ledowe	Trafo Parszów 3	16941713	
807	Parszów	Staszica	7m	asfalt	Elgo Leda	wymiana	1	150	M4	wirowany	10m	2m	na 9m	zostaje	0,5 m	10°	wymiana	nad linią	napowietrzna	AL.	ledowe	Trafo Parszów 3	16941713	
808	Parszów	Staszica	7m	asfalt	Elgo Leda	wymiana	1	150	M4	wirowany	10m	2m	na 9m	zostaje	0,5 m	10°	wymiana	nad linią	napowietrzna	AL.	ledowe	Trafo Parszów 3	16941713	
809	Parszów	Staszica	7m	asfalt	OUR	wymiana	1	125	M4	ŻN energetyca	10m	5m	na 7m	zostaje	0,2 m	5°	wymiana	pod linią	napowietrzna	AL.	rtęciowe	Trafo Parszów 3	16941713	
810	Parszów	Staszica	7m	asfalt	Elgo luna	wymiana	1	150	M4	ŻN energetyca	10m	5m	na 7m	zostaje	0,2 m	30°	wymiana	pod linią	napowietrzna	AL.	sodowe	Trafo Parszów 3	16941713	
811	Parszów	Staszica	7m	asfalt	Mesko	wymiana	1	250	M4	ŻN energetyca	10m	5m	na 7m	zostaje	0,2 m	30°	wymiana	pod linią	napowietrzna	AL.	rtęciowe	Trafo Parszów 3	16941713	
812	Parszów	Staszica	7m	asfalt	Elgo Luna	wymiana	1	150	M4	wirowany	10m	5m	na 7m	zostaje	0,2 m	30°	wymiana	pod linią	napowietrzna	AL.	sodowe	Trafo Parszów 3	16941713	
813	Parszów	Staszica	7m	asfalt	OUR	wymiana	1	125	M4	ŻN energetyca	10m	5m	na 7m	zostaje	0,2 m	20°	wymiana	pod linią	napowietrzna	AL.	rtęciowe	Trafo Parszów 3	16941713	
814	Parszów	Staszica	7m	asfalt	OUR	wymiana	1	125	M4	ŻN energetyca	10m	5m	na 7m	zostaje	0,2 m	20°	wymiana	pod linią	napowietrzna	AL.	rtęciowe	Trafo Parszów 5	21950288	
815	Parszów	Staszica	7m	asfalt	OUR	wymiana	1	125	M4	ŻN energetyca	10m	5m	na 7m	zostaje	0,2 m	20°	wymiana	pod linią	napowietrzna	AL.	rtęciowe	Trafo Parszów 5	21950288	
816	Parszów	Staszica	7m	asfalt	Elgo Luna	wymiana	1	150	M4	ŻN energetyca	10m	5m	na 7m	zostaje	0,2 m	20°	wymiana	pod linią	napowietrzna	AL.	sodowe	Trafo Parszów 5	21950288	
817	Parszów	Staszica	7m	asfalt	OUR	wymiana	1	125	M4	ŻN energetyca	10m	5m	na 7m	zostaje	0,2 m	20°	wymiana	pod linią	napowietrzna	AL.	rtęciowe	Trafo Parszów 5	21950288	
818	Parszów	Staszica	7m	asfalt	Elgo Luna	wymiana	1	150	M4	ŻN energetyca	10m	5m	na 7m	zostaje	0,2 m	20°	wymiana	pod linią	napowietrzna	AL.	sodowe	Trafo Parszów 5	21950288	
819	Parszów	Staszica	7m	asfalt	OUR	wymiana	1	125	M4	ŻN energetyca	10m	5m	na 7m	zostaje	0,2 m	20°	wymiana	pod linią	napowietrzna	AL.	rtęciowe	Trafo Parszów 5	21950288	

L.p.	MIEJSCOWOŚĆ	ULICA	SZEROKOŚĆ DROGI	NAWIERZCHNIA	TYP OPRAWY	OCENA OPRAWY	LICZBA OPRAW	MOC ŹRÓDŁA [W]	KLASA OŚWIETLENIOWA	TYP SŁUPA	WYS. SŁUPA	Nawis	WYS. WYSIĘGNIKA	OCENA SŁUPA	DŁUGOŚĆ WYSIĘGNIKA	KĄT NACH.	STATUS WYSIĘGN.	MOCOWANIE OPRAWY	TYP SIECI	TYP LINII	ŹRÓDŁO ŚWIATŁA	ZASILANIE	NR LICZNIKA	UWAGI
820	Parszów	Staszica	7m	asfalt	Elgo Luna	wymiana	1	150	M4	ŻN energetyca	10m	5m	na 7m	zostaje	0,2 m	20°	wymiana	pod linią	napowietrzna	AL.	sodowe	Trafo Parszów 5	21950288	
821	Parszów	Staszica	7m	asfalt	OUR	wymiana	1	125	M4	ŻN energetyca	10m	5m	na 7m	zostaje	0,2 m	20°	wymiana	pod linią	napowietrzna	AL.	rtęciowe	Trafo Parszów 5	21950288	
822	Parszów	Staszica	7m	asfalt	Elgo luna	wymiana	1	150	M4	ŻN energetyca	10m	5m	na 7m	zostaje	0,2 m	20°	wymiana	pod linią	napowietrzna	AL.	sodowe	Trafo Parszów 5	21950288	
823	Parszów	Staszica	7m	asfalt	OUR	wymiana	1	125	M4	ŻN energetyca	10m	5m	na 7m	zostaje	0,2 m	20°	wymiana	pod linią	napowietrzna	AL.	rtęciowe	Trafo Parszów 5	21950288	
824	Parszów	Staszica	7m	asfalt	Elgo Luna	wymiana	1	150	M4	ŻN energetyca	10m	5m	na 7m	zostaje	0,2 m	20°	wymiana	pod linią	napowietrzna	AL.	sodowe	Trafo Parszów 5	21950288	
825	Parszów	Staszica	7m	asfalt	OUR	wymiana	1	125	M4	ŻN energetyca	10m	5m	na 7m	zostaje	0,2 m	20°	wymiana	pod linią	napowietrzna	AL.	rtęciowe	Trafo Parszów 5	21950288	
826	Parszów	Staszica	7m	asfalt	Elgo luna	wymiana	1	150	M4	ŻN energetyca	10m	5m	na 7m	zostaje	0,2 m	20°	wymiana	pod linią	napowietrzna	AL.	sodowe	Trafo Parszów 5	21950288	
827	Parszów	Staszica	7m	asfalt	OUR	wymiana	1	125	M4	ŻN energetyca	10m	5m	na 7m	zostaje	0,2 m	20°	wymiana	pod linią	napowietrzna	AL.	rtęciowe	Trafo Parszów 5	21950288	
828	Parszów	Staszica	7m	asfalt	Elgo luna	wymiana	1	150	M4	ŻN energetyca	10m	5m	na 7m	zostaje	0,2 m	20°	wymiana	pod linią	napowietrzna	AL.	sodowe	Trafo Parszów 5	21950288	
829	Parszów	Staszica	7m	asfalt	Elgo luna	wymiana	1	150	M4	ŻN energetyca	10m	5m	na 7m	zostaje	0,2 m	20°	wymiana	pod linią	napowietrzna	AL.	sodowe	Trafo Parszów 5	21950288	
830	Parszów	Staszica	7m	asfalt	Elgo luna	wymiana	1	150	M4	ŻN energetyca	10m	4m	na 7m	zostaje	0,2 m	20°	wymiana	pod linią	napowietrzna	AL.	sodowe	Trafo Parszów 5	21950288	
831	Parszów	Staszica	7m	asfalt	Elgo luna	wymiana	1	150	M4	ŻN energetyca	10m	4m	na 7m	zostaje	0,2 m	20°	wymiana	pod linią	napowietrzna	AL.	sodowe	Trafo Parszów 5	21950288	
832	Parszów	Staszica	7m	asfalt	OUR	wymiana	1	125	M4	ŻN energetyca	10m	4m	na 7m	zostaje	0,2 m	20°	wymiana	pod linią	napowietrzna	AL.	rtęciowe	Trafo Parszów 5	21950288	
833	Parszów	Staszica	7m	asfalt	Elgo luna	wymiana	1	150	M4	ŻN energetyca	10m	4m	na 7m	zostaje	0,2 m	20°	wymiana	pod linią	napowietrzna	AL.	sodowe	Trafo Parszów 5	21950288	
834	Parszów	Staszica	7m	asfalt	OUR	wymiana	1	125	M4	ŻN energetyca	10m	4m	na 7m	zostaje	0,2 m	20°	wymiana	pod linią	napowietrzna	AL.	rtęciowe	Trafo Parszów 5	21950288	
835	Parszów	Staszica	7m	asfalt	Elgo luna	wymiana	1	150	M4	ŻN energetyca	10m	4m	na 7m	zostaje	0,2 m	20°	wymiana	pod linią	napowietrzna	AL.	sodowe	Trafo Parszów 5	21950288	
836	Parszów	Staszica	7m	asfalt	OUR	wymiana	1	125	M4	ŻN energetyca	10m	4m	na 7m	zostaje	0,2 m	20°	wymiana	pod linią	napowietrzna	AL.	rtęciowe	Trafo Parszów 5	21950288	
837	Parszów	Staszica	7m	asfalt	Elgo luna	wymiana	1	150	M4	ŻN energetyca	10m	4m	na 7m	zostaje	0,2 m	20°	wymiana	pod linią	napowietrzna	AL.	rtęciowe	Trafo Parszów 5	21950288	
838	Parszów	Staszica	7m	asfalt	OUR	wymiana	1	125	M4	ŻN energetyca	10m	4m	na 7m	zostaje	0,2 m	20°	wymiana	pod linią	napowietrzna	AL.	sodowe	Trafo Parszów 5	21950288	
839	Parszów	Staszica	7m	asfalt	Elgo luna	wymiana	1	150	M4	ŻN energetyca	10m	4m	na 7m	zostaje	0,2 m	20°	wymiana	pod linią	napowietrzna	AL.	sodowe	Trafo Parszów 5	21950288	
840	Parszów	Staszica	7m	asfalt	Elgo luna	wymiana	1	150	M4	ŻN energetyca	10m	4m	na 7m	zostaje	0,2 m	20°	wymiana	pod linią	napowietrzna	AL.	rtęciowe	Trafo Parszów 5	21950288	
841	Parszów	Staszica	7m	asfalt	OUR	wymiana	1	125	M4	ŻN energetyca	10m	4m	na 7m	zostaje	0,2 m	20°	wymiana	pod linią	napowietrzna	AL.	sodowe	Trafo Parszów 5	21950288	
842	Parszów	Staszica	7m	asfalt	Elgo luna	wymiana	1	150	M4	ŻN energetyca	10m	4m	na 7m	zostaje	0,2 m	20°	wymiana	pod linią	napowietrzna	AL.	sodowe	Trafo Parszów 5	21950288	
843	Parszów	Staszica	7m	asfalt	OUR	wymiana	1	125	M4	ŻN energetyca	10m	3m	na 7m	zostaje	0,2 m	20°	wymiana	pod linią	napowietrzna	AL.	rtęciowe	Trafo Parszów 5	21950288	
844	Parszów	Staszica	7m	asfalt	Elgo Luna	wymiana	1	150	M4	ŻN energetyca	10m	3m	na 7m	zostaje	0,2 m	20°	wymiana	pod linią	napowietrzna	AL.	sodowe	Trafo Parszów 5	21950288	
845	Parszów	Staszica	7m	asfalt	OUR	wymiana	1	125	M4	ŻN energetyca	10m	3m	na 7m	zostaje	0,2 m	20°	wymiana	pod linią	napowietrzna	AL.	rtęciowe	Trafo Parszów 5	21950288	
846	Parszów	Staszica	7m	asfalt	Elgo luna	wymiana	1	150	M4	ŻN energetyca	10m	3m	na 7m	zostaje	0,2 m	20°	wymiana	pod linią	napowietrzna	AL.	sodowe	Trafo Parszów 5	21950288	
847	Parszów	Staszica	7m	asfalt	OUR	wymiana	1	125	M4	ŻN energetyca	10m	3m	na 7m	zostaje	0,2 m	20°	wymiana	pod linią	napowietrzna	AL.	rtęciowe	Trafo Parszów 5	21950288	
848	Parszów	Staszica	7m	asfalt	OUR	wymiana	1	125	M4	ŻN energetyca	10m	3m	na 7m	zostaje	0,2 m	20°	wymiana	pod linią	napowietrzna	AL.	rtęciowe	Trafo Parszów 5	21950288	
849	Parszów	Staszica	7m	asfalt	OUR	wymiana	1	125	M4	ŻN energetyca	10m	3m	na 7m	zostaje	0,2 m	20°	wymiana	pod linią	napowietrzna	AL.	rtęciowe	Trafo Parszów 5	21950288	
850	Parszów	Staszica	7m	asfalt	OUR	wymiana	1	125	M4	ŻN energetyca	10m	3m	na 7m	zostaje	0,2 m	20°	wymiana	pod linią	napowietrzna	AL.	rtęciowe	Trafo Parszów 5	21950288	
851	Parszów	Złotoglin	7m	asfalt	Elgo Luna	wymiana	1	150	M4	ŻN energetyca	10m	4m	na 7m	zostaje	0,2 m	10°	wymiana	pod linią	napowietrzna	AL.	sodowe	Trafo Parszów 10	71911385	
852	Parszów	Złotoglin	7m	asfalt	OUR	wymiana	1	125	M4	ŻN energetyca	10m	5m	na 9m	zostaje	0,2 m	10°	wymiana	nad linią	napowietrzna	AL.	rtęciowe	Trafo Parszów 10	71911385	
853	Parszów	Złotoglin	7m	asfalt	Elgo Luna	wymiana	1	150	M4	ŻN energetyca	10m	5m	na 7m	zostaje	0,2 m	10°	wymiana	pod linią	napowietrzna	AL.	sodowe	Trafo Parszów 10	71911385	
856	Parszów	Złotoglin	7m	asfalt	OUR	wymiana	1	125	M4	ŻN energetyca	10m	5m	na 7m	zostaje	0,2 m	15°	wymiana	pod linią	napowietrzna	AL.	rtęciowe	Trafo Parszów 6	23368578	
857	Parszów	Złotoglin	7m	asfalt	Elgo luna	wymiana	1	150	M4	ŻN energetyca	10m	5m	na 7m	zostaje	0,2 m	15°	wymiana	pod linią	napowietrzna	AL.	sodowe	Trafo Parszów 6	23368578	
858	Parszów	Złotoglin	7m	asfalt	Mesko	wymiana	1	250	M4	ŻN energetyca	10m	5m	na 7m	zostaje	0,2 m	15°	wymiana	pod linią	napowietrzna	AL.	rtęciowe	Trafo Parszów 6	23368578	
859	Parszów	Złotoglin	7m	asfalt	Elgo Luna	wymiana	1	150	M4	ŻN energetyca	10m	4m	na 7m	zostaje	1m	15°	wymiana	pod linią	napowietrzna	AL.	sodowe	Trafo Parszów 6	23368578	
860	Parszów	Złotoglin	7m	asfalt	Mesko	wymiana	1	250	M4	ŻN energetyca	10m	3m	na 7m	zostaje	1m	15°	wymiana	pod linią	napowietrzna	AL.	rtęciowe	Trafo Parszów 6	23368578	
861	Parszów	Złotoglin	7m	asfalt	Elgo Luna	wymiana	1	150	M4	ŻN energetyca	10m	4m	na 7m	zostaje	1m	15°	wymiana	pod linią	napowietrzna	AL.	sodowe	Trafo Parszów 6	23368578	
862	Parszów	Złotoglin	7m	asfalt	Mesko	wymiana	1	125	M4	ŻN energetyca	10m	4m	na 7m	zostaje	1m	15°	wymiana	pod linią	napowietrzna	AL.	rtęciowe	Trafo Parszów 6	23368578	
863	Parszów	Złotoglin	7m	asfalt	Elgo Luna	wymiana	1	150	M4	ŻN energetyca	10m	4m	na 7m	zostaje	1m	15°	wymiana	pod linią	napowietrzna	AL.	sodowe	Trafo Parszów 6	23368578	
864	Parszów	Złotoglin	7m	asfalt	Mesko	wymiana	1	250	M4	ŻN energetyca	10m	4m	na 7m	zostaje	1m	15°	wymiana	pod linią	napowietrzna	AL.	rtęciowe	Trafo Parszów 6	23368578	
865	Parszów	Złotoglin	7m	asfalt	Elgo Luna	wymiana	1	150	M4	ŻN energetyca	10m	4m	na 7m	zostaje	1m	15°	wymiana	pod linią	napowietrzna	AL.	sodowe	Trafo Parszów 6	23368578	
866	Parszów	Złotoglin	7m	asfalt	Mesko	wymiana	1	250	M4	ŻN energetyca	10m	4m	na 7m	zostaje	1m	15°	wymiana	pod linią	napowietrzna	AL.	rtęciowe	Trafo Parszów 6	23368578	
867	Parszów	Złotoglin	7m	asfalt	Elgo Luna	wymiana	1	150	M4	ŻN energetyca	10m	4m	na 7m	zostaje	1m	15°	wymiana	pod linią	napowietrzna	AL.	sodowe	Trafo Parszów 6	23368578	
868	Parszów	Złotoglin	7m	asfalt	Mesko	wymiana	1	250	M4	ŻN energetyca	10m	3m	na 7m	zostaje	1m	15°	wymiana	pod linią	napowietrzna	AL.	rtęciowe	Trafo Parszów 6	23368578	
869	Parszów	Złotoglin	7m	asfalt	Mesko	wymiana	1	250	M4	ŻN energetyca	10m	3m	na 7m	zostaje	0,5 m	15°	wymiana	pod linią	napowietrzna	AL.	rtęciowe	Trafo Parszów 6	23368578	
870	Parszów	Złotoglin	7m	asfalt	Mesko	wymiana	1	150	M4	ŻN energetyca	10m	3m	na 7m	zostaje	0,5 m	15°	wymiana	pod linią	napowietrzna	AL.	sodowe	Trafo Parszów 6	23368578	
871	Parszów	Złotoglin	7m	asfalt	Elgo Luna	wymiana	1	150	M4	ŻN energetyca	10m	3m	na 7m	zostaje	0,5 m	15°	wymiana	pod linią	napowietrzna	AL.	sodowe	Trafo Parszów 6	23368578	
872	Parszów	Złotoglin	7m	asfalt	Mesko	wymiana	1	250	M4	ŻN energetyca	10m	3m	na 7m	zostaje	0,5 m	15°	wymiana	pod linią	napowietrzna	AL.	rtęciowe	Trafo Parszów 6	23368578	
873	Parszów	Złotoglin	7m	asfalt	Elgo luna	wymiana	1	150	M4	ŻN energetyca	10m	3m	na 7m	zostaje	0,5 m	15°	wymiana	pod linią	napowietrzna	AL.	sodowe	Trafo Parszów 6	23368578	
874	Parszów	Złotoglin	7m	asfalt	Elgo Strada	wymiana	1	150	M4	ŻN energetyca	10m	3m	na 7m	zostaje	0,5 m	15°	wymiana	pod linią	napowietrzna	AL.	sodowe	Trafo Parszów 6	23368578	
875	Parszów	Złotoglin	7m	asfalt	Elgo luna	wymiana	1	150	M4	ŻN energetyca	10m	3m	na 7m	zostaje	0,5 m	15°	wymiana	pod linią	napowietrzna	AL.	sodowe	Trafo Parszów 6	23368578	
876	Parszów	Złotoglin	7m	asfalt	Mesko	wymiana	1	250	M4	ŻN energetyca	10m	3m	na 7m	zostaje	0,5 m	15°	wymiana	pod linią	napowietrzna	AL.	rtęciowe	Trafo Parszów 6	23368578	
877	Parszów	Złotoglin	7m	asfalt	Elgo luna	wymiana	1	150	M4	ŻN energetyca	10m	4m	na 7m	zostaje	0,5 m	15°	wymiana	pod linią	napowietrzna	AL.	sodowe	Trafo Parszów 6	23368578	
878	Parszów	Złotoglin	7m	asfalt	Mesko	wymiana	1	250	M4	ŻN energetyca	10m	6m	na 7m	zostaje	0,5 m	15°	wymiana	pod linią	napowietrzna	AL.	rtęciowe	Trafo Parszów 6	23368578	
879	Parszów	Złotoglin	7m	asfalt	Elgo Luna	wymiana	1	150	M4	ŻN energetyca	10m	4m	na 7m	zostaje	0,5 m	15°	wymiana	pod linią	napowietrzna	AL.	sodowe	Trafo Parszów 6	23368578	
880	Parszów	Złotoglin	7m	asfalt	Mesko	wymiana	1	125	M4	ŻN energetyca	10m	4m	na 7m	zostaje	0,5 m	15°	wymiana	pod linią	napowietrzna	AL.	rtęciowe	Trafo Parszów 6	23368578	
881	Parszów	Złotoglin	7m	asfalt	Elgo Luna	wymiana	1	150	M4	ŻN energetyca	10m	3m	na 7m	zostaje	0,5 m	15°	wymiana	pod linią	napowietrzna	AL.	sodowe	Trafo Parszów 6	23368578	
882	Parszów	Złotoglin	7m	asfalt	OUR	wymiana	1	125	M4	ŻN energetyca	10m	3m	na 7m	zostaje	0,5 m	15°	wymiana	pod linią	napowietrzna	AL.	rtęciowe	Trafo Parszów 6	23368578	
883	Parszów	Złotoglin	7m	asfalt	Elgo Luna	wymiana	1	150	M4	ŻN energetyca	10m	3m	na 7m	zostaje	0,5 m	15°	wymiana	pod linią	napowietrzna	AL.	sodowe	Trafo Parszów 6	23368578	
884	Parszów	Złotoglin	7m	asfalt	OUR	wymiana	1	125	M4	ŻN energetyca	10m	3m	na 7m	zostaje	1m	20°	wymiana	pod linią	napowietrzna	AL.	rtęciowe	Trafo Parszów 6	23368578	
885	Parszów	Złotoglin	7m	asfalt	Elgo luna	wymiana	1	150	M4	ŻN energetyca	10m	3m	na 7m	zostaje	0,5 m	20°	wymiana	pod linią	napowietrzna	AL.	sodowe	Trafo Parszów 6	23368578	
886	Parszów	Złotoglin	7m	asfalt	OUR	wymiana	1	125	M4	ŻN energetyca	10m	3m	na 7m	zostaje	0,5 m	20°	wymiana	pod linią	napowietrzna	AL.	rtęciowe	Trafo Parszów 6	23368578	
887	Parszów	Złotoglin	7m	asfalt	Elgo Luna	wymiana	1	150	M4	ŻN energetyca	10m	3m	na 7m	zostaje	0,2 m	20°	wymiana	pod linią	napowietrzna	AL.	sodowe	Trafo Parszów 6	23368578	
888	Parszów	Złotoglin	7m	asfalt	OUR	wymiana	1	125	M4	ŻN energetyca	10m	3m	na 7m	zostaje	0,2 m	20°	wymiana	pod linią	napowietrzna	AL.	rtęciowe	Trafo Parszów 6	23368578	

L.p.	MIEJSCOWOŚĆ	ULICA	SZEROKOŚĆ DROGI	NAWIERZCHNIA	TYP OPRAWY	OCENA OPRAWY	LICZBA OPRAW	MOC ŹRÓDŁA [W]	KLASA OŚWIETLENIOWA	TYP SŁUPA	WYS. SŁUPA	Nawis	WYS. WYSIĘGNIKA	OCENA SŁUPA	DŁUGOŚĆ WYSIĘGNIKA	KĄT NACH.	STATUS WYSIĘGN.	MOCOWANIE OPRAWY	TYP SIECI	TYP LINII	ŹRÓDŁO ŚWIATŁA	ZASILANIE	NR LICZNIKA	UWAGI
889	Parszów	Złotoglin	7m	asfalt	Elgo Luna	wymiana	1	150	M4	ŻN energetyca	10m	3m	na 7m	zostaje	0,2 m	20°	wymiana	pod linią	napowietrzna	AL.	sodowe	Trafo Parszów 6	23368578	
890	Parszów	Złotoglin	7m	asfalt	OUR	wymiana	1	125	M4	ŻN energetyca	10m	3m	na 7m	zostaje	0,2 m	20°	wymiana	pod linią	napowietrzna	AL.	rtęciowe	Trafo Parszów 7	90072783	
891	Parszów	Złotoglin	7m	asfalt	Elgo luna	wymiana	1	150	M4	ŻN energetyca	10m	3m	na 7m	zostaje	0,2 m	20°	wymiana	pod linią	napowietrzna	AL.	sodowe	Trafo Parszów 7	3017992	
892	Parszów	Złotoglin	7m	asfalt	OUR	wymiana	1	125	M4	ŻN energetyca	10m	3m	na 7m	zostaje	0,2 m	20°	wymiana	pod linią	napowietrzna	AL.	rtęciowe	Trafo Parszów 7	3017992	
893	Parszów	Złotoglin	7m	asfalt	Elgo luna	wymiana	1	150	M4	ŻN energetyca	10m	3m	na 7m	zostaje	0,2 m	20°	wymiana	pod linią	napowietrzna	AL.	sodowe	Trafo Parszów 7	3017992	
894	Parszów	Złotoglin	7m	asfalt	OUR	wymiana	1	125	M4	ŻN energetyca	10m	3m	na 7m	zostaje	0,5 m	20°	wymiana	pod linią	napowietrzna	AL.	rtęciowe	Trafo Parszów 7	3017992	
895	Parszów	Złotoglin	7m	asfalt	Elgo luna	wymiana	1	150	M4	ŻN energetyca	10m	3m	na 7m	zostaje	0,5 m	20°	wymiana	pod linią	napowietrzna	AL.	sodowe	Trafo Parszów 7	3017992	
896	Parszów	Złotoglin	7m	asfalt	OUR	wymiana	1	125	M4	ŻN energetyca	10m	3m	na 7m	zostaje	0,5 m	20°	wymiana	pod linią	napowietrzna	AL.	rtęciowe	Trafo Parszów 7	3017992	
897	Parszów	Złotoglin	7m	asfalt	Elgo luna	wymiana	1	150	M4	ŻN energetyca	10m	3m	na 7m	zostaje	0,5 m	20°	wymiana	pod linią	napowietrzna	AL.	sodowe	Trafo Parszów 7	3017992	
898	Parszów	Złotoglin	7m	asfalt	Mesko	wymiana	1	250	M4	ŻN energetyca	10m	3m	na 7m	zostaje	0,5 m	20°	wymiana	pod linią	napowietrzna	AL.	rtęciowe	Trafo Parszów 7	3017992	
899	Parszów	Złotoglin	7m	asfalt	Elgo luna	wymiana	1	150	M4	ŻN energetyca	10m	3m	na 7m	zostaje	0,5 m	20°	wymiana	pod linią	napowietrzna	AL.	sodowe	Trafo Parszów 7	3017992	
900	Parszów	Złotoglin	7m	asfalt	Elgo luna	wymiana	1	150	M4	ŻN energetyca	10m	3m	na 7m	zostaje	0,5 m	20°	wymiana	pod linią	napowietrzna	AL.	sodowe	Trafo Parszów 7	3017992	
901	Parszów	Złotoglin	7m	asfalt	Mesko	wymiana	1	250	M4	ŻN energetyca	10m	3m	na 7m	zostaje	0,5 m	20°	wymiana	pod linią	napowietrzna	AL.	rtęciowe	Trafo Parszów 7	3017992	
902	Parszów	Złotoglin	7m	asfalt	Elgo luna	wymiana	1	150	M4	ŻN energetyca	10m	5m	na 7m	zostaje	0,5 m	20°	wymiana	pod linią	napowietrzna	AL.	sodowe	Trafo Parszów 7	3017992	
903	Parszów	Złotoglin	7m	asfalt	Mesko	wymiana	1	250	M4	ŻN energetyca	10m	5m	na 7m	zostaje	0,5 m	20°	wymiana	pod linią	napowietrzna	AL.	rtęciowe	Trafo Parszów 7	3017992	
904	Parszów	Złotoglin	7m	asfalt	Elgo luna	wymiana	1	150	M4	ŻN energetyca	10m	5m	na 7m	zostaje	0,5 m	20°	wymiana	pod linią	napowietrzna	AL.	sodowe	Trafo Parszów 7	3017992	
905	Parszów	Złotoglin	7m	asfalt	Elgo luna	wymiana	1	150	M4	ŻN energetyca	10m	5m	na 7m	zostaje	0,5 m	20°	wymiana	pod linią	napowietrzna	AL.	sodowe	Trafo Parszów 7	3017992	
906	Parszów	Złotoglin	7m	asfalt	Mesko	wymiana	1	250	M4	ŻN energetyca	10m	5m	na 7m	zostaje	0,5 m	20°	wymiana	pod linią	napowietrzna	AL.	rtęciowe	Trafo Parszów 7	3017992	
907	Parszów	Złotoglin	7m	asfalt	Elgo luna	wymiana	1	150	M4	ŻN energetyca	10m	5m	na 7m	zostaje	1m	20°	wymiana	pod linią	napowietrzna	AL.	sodowe	Trafo Parszów 7	3017992	
908	Parszów	Złotoglin	7m	asfalt	Mesko	wymiana	1	250	M4	ŻN energetyca	10m	5m	na 7m	zostaje	1m	20°	wymiana	pod linią	napowietrzna	AL.	rtęciowe	Trafo Parszów 7	3017992	
909	Parszów	Złotoglin	7m	asfalt	Elgo luna	wymiana	1	150	M4	ŻN energetyca	10m	5m	na 7m	zostaje	1m	20°	wymiana	pod linią	napowietrzna	AL.	sodowe	Trafo Parszów 7	3017992	
910	Parszów	Złotoglin	7m	asfalt	Mesko	wymiana	1	250	M4	ŻN energetyca	10m	5m	na 7m	zostaje	1m	20°	wymiana	pod linią	napowietrzna	AL.	rtęciowe	Trafo Parszów 7	3017992	
911	Parszów	Złotoglin	7m	asfalt	Elgo luna	wymiana	1	150	M4	ŻN energetyca	10m	5m	na 7m	zostaje	1m	20°	wymiana	pod linią	napowietrzna	AL.	sodowe	Trafo Parszów 7	3017992	
912	Parszów	Złotoglin	7m	asfalt	Mesko	wymiana	1	250	M4	ŻN energetyca	10m	5m	na 7m	zostaje	1m	20°	wymiana	pod linią	napowietrzna	AL.	rtęciowe	Trafo Parszów 7	3017992	
913	Parszów	Złotoglin	7m	asfalt	Elgo luna	wymiana	1	150	M4	ŻN energetyca	10m	5m	na 7m	zostaje	1m	20°	wymiana	pod linią	napowietrzna	AL.	sodowe	Trafo Parszów 7	3017992	
914	Parszów	Złotoglin	7m	asfalt	Mesko	wymiana	1	250	M4	ŻN energetyca	10m	5m	na 7m	zostaje	1m	20°	wymiana	pod linią	napowietrzna	AL.	rtęciowe	Trafo Parszów 7	3017992	
915	Parszów	Złotoglin	7m	asfalt	Elgo luna	wymiana	1	150	M4	ŻN energetyca	10m	5m	na 7m	zostaje	1m	20°	wymiana	pod linią	napowietrzna	AL.	sodowe	Trafo Parszów 7	3017992	
916	Parszów	Złotoglin	7m	asfalt	Mesko	wymiana	1	250	M4	ŻN energetyca	10m	5m	na 7m	zostaje	1m	20°	wymiana	pod linią	napowietrzna	AL.	rtęciowe	Trafo Parszów 7	3017992	
917	Parszów	Złotoglin	7m	asfalt	Elgo luna	wymiana	1	150	M4	ŻN energetyca	10m	5m	na 7m	zostaje	1m	20°	wymiana	pod linią	napowietrzna	AL.	sodowe	Trafo Parszów 7	3017992	
918	Parszów	Złotoglin	7m	asfalt	Mesko	wymiana	1	250	M4	ŻN energetyca	10m	5m	na 7m	zostaje	1m	20°	wymiana	pod linią	napowietrzna	AL.	rtęciowe	Trafo Parszów 7	3017992	
919	Rataje	Las do Nowowiejskiej	6 m	asfalt	ELGO LEDA	Wymiana	1	70	M5	OŻ	9 m	3 m	szczyt słu	Zostaje	1 m	15°	Zostaje	szczyt słupa	kablowa	YAKY	sodowe	SON Rataje 3	90065206	
920	Rataje	Las do Nowowiejskiej	6 m	asfalt	ELGO LEDA	Wymiana	1	70	M5	OŻ	9 m	3 m	szczyt słu	Zostaje	1 m	15°	Zostaje	szczyt słupa	kablowa	YAKY	sodowe	SON Rataje 3	90065206	
921	Rataje	Las do Nowowiejskiej	6 m	asfalt	ELGO LEDA	Wymiana	1	70	M5	OŻ	9 m	3 m	szczyt słu	Zostaje	1 m	15°	Zostaje	szczyt słupa	kablowa	YAKY	sodowe	SON Rataje 3	90065206	
922	Rataje	Las do Nowowiejskiej	6 m	asfalt	ELGO LEDA	Wymiana	1	70	M5	OŻ	9 m	3 m	szczyt słu	Zostaje	2 m	15°	Zostaje	szczyt słupa	kablowa	YAKY	sodowe	SON Rataje 3	90065206	
923	Rataje	Las do Nowowiejskiej	6 m	asfalt	ELGO LEDA	Wymiana	1	70	M5	OŻ	9 m	3 m	szczyt słu	Zostaje	3 m	15°	Zostaje	szczyt słupa	kablowa	YAKY	sodowe	SON Rataje 3	90065206	
924	Rataje	Las do Nowowiejskiej	6 m	asfalt	ELGO LEDA	Wymiana	1	70	M5	OŻ	9 m	3 m	szczyt słu	Zostaje	3 m	15°	Zostaje	szczyt słupa	kablowa	YAKY	sodowe	SON Rataje 3	90065206	
925	Rataje	Las do Nowowiejskiej	6 m	asfalt	ELGO LEDA	Wymiana	1	70	M5	OŻ	9 m	3 m	szczyt słu	Zostaje	3 m	15°	Zostaje	szczyt słupa	kablowa	YAKY	sodowe	SON Rataje 3	90065206	
926	Rataje	Las do Nowowiejskiej	6 m	asfalt	ELGO LEDA	Wymiana	1	70	M5	OŻ	9 m	3 m	szczyt słu	Zostaje	1 m	15°	Zostaje	szczyt słupa	kablowa	YAKY	sodowe	SON Rataje 3	90065206	
927	Rataje	Las do Nowowiejskiej	6 m	asfalt	ELGO LEDA	Wymiana	1	70	M5	OŻ	9 m	3 m	szczyt słu	Zostaje	1 m	15°	Zostaje	szczyt słupa	kablowa	YAKY	sodowe	SON Rataje 3	90065206	
928	Rataje	Las do Nowowiejskiej	6 m	asfalt	ELGO LEDA	Wymiana	1	70	M5	OŻ	9 m	3 m	szczyt słu	Zostaje	1 m	15°	Zostaje	szczyt słupa	kablowa	YAKY	sodowe	SON Rataje 3	90065206	
929	Rataje	Las do Nowowiejskiej	6 m	asfalt	ELGO LEDA	Wymiana	1	70	M5	OŻ	9 m	3 m	szczyt słu	Zostaje	1 m	15°	Zostaje	szczyt słupa	kablowa	YAKY	sodowe	SON Rataje 3	90065206	
930	Rataje	Las do Nowowiejskiej	6 m	asfalt	ELGO LEDA	Wymiana	1	70	M5	OŻ	9 m	3 m	szczyt słu	Zostaje	2 m	15°	Zostaje	szczyt słupa	kablowa	YAKY	sodowe	SON Rataje 3	90065206	
931	Rataje	Las do Nowowiejskiej	6 m	asfalt	ELGO LEDA	Wymiana	1	70	M5	OŻ	9 m	3 m	szczyt słu	Zostaje	2 m	15°	Zostaje	szczyt słupa	kablowa	YAKY	sodowe	SON Rataje 3	90065206	
932	Rataje	Las do Nowowiejskiej	6 m	asfalt	ELGO LEDA	Wymiana	1	70	M5	OŻ	9 m	3 m	szczyt słu	Zostaje	2 m	15°	Zostaje	szczyt słupa	kablowa	YAKY	sodowe	SON Rataje 3	90065206	
933	Rataje	Las do Nowowiejskiej	6 m	asfalt	ELGO LEDA	Wymiana	1	70	M5	OŻ	9 m	3 m	szczyt słu	Zostaje	2 m	15°	Zostaje	szczyt słupa	kablowa	YAKY	sodowe	SON Rataje 3	90065206	
934	Rataje	Las do Nowowiejskiej	6 m	asfalt	ELGO LEDA	Wymiana	1	70	M5	OŻ	9 m	3 m	szczyt słu	Zostaje	2 m	15°	Zostaje	szczyt słupa	kablowa	YAKY	sodowe	SON Rataje 3	90065206	
935	Rataje	Las do Nowowiejskiej	6 m	asfalt	ELGO LEDA	Wymiana	1	70	M5	OŻ	9 m	3 m	szczyt słu	Zostaje	3 m	15°	Zostaje	szczyt słupa	kablowa	YAKY	sodowe	SON Rataje 3	90065206	
936	Rataje	Nieparzyste nr 17-35 i 39-51	4 m	asfalt	Rtęciowa	Wymiana	1	125	M6	ŻN	10 m	5 m	na wys. 7	Zostaje	0,1 m	5°	wymiana	pod linią	napowietrzna	AL.	rtęciowe	Rataje 2	90062460	
937	Rataje	Nieparzyste nr 17-35 i 39-52	4 m	asfalt	Rtęciowa	Wymiana	1	125	M6	ŻN	10 m	7 m	na wys. 7	Zostaje			wymiana/zos	pod linią	napowietrzna	AL.	rtęciowe + l	Rataje 2	90062460	
939	Rataje	Nieparzyste nr 17-35 i 39-51	4 m	asfalt	Rtęciowa	Wymiana	1	125	M6	ŻN Aowy	10 m	4 m	na wys. 7	Zostaje	0,1 m	5°	wymiana	pod linią	napowietrzna	AL.	rtęciowe	Rataje 2	90062460	
940	Rataje	Nieparzyste nr 17-35 i 39-51	4 m	asfalt	Rtęciowa	Wymiana	1	125	M6	ŻN Aowy	10 m	3 m	na wys. 7	Zostaje	0,1 m	5°	wymiana	pod linią	napowietrzna	AL.	rtęciowe	Rataje 2	90062460	
941	Rataje	Nieparzyste nr 17-35 i 39-51	4 m	asfalt	Rtęciowa	Wymiana	1	125	M6	ŻN	10 m	5 m	na wys. 7	Zostaje	0,1 m	5°	wymiana	pod linią	napowietrzna	AL.	rtęciowe	Rataje 2	90062460	
942	Rataje	Nieparzyste nr 17-35 i 39-51	4 m	asfalt	Rtęciowa	Wymiana	1	125	M6	ŻN	10 m	5 m	na wys. 7	Zostaje	0,1 m	5°	wymiana	pod linią	napowietrzna	AL.	rtęciowe	Rataje 2	90062460	
943	Rataje	Nieparzyste nr 17-35 i 39-51	4 m	asfalt	Rtęciowa	Wymiana	1	125	M6	ŻN	12 m	5 m	na wys. 9	Zostaje	0,1 m	5°	Zostaje	pod linią	napowietrzna	AL.	rtęciowe	Rataje 2	90062460	
944	Rataje	Nieparzyste nr 17-35 i 39-51	4 m	asfalt	Rtęciowa	Wymiana	1	125	M6	ŻN	12 m	5 m	na wys. 9	Zostaje	0,1 m	5°	Zostaje	pod linią	napowietrzna	AL.	rtęciowe	Rataje 2	90062460	
945	Rataje	Nieparzyste nr 17-35 i 39-51	4 m	asfalt	Rtęciowa	Wymiana	1	125	M6	ŻN	12 m	5 m	na wys. 9	Zostaje	0,1 m	5°	Zostaje	pod linią	napowietrzna	AL.	rtęciowe	Rataje 2	90062460	
946	Rataje	Nieparzyste nr 17-35 i 39-51	4 m	asfalt	Rtęciowa	Wymiana	1	125	M6	ŻN	12 m	1 m	na wys. 9	Zostaje	0,1 m	5°	Zostaje	pod linią	napowietrzna	AL.	rtęciowe	Rataje 2	90062460	
947	Rataje	Nieparzyste nr 17-35 i 39-51	4 m	asfalt	Rtęciowa	Wymiana	1	125	M6	ŻN	12 m	5 m	1 m	Zostaje	1 m	5°	Zostaje	nad linią	napowietrzna	AL.	rtęciowe	Rataje 2	90062460	
954	Rataje	Parzyste nr 104-70	5 m	asfalt	Rtęciowa	Wymiana	1	125	M6	ŻN	12 m	3 m	na wys. 9	Zostaje	0,3 m	5°	Zostaje	nad linią	napowietrzna	AL.	rtęciowe	Rataje 2	90062460	
955	Rataje	Parzyste nr 104-70	5 m	asfalt	Rtęciowa	Wymiana	1	125	M6	ŻN Aowy	12 m	3 m	na wys. 9	Zostaje	0,3 m	5°	Zostaje	pod linią	napowietrzna	AL.	rtęciowe	Rataje 2	90062460	
956	Rataje	Parzyste nr 104-70	5 m	asfalt	Rtęciowa	Wymiana	1	125	M6	ŻN Aowy	12 m	5 m	na wys. 9	Zostaje	0,3 m	5°	Zostaje	pod linią	napowietrzna	AL.	rtęciowe	Rataje 2	90062460	
957	Rataje	Parzyste nr 104-70	5 m	asfalt	Rtęciowa	Wymiana	1	125	M6	ŻN	12 m	3 m	na wys. 9	Zostaje	0,3 m	5°	Zostaje	pod linią	napowietrzna	AL.	rtęciowe	Rataje 2	90062460	
958	Rataje	Parzyste nr 104-70	5 m	asfalt	MALAGA	Wymiana	1	100	M6	ŻN	12 m	3 m	na wys. 9	Zostaje	0,1 m	5°	Zostaje	pod linią	napowietrzna	AL.	rtęciowe	Rataje 2	90062460	
959	Rataje	Parzyste nr 104-70	5 m	asfalt	Rtęciowa	Wymiana	1	125	M6	ŻN	12 m	3 m	na wys. 9	Zostaje	0,1 m	5°	Zostaje	pod linią	napowietrzna	AL.	rtęciowe	Rataje 2	90062460	
960	Rataje	Parzyste nr 104-70	5 m	asfalt	Rtęciowa	Wymiana	1	125	M6	ŻN	12 m	3 m	na wys. 9	Zostaje	0,1 m	10°	Zostaje	pod linią	napowietrzna	AL.	sodowe	Rataje 2	90062460	
961	Rataje	Parzyste nr 104-70	5 m	asfalt	Rtęciowa	Wymiana	1	125	M6	ŻN	12 m	3 m	na wys. 9	Zostaje	0,3 m	5°	Zostaje	pod linią	napowietrzna	AL.	rtęciowe	Rataje 2	90062460	
962	Rataje	Parzyste nr 104-70	5 m	asfalt	Rtęciowa	Wymiana	1	125	M6	ŻN	12 m	3 m	na wys. 9	Zostaje	0,1 m	15°	Zostaje	pod linią	napowietrzna	AL.	rtęciowe	Rataje 2	90062460	

L.p.	MIEJSCOWOŚĆ	ULICA	SZEROKOŚĆ DROGI	NAWIERZCHNIA	TYP OPRAWY	OCENA OPRAWY	LICZBA OPRAW	MOC ŹRÓDŁA [W]	KLASA OŚWIETLENIOWA	TYP SŁUPA	WYS. SŁUPA	Nawis	WYS. WYSIĘGNIKA	OCENA SŁUPA	DŁUGOŚĆ WYSIĘGNIKA	KĄT NACH.	STATUS WYSIĘGN.	MOCOWANIE OPRAWY	TYP SIECI	TYP LINII	ŹRÓDŁO ŚWIATŁA	ZASILANIE	NR LICZNIKA	UWAGI
963	Rataje	Parzyste nr 104-70	5 m	asfalt	Rtęciowa	Wymiana	1	125	M6	ŻN Aowy	10 m	5 m	na wys. 7	Zostaje	0,3 m	10°	wymiana	pod linią	napowietrzna	AL.	rtęciowe	Rataje 2	90062460	
964	Rataje	Parzyste nr 48-72	3 m	grunt	ELGO LEDA	Wymiana	1	70	M6	Wirowy	9 m	1,5 m	1 m	Zostaje	2 m	5°	Zostaje	nad linią	kablowa	YAKY	sodowe	Rataje 1	14938152	
965	Rataje	Parzyste nr 48-72	3 m	grunt	ELGO LEDA	Wymiana	1	70	M6	Wirowy	9 m	2 m	1 m	Zostaje	2 m	5°	Zostaje	nad linią	kablowa	YAKY	sodowe	Rataje 1	14938152	
966	Rataje	Parzyste nr 48-72	3 m	grunt	ELGO LEDA	Wymiana	1	70	M6	Wirowy	9 m	2 m	1 m	Zostaje	2 m	5°	Zostaje	nad linią	kablowa	YAKY	sodowe	Rataje 1	14938152	
967	Rataje	Parzyste nr 48-72	3 m	grunt	ELGO LEDA	Wymiana	1	70	M6	Wirowy	9 m	2 m	1 m	Zostaje	2 m	5°	Zostaje	nad linią	kablowa	YAKY	sodowe	Rataje 1	14938152	
968	Rataje	Parzyste nr 48-72	3 m	grunt	ELGO LEDA	Wymiana	1	70	M6	Wirowy	9 m	2 m	1 m	Zostaje	2 m	5°	Zostaje	nad linią	kablowa	YAKY	sodowe	Rataje 1	14938152	
969	Rataje	Parzyste nr 48-72	3 m	grunt	ELGO LEDA	Wymiana	1	70	M6	Wirowy	9 m	2 m	1 m	Zostaje	2 m	5°	Zostaje	nad linią	kablowa	YAKY	sodowe	Rataje 1	14938152	
970	Rataje	Parzyste nr 48-72	3 m	grunt	ELGO LEDA	Wymiana	1	70	M6	Wirowy	9 m	1 m	1 m	Zostaje	1 m	5°	Zostaje	nad linią	kablowa	YAKY	sodowe	Rataje 1	14938152	
971	Rataje	Parzyste nr 48-72	3 m	grunt	ELGO LEDA	Wymiana	1	70	M6	Wirowy	9 m	1 m	1 m	Zostaje	2 m	5°	Zostaje	nad linią	kablowa	YAKY	sodowe	Rataje 1	14938152	
972	Rataje	Parzyste nr 48-72	3 m	grunt	ELGO LEDA	Wymiana	1	70	M6	Wirowy	9 m	1 m	1 m	Zostaje	1 m	5°	Zostaje	nad linią	kablowa	YAKY	sodowe	Rataje 1	14938152	
973	Rataje	Parzyste nr 48-72	3 m	grunt	ELGO LEDA	Wymiana	1	70	M6	Wirowy	9 m	1 m	1 m	Zostaje	2 m	5°	Zostaje	nad linią	kablowa	YAKY	sodowe	Rataje 1	14938152	
974	Rataje	Parzyste nr 48-72	3 m	grunt	ELGO LEDA	Wymiana	1	70	M6	Wirowy	10 m	1 m	szczyt słu	Zostaje	2 m	5°	Zostaje	nad linią	kablowa	YAKY	sodowe	Rataje 1	90489668	
975	Rataje	Parzyste nr 48-72	3 m	grunt	LUNA	Wymiana	1	100	M6	ŻN Aowy	10 m	3 m	na wys. 7	Zostaje	1 m	5°	Zostaje	pod linią	napowietrzna	AsXSn	sodowe	Rataje 1	90489668	
976	Rataje	Parzyste nr 48-72	3 m	grunt	ELGO LEDA	Wymiana	1	70	M6	ŻN	10 m	10 m	na wys. 7	Zostaje	1 m	15°	Zostaje	pod linią	napowietrzna	AsXSn	sodowe	Rataje 1	90489668	
977	Rataje	Parzyste nr 48-72	3 m	grunt	LUNA	Wymiana	1	100	M6	ŻN	10 m	3 m	na wys. 7	Zostaje	1 m	10°	Zostaje	pod linią	napowietrzna	AsXSn	sodowe	Rataje 1	90489668	
978	Rataje	Parzyste nr 48-72	3 m	grunt	LUNA	Wymiana	1	100	M6	ŻN Aowy	10 m	1 m	na wys. 7	Zostaje	1 m	5°	Zostaje	pod linią	napowietrzna	AsXSn	sodowe	Rataje 1	90489668	
979	Rataje	Parzyste nr 48-72	3 m	grunt	LUNA	Wymiana	1	100	M6	ŻN	10 m	1 m	na wys. 7	Zostaje	1 m	5°	Zostaje	pod linią	napowietrzna	AsXSn	sodowe	Rataje 1	90489668	
980	Rataje	Parzyste nr 48-72	3 m	grunt	ELGO LEDA	Wymiana	1	70	M6	ŻN	10 m	3 m	na wys. 7	Zostaje	1 m	15°	Zostaje	pod linią	napowietrzna	AsXSn	sodowe	Rataje 1	90489668	
981	Rataje	Parzyste nr 48-72	3 m	grunt	LUNA	Wymiana	1	100	M6	ŻN Aowy	10 m	3 m	na wys. 7	Zostaje	1 m	15°	Zostaje	pod linią	napowietrzna	AsXSn	sodowe	Rataje 1	90489668	
984	Rataje	Wieś	6 m	asfalt	Rtęciowa	Wymiana	1	125	M5	ŻN	10 m	7m	na wys. 7	Zostaje	0,3 m	15°	wymiana	pod linią	napowietrzna	AL.	rtęciowe	Rataje 1	90062300	
985	Rataje	Wieś	6 m	asfalt	Rtęciowa	Wymiana	1	125	M5	ŻN	10 m	7m	na wys. 7	Zostaje	0,1 m	5°	wymiana	pod linią	napowietrzna	AL.	rtęciowe	Rataje 1	90062300	
986	Rataje	Wieś	6 m	asfalt	Rtęciowa	Wymiana	1	125	M5	ŻN	12 m	7m	na wys. 9	Zostaje	0,1 m	5°	wymiana	pod linią	napowietrzna	AL.	rtęciowe	Rataje 1	90062300	
987	Rataje	Wieś	6 m	asfalt	Rtęciowa	Wymiana	1	125	M5	ŻN Aowy	12 m	5 m	na wys. 9	Zostaje	0,1 m	5°	wymiana	pod linią	napowietrzna	AL.	rtęciowe	Rataje 1	90062300	
988	Rataje	Wieś	6 m	asfalt	ELGO LEDA	Wymiana	1	70	M5	ŻN	10 m	1 m	na wys. 8	Zostaje	1 m	15°	wymiana	nad linią	napowietrzna	AsXSn	sodowe	Rataje 1	90062300	
989	Rataje	Wieś	6 m	asfalt	ELGO LEDA	Wymiana	1	70	M5	ŻN	8 m	4 m	na wys. 8	Zostaje	1 m	15°	wymiana	nad linią	napowietrzna	AsXSn	sodowe	Rataje 1	90062300	
990	Rataje	Wieś	6 m	asfalt	Rtęciowa	Wymiana	1	125	M5	ŻN	12 m	7 m	na wys. 9	Zostaje	0,3 m	15°	wymiana	pod linią	napowietrzna	AL.	rtęciowe	Rataje 1	90062300	
991	Rataje	Wieś	6 m	asfalt	Rtęciowa	Wymiana	1	125	M5	ŻN Aowy	12 m	5 m	na wys. 9	Zostaje	0,3 m	5°	wymiana	pod linią	napowietrzna	AL.	rtęciowe	Rataje 1	90062300	
992	Rataje	Wieś	6 m	asfalt	Rtęciowa	Wymiana	1	125	M5	ŻN	12 m	7 m	na wys. 9	Zostaje	0,1 m	15°	wymiana	pod linią	napowietrzna	AL.	rtęciowe	Rataje 1	90062300	
993	Rataje	Wieś	6 m	asfalt	Rtęciowa	Wymiana	1	125	M5	ŻN	12 m	5 m	na wys. 9	Zostaje	0,1 m	5°	wymiana	pod linią	napowietrzna	AL.	rtęciowe	Rataje 1	90062300	
994	Rataje	Wieś	6 m	asfalt	SGS 203	Wymiana	1	70	M5	ŻN	12 m	7 m	na wys. 9	Zostaje	0,3 m	5°	wymiana	pod linią	napowietrzna	AL.	sodowe	Rataje 1	90062300	
995	Rataje	Wieś	6 m	asfalt	Rtęciowa	Wymiana	1	125	M5	ŻN	12 m	7 m	na wys. 9	Zostaje	0,1 m	5°	wymiana	pod linią	napowietrzna	AL.	rtęciowe	Rataje 1	90062300	
996	Rataje	Wieś	6 m	asfalt	Rtęciowa	Wymiana	1	125	M5	ŻN Aowy	12 m	5 m	na wys. 9	Zostaje	0,1 m	5°	wymiana	pod linią	napowietrzna	AL.	rtęciowe	Rataje 1	90062300	
997	Rataje	Wieś	6 m	asfalt	Rtęciowa	Wymiana	1	125	M5	ŻN	12 m	7 m	na wys. 9	Zostaje	0,3 m	5°	wymiana	pod linią	napowietrzna	AL.	rtęciowe	Rataje 1	90062300	
998	Rataje	Wieś	6 m	asfalt	Rtęciowa	Wymiana	1	125	M5	ŻN	12 m	7 m	na wys. 9	Zostaje	0,3 m	5°	wymiana	pod linią	napowietrzna	AL.	rtęciowe	Rataje 1	90062300	
999	Rataje	Wieś	6 m	asfalt	Rtęciowa	Wymiana	1	125	M5	ŻN	12 m	7 m	na wys. 9	Zostaje	0,3 m	5°	wymiana	pod linią	napowietrzna	AL.	rtęciowe	Rataje 1	90062300	
1000	Rataje	Wieś	6 m	asfalt	Rtęciowa	Wymiana	1	125	M5	ŻN Aowy	12 m	7 m	na wys. 9	Zostaje	0,3 m	5°	wymiana	nad linią	napowietrzna	AL.	rtęciowe	Rataje 1	90062300	
1001	Rataje	Wieś	6 m	asfalt	Rtęciowa	Wymiana	1	125	M5	ŻN	12 m	7 m	na wys. 9	Zostaje	0,3 m	5°	wymiana	nad linią	napowietrzna	AL.	rtęciowe	Rataje 1	90062300	
1002	Rataje	Wieś	6 m	asfalt	Rtęciowa	Wymiana	1	125	M5	ŻN	12 m	7 m	na wys. 9	Zostaje	0,3 m	5°	wymiana	nad linią	napowietrzna	AL.	rtęciowe	Rataje 1	90062300	
1003	Rataje	Wieś	6 m	asfalt	Rtęciowa	Wymiana	1	125	M5	ŻN Aowy	10 m	7 m	na wys. 7	Zostaje	0,1 m	5°	wymiana	nad linią	napowietrzna	AL.	rtęciowe	Rataje 1	90062300	
1004	Rataje	Wieś	6 m	asfalt	Rtęciowa	Wymiana	1	125	M5	ŻN Aowy	10 m	7 m	na wys. 7	Zostaje	0,1 m	5°	wymiana	nad linią	napowietrzna	AsXSn	rtęciowe	Rataje 2	90062460	
1005	Rataje	Wieś	6 m	asfalt	Rtęciowa	Wymiana	1	125	M5	ŻN	10 m	7 m	na wys. 7	Zostaje	0,1 m	5°	wymiana	nad linią	napowietrzna	AsXSn	rtęciowe	Rataje 2	90062460	
1006	Rataje	Wieś	6 m	asfalt	Rtęciowa	Wymiana	1	125	M5	ŻN	10 m	7 m	na wys. 7	Zostaje	0,1 m	5°	wymiana	pod linią	napowietrzna	AsXSn	rtęciowe	Rataje 2	90062460	
1007	Rataje	Wieś	6 m	asfalt	Rtęciowa	Wymiana	1	125	M5	ŻN Aowy	12 m	7 m	na wys. 7	Zostaje	0,1 m	5°	wymiana	pod linią	napowietrzna	AL.	rtęciowe	Rataje 2	90062460	
1008	Rataje	Wieś	6 m	asfalt	LUNA	Wymiana	1	100	M5	ŻN Aowy	10 m	7 m	na wys. 7	Zostaje	0,5 m	15°	wymiana	pod linią	napowietrzna	AL.	sodowe	Rataje 2	90062460	
1009	Rataje	Wieś	6 m	asfalt	Rtęciowa	Wymiana	1	125	M5	Wirowy	10 m	5 m	na wys. 7	Zostaje	0,1 m	5°	wymiana	pod linią	napowietrzna	AL.	rtęciowe	Rataje 2	90062460	
1010	Rataje	Wieś	6 m	asfalt	Rtęciowa	Wymiana	1	125	M5	Wirowy	10 m	4 m	na wys. 8	Zostaje	0,1 m	10°	wymiana	nad linią	napowietrzna	AsXSn	rtęciowe	Rataje 2	90062460	
1011	Rataje	Wieś	6 m	asfalt	LUNA	Wymiana	1	100	M5	ŻN	10 m	3 m	na wys. 8	Zostaje	0,5 m	15°	wymiana	nad linią	napowietrzna	AsXSn	sodowe	Rataje 2	90062460	
1012	Rataje	Wieś	6 m	asfalt	LUNA	Wymiana	1	100	M5	ŻN	10 m	3 m	na wys. 8	Zostaje	0,5 m	15°	wymiana	nad linią	napowietrzna	AsXSn	sodowe	Rataje 2	90062460	
1013	Rataje	Wieś	6 m	asfalt	Rtęciowa	Wymiana	1	125	M5	Wirowy	10 m	2 m	na wys. 8	Zostaje	0,1 m	5°	wymiana	nad linią	napowietrzna	AsXSn	sodowe	Rataje 2	90062460	
1014	Rataje	Wieś	3 m	grunt	ELGO LEDA	Wymiana	1	70	P4	ŻN Aowy	10 m	2 m	na wys. 7	Zostaje	0,5 m	15°	wymiana	pod linią	napowietrzna	AsXSn	sodowe	Rataje 2	90062460	
1015	Rataje	Wieś	3 m	grunt	ELGO LEDA	Wymiana	1	70	P4	ŻN	10 m	2 m	na wys. 7	Zostaje	0,5 m	15°	wymiana	pod linią	napowietrzna	AsXSn	sodowe	Rataje 2	90062460	
1021	Rataje	Wieś	6 m	asfalt	Rtęciowa x 2	Wymiana	2	125	M5	ŻN Aowy	10 m	15 m	na wys. 8	Zostaje	1 m x 2	0°	Zostaje	nad linią	napowietrzna	AL.	rtęciowe	Rataje 3	01332285	
1022	Rataje	Wieś	6 m	asfalt	Rtęciowa	Wymiana	1	125	M5	ŻN	10 m	3 m	1 m	Zostaje	1,5 m	0°	Zostaje	nad linią	napowietrzna	AL.	rtęciowe	Rataje 3	01332285	
1023	Rataje	Wieś	6 m	asfalt	Rtęciowa	Wymiana	1	125	M5	ŻN Aowy	12 m	10 m	na wys. 9	Zostaje	0,3 m	0°	Zostaje	pod linią	napowietrzna	AL.	rtęciowe	Rataje 3	01332285	
1024	Rataje	Wieś	6 m	asfalt	Rtęciowa	Wymiana	1	125	M5	ŻN Aowy	12 m	plac	na wys. 9	Zostaje	0,1 m	5°	Zostaje	pod linią	napowietrzna	AL.	rtęciowe	Rataje 3	01332285	
1025	Rataje	Wieś	6 m	asfalt	Rtęciowa	Wymiana	1	125	M5	ŻN	12 m	2 m	na wys. 9	Zostaje	0,3 m	5°	Zostaje	pod linią	napowietrzna	AL.	rtęciowe	Rataje 3	01332285	
1026	Rataje	Wieś	6 m	asfalt	Rtęciowa	Wymiana	1	125	M5	ŻN	10 m	2 m	na wys. 7	Zostaje	0,1 m	5°	wymiana	pod linią	napowietrzna	AL.	rtęciowe	Rataje 3	01332285	
1027	Rataje	Wieś	6 m	asfalt	Rtęciowa	Wymiana	1	125	M5	ŻN	8 m	2 m	na wys. 7	Zostaje	0,3 m	5°	wymiana	pod linią	napowietrzna	AL.	rtęciowe	Rataje 3	01332285	
1028	Rataje	Wieś	6 m	asfalt	Rtęciowa	Wymiana	1	125	M5	ŻN Aowy	12 m	2 m	na wys. 7	Zostaje	0,3 m	5°	wymiana	pod linią	napowietrzna	AL.	rtęciowe	Rataje 3	01332285	
1029	Rataje	Wieś	6 m	asfalt	Rtęciowa	Wymiana	1	125	M5	ŻN	10 m	2 m	na wys. 7	Zostaje	0,3 m	5°	wymiana	pod linią	napowietrzna	AL.	rtęciowe	Rataje 3	01332285	
1030	Rataje	Wieś	6 m	asfalt	Rtęciowa	Wymiana	1	125	M5	ŻN	10 m	2 m	na wys. 7	Zostaje	0,3 m	5°	wymiana	pod linią	napowietrzna	AL.	rtęciowe	Rataje 3	01332285	
1031	Rataje	Wieś	6 m	asfalt	Rtęciowa	Wymiana	1	125	M5	ŻN	8 m	1 m	na wys. 6	Zostaje	0,3 m	5°	wymiana	pod linią	napowietrzna	AL.	rtęciowe	Rataje 3	01332285	
1032	Rataje	Wieś	6 m	asfalt	Rtęciowa	Wymiana	1	125	M5	ŻN	8 m	1 m	na wys. 6	Zostaje	0,3 m	5°	wymiana	pod linią	napowietrzna	AL.	rtęciowe	Rataje 3	01332285	
1033	Rataje	Wieś	6 m	asfalt	Rtęciowa	Wymiana	1	125	M5	ŻN	8 m	1 m	na wys. 6	Zostaje	0,3 m	5°	wymiana	pod linią	napowietrzna	AL.	rtęciowe	Rataje 3	01332285	
1034	Rataje	Wieś	6 m	asfalt	Rtęciowa	Wymiana	1	125	M5	ŻN	8 m	1,5 m	na wys. 6	Zostaje	0,1 m	5°	wymiana	pod linią	napowietrzna	AL.	rtęciowe	Rataje 3	01332285	
1035	Rataje	Wieś	6 m	asfalt	Rtęciowa	Wymiana	1	125	M5	ŻN	10 m	1 m	na wys. 7	Zostaje	0,3 m	5°	wymiana	pod linią	napowietrzna	AL.	rtęciowe	Rataje 3	01332285	
1036	Rataje	Wieś	6 m	asfalt	Rtęciowa	Wymiana	1	125	M5	ŻN Aowy	10 m	1 m	na wys. 7	Zostaje	0,3 m	5°	wymiana	pod linią	napowietrzna	AL.	rtęciowe	Rataje 3	01332285	

L.p.	MIEJSCOWOŚĆ	ULICA	SZEROKOŚĆ DROGI	NAWIERZCHNIA	TYP OPRAWY	OCENA OPRAWY	LICZBA OPRAW	MOC ŹRÓDŁA [W]	KLASA OŚWIETLENIOWA	TYP SŁUPA	WYS. SŁUPA	Nawis	WYS. WYSIĘGNIKA	OCENA SŁUPA	DŁUGOŚĆ WYSIĘGNIKA	KĄT NACH.	STATUS WYSIĘGN.	MOCOWANIE OPRAWY	TYP SIECI	TYP LINII	ŹRÓDŁO ŚWIATŁA	ZASILANIE	NR LICZNIKA	UWAGI
1037	Rataje	Wieś	6 m	asfalt	LUNA	Wymiana	1	100	M5	ŻN Aowy	10 m	2 m	na wys. 8	Zostaje	0,5 m	15°	Zostaje	nad linią	napowietrzna	AsXSn	sodowe	Rataje 3	01332285	
1038	Rataje	Wieś	6 m	asfalt	Rtęciowa	Wymiana	1	125	M5	ŻN	10 m	2 m	na wys. 8	Zostaje	0,3 m	5°	Zostaje	nad linią	napowietrzna	AsXSn	rtęciowe	Rataje 3	01332285	
1039	Rataje	Wieś	6 m	asfalt	LUNA	Wymiana	1	100	M5	ŻN	10 m	2 m	na wys. 8	Zostaje	0,5 m	5°	Zostaje	nad linią	napowietrzna	AsXSn	sodowe	Rataje 3	01332285	
1040	Rataje	Wieś	6 m	asfalt	Rtęciowa	Wymiana	1	125	M5	ŻN	10 m	3 m	na wys. 8	Zostaje	0,3 m	15°	Zostaje	nad linią	napowietrzna	AsXSn	rtęciowe	Rataje 3	01332285	
1041	Rataje	Wieś	6 m	asfalt	LUNA	Wymiana	1	100	M5	ŻN	10 m	5 m	na wys. 8	Zostaje	0,5 m	15°	Zostaje	nad linią	napowietrzna	AsXSn	sodowe	Rataje 3	01332285	
1042	Rataje	Wieś	6 m	asfalt	PHILIPS MALAGA	Wymiana	1	100	M5	ŻN Aowy	10 m	3 m	na wys. 8	Zostaje	0,5 m	15°	Zostaje	nad linią	napowietrzna	AsXSn	sodowe	Rataje 3	01332285	
1043	Rataje	Wieś	6 m	asfalt	Rtęciowa	Wymiana	1	125	M5	ŻN Aowy	10 m	5 m	na wys. 7	Zostaje	0,1 m	10°	wymiana	pod linią	napowietrzna	AL.	rtęciowe	Rataje 3	01332285	
1044	Rataje	Wieś	2 m	grunt	Rtęciowa	Wymiana	2	125	P4	ŻN Aowy	10 m	1 m	na wys. 7	Zostaje	0,1 m	5°	wymiana	pod linią	napowietrzna	AL.	rtęciowe	Rataje 3	01332285	
1045	Rataje	Wieś	2 m	grunt	Rtęciowa	Wymiana	1	125	P4	ŻN	10 m	1 m	na wys. 7	Zostaje	0,3 m	5°	wymiana	pod linią	napowietrzna	AL.	rtęciowe	Rataje 3	01332285	
1046	Rataje	Wieś	2 m	grunt	Rtęciowa	Wymiana	1	125	P4	ŻN Aowy	10 m	4 m	na wys. 7	Zostaje	0,1 m	5°	wymiana	pod linią	napowietrzna	AL.	rtęciowe	Rataje 3	01332285	
1047	Rataje	Wieś	2 m	grunt	Rtęciowa	Wymiana	1	125	P4	ŻN Aowy	10 m	10 m	na wys. 7	Zostaje	0,3 m	10°	wymiana	pod linią	napowietrzna	AL.	rtęciowe	Rataje 3	01332285	
1048	Węglów		4,5 m	asfalt	Rtęciowa	Wymiana	1	125	M6	ŻN Aowy	10 m	1 m	na wys. 7	Zostaje	0,1 m	5°	wymiana	pod linią	napowietrzna	AL.	rtęciowe	Węglów	17228340	
1049	Węglów		4,5 m	asfalt	Rtęciowa	Wymiana	1	125	M6	ŻN	10 m	1 m	na wys. 7	Zostaje	0,5 m	5°	wymiana	pod linią	napowietrzna	AL.	rtęciowe	Węglów	17228340	
1050	Węglów		4,5 m	asfalt	LUNA	Wymiana	1	100	M6	ŻN	10 m	1 m	na wys. 7	Zostaje	0,5 m	15°	wymiana	pod linią	napowietrzna	AL.	sodowe	Węglów	17228340	
1051	Węglów		4,5 m	asfalt	Rtęciowa	Wymiana	1	125	M6	ŻN	10 m	1,5 m	na wys. 7	Zostaje	0,1 m	5°	wymiana	pod linią	napowietrzna	AL.	rtęciowe	Węglów	17228340	
1052	Węglów		4,5 m	asfalt	LUNA	Wymiana	1	100	M6	ŻN	10 m	1,5 m	na wys. 7	Zostaje	0,5 m	10°	wymiana	pod linią	napowietrzna	AL.	sodowe	Węglów	17228340	
1053	Węglów		4,5 m	asfalt	Rtęciowa	Wymiana	1	125	M6	ŻN	10 m	1,5 m	na wys. 7	Zostaje	0,5 m	10°	wymiana	pod linią	napowietrzna	AL.	rtęciowe	Węglów	17228340	
1054	Węglów		4,5 m	asfalt	LUNA	Wymiana	1	100	M6	ŻN	10 m	1 m	na wys. 7	Zostaje	0,5 m	15°	wymiana	pod linią	napowietrzna	AL.	sodowe	Węglów	17228340	
1055	Węglów		4,5 m	asfalt	Rtęciowa	Wymiana	1	125	M6	ŻN	10 m	1 m	na wys. 7	Zostaje	0,1 m	10°	wymiana	pod linią	napowietrzna	AL.	rtęciowe	Węglów	17228340	
1056	Węglów		4,5 m	asfalt	Rtęciowa	Wymiana	1	125	M6	ŻN	10 m	1 m	na wys. 7	Zostaje	0,5 m	10°	wymiana	pod linią	napowietrzna	AL.	rtęciowe	Węglów	17228340	
1057	Węglów		4,5 m	asfalt	LUNA	Wymiana	1	100	M6	ŻN	10 m	1 m	na wys. 7	Zostaje	0,1 m	10°	wymiana	pod linią	napowietrzna	AL.	sodowe	Węglów	17228340	
1058	Węglów		4,5 m	asfalt	Rtęciowa	Wymiana	1	125	M6	ŻN Aowy	10 m	1 m	na wys. 7	Zostaje	0,1 m	10°	wymiana	pod linią	napowietrzna	AL.	rtęciowe	Węglów	17228340	
1059	Węglów		4,5 m	asfalt	LUNA	Wymiana	1	100	M6	ŻN Aowy	10 m	1 m	na wys. 7	Zostaje	0,1 m	10°	wymiana	pod linią	napowietrzna	AL.	sodowe	Węglów	17228340	
1060	Węglów		4,5 m	asfalt	Rtęciowa	Wymiana	1	125	M6	ŻN	10 m	1 m	na wys. 7	Zostaje	0,1 m	5°	wymiana	pod linią	napowietrzna	AL.	rtęciowe	Węglów	17228340	
1061	Węglów		4,5 m	asfalt	LUNA	Wymiana	1	100	M6	ŻN	10 m	1 m	na wys. 7	Zostaje	0,5 m	15°	wymiana	pod linią	napowietrzna	AL.	sodowe	Węglów	17228340	
1062	Węglów		4,5 m	asfalt	Rtęciowa	Wymiana	1	125	M6	ŻN	10 m	1 m	na wys. 7	Zostaje	0,1 m	10°	wymiana	pod linią	napowietrzna	AL.	rtęciowe	Węglów	17228340	
1063	Węglów		4,5 m	asfalt	LUNA	Wymiana	1	100	M6	ŻN	10 m	1 m	na wys. 7	Zostaje	0,5 m	10°	wymiana	pod linią	napowietrzna	AL.	sodowe	Węglów	17228340	
1064	Węglów		4,5 m	asfalt	Rtęciowa	Wymiana	1	125	M6	ŻN	10 m	1 m	na wys. 7	Zostaje	0,1 m	10°	wymiana	pod linią	napowietrzna	AL.	rtęciowe	Węglów	17228340	
1065	Węglów		4,5 m	asfalt	LUNA	Wymiana	1	100	M6	ŻN	10 m	1 m	na wys. 7	Zostaje	0,5 m	15°	wymiana	pod linią	napowietrzna	AL.	sodowe	Węglów	17228340	
1066	Węglów		4,5 m	asfalt	Rtęciowa	Wymiana	1	125	M6	ŻN	10 m	1 m	na wys. 7	Zostaje	0,1 m	10°	wymiana	pod linią	napowietrzna	AL.	rtęciowe	Węglów	17228340	
1067	Węglów		4,5 m	asfalt	LUNA	Wymiana	1	100	M6	ŻN	10 m	1 m	na wys. 7	Zostaje	0,5 m	15°	wymiana	pod linią	napowietrzna	AL.	sodowe	Węglów	17228340	
1068	Węglów		4,5 m	asfalt	Rtęciowa	Wymiana	1	125	M6	ŻN	10 m	1,5 m	na wys. 7	Zostaje	0,1 m	10°	wymiana	pod linią	napowietrzna	AL.	rtęciowe	Węglów	17228340	
1069	Węglów		4,5 m	asfalt	LUNA	Wymiana	1	100	M6	ŻN	10 m	1 m	na wys. 7	Zostaje	0,5 m	15°	wymiana	pod linią	napowietrzna	AL.	sodowe	Węglów	17228340	
1070	Węglów		4,5 m	asfalt	ELGO STRADA	Wymiana	1	150	M6	ŻN Aowy	10 m	1 m	na wys. 7	Zostaje	0,1 m	15°	wymiana	pod linią	napowietrzna	AL.	sodowe	Węglów	17228340	
1071	Węglów		4,5 m	asfalt	Rtęciowa	Wymiana	1	100	M6	Wirowy	10 m	1 m	na wys. 7	Zostaje	0,5 m	15°	wymiana	pod linią	napowietrzna	AsXSn	rtęciowe	Węglów	17228340	
1072	Węglów	Droga do Węglowa	4,5 m	asfalt	ES SYSTEM SL 100	Wymiana	1	100	M6	wirowy	10 m	1 m	szczyt słu	Zostaje	2 m	5°	Zostaje	nad linią	napowietrzna	AsXSn	sodowe	Węglów	17228340	
1073	Węglów	Droga do Węglowa	4,5 m	asfalt	ES SYSTEM SL 101	Wymiana	1	100	M6	ŻN	10 m	1 m	szczyt słu	Zostaje	2 m	5°	Zostaje	nad linią	napowietrzna	AsXSn	sodowe	Węglów	17228340	
1074	Węglów	Droga do Węglowa	4,5 m	asfalt	ES SYSTEM SL 102	Wymiana	1	100	M6	ŻN	10 m	1 m	szczyt słu	Zostaje	2 m	5°	Zostaje	nad linią	napowietrzna	AsXSn	sodowe	Węglów	17228340	
1075	Węglów	Droga do Węglowa	4,5 m	asfalt	ES SYSTEM SL 103	Wymiana	1	100	M6	wirowy	10 m	1 m	szczyt słu	Zostaje	2 m	5°	Zostaje	nad linią	napowietrzna	AsXSn	sodowe	Węglów	17228340	
1076	Węglów	Droga do Węglowa	4,5 m	asfalt	ES SYSTEM SL 104	Wymiana	1	100	M6	wirowy	10 m	1 m	szczyt słu	Zostaje	2 m	5°	Zostaje	nad linią	napowietrzna	AsXSn	sodowe	Węglów	17228340	
1077	Węglów	Droga do Węglowa	4,5 m	asfalt	ES SYSTEM SL 105	Wymiana	1	100	M6	ŻN	10 m	1 m	szczyt słu	Zostaje	2 m	5°	Zostaje	nad linią	napowietrzna	AsXSn	sodowe	Węglów	17228340	
1078	Węglów	Droga do Węglowa	4,5 m	asfalt	ES SYSTEM SL 106	Wymiana	1	100	M6	ŻN	10 m	1 m	szczyt słu	Zostaje	2 m	5°	Zostaje	nad linią	napowietrzna	AsXSn	sodowe	Węglów	17228340	
1079	Węglów	Droga do Węglowa	4,5 m	asfalt	ES SYSTEM SL 107	Wymiana	1	100	M6	ŻN	10 m	1 m	szczyt słu	Zostaje	2 m	5°	Zostaje	nad linią	napowietrzna	AsXSn	sodowe	Węglów	17228340	
1080	Węglów	Droga do Węglowa	4,5 m	asfalt	ES SYSTEM SL 108	Wymiana	1	100	M6	ŻN	10 m	1 m	szczyt słu	Zostaje	2 m	5°	Zostaje	nad linią	napowietrzna	AsXSn	sodowe	Węglów	17228340	
1081	Węglów	Droga do Węglowa	4,5 m	asfalt	ES SYSTEM SL 109	Wymiana	1	100	M6	ŻN	10 m	1 m	szczyt słu	Zostaje	2 m	5°	Zostaje	nad linią	napowietrzna	AsXSn	sodowe	Węglów	17228340	
1082	Węglów	Droga do Węglowa	4,5 m	asfalt	ES SYSTEM SL 110	Wymiana	1	100	M6	ŻN	10 m	1 m	szczyt słu	Zostaje	2 m	5°	Zostaje	nad linią	napowietrzna	AsXSn	sodowe	Węglów	17228340	
1083	Węglów	Droga do Węglowa	4,5 m	asfalt	ES SYSTEM SL 111	Wymiana	1	100	M6	wirowy	10 m	1 m	szczyt słu	Zostaje	2 m	5°	Zostaje	nad linią	napowietrzna	AsXSn	sodowe	Węglów	17228340	
1084	Wielka Wieś	Betlejem nr 342-304	4 m	asfalt	Rtęciowa	Wymiana	1	125	M6	ŻN	10 m	3 m	na wys. 7	Zostaje	0,1 m	5°	wymiana	pod linią	napowietrzna	AL.	rtęciowe	Wielka Wieś 7	141881	
1085	Wielka Wieś	Betlejem nr 342-304	4 m	asfalt	Rtęciowa	Wymiana	1	125	M6	ŻN Aowy	10 m	2 m	na wys. 7	Zostaje	0,1 m	5°	wymiana	pod linią	napowietrzna	AL.	sodowe	Wielka Wieś 7	141881	
1086	Wielka Wieś	Betlejem nr 342-304	4 m	asfalt	ELGO LEDA	Wymiana	1	70	M6	ŻN	10 m	2 m	na wys. 7	Zostaje	2 m	15°	wymiana	pod linią	napowietrzna	AL.	rtęciowe	Wielka Wieś 7	141881	
1087	Wielka Wieś	Betlejem nr 342-304	4 m	asfalt	Rtęciowa	Wymiana	1	125	M6	ŻN Aowy	10 m	2 m	na wys. 7	Zostaje	0,1 m	15°	wymiana	pod linią	napowietrzna	AL.	sodowe	Wielka Wieś 7	141881	
1088	Wielka Wieś	Betlejem nr 342-304	4 m	asfalt	ELGO LEDA	Wymiana	1	70	M6	ŻN Aowy	10 m	2 m	na wys. 7	Zostaje	0,3 m	15°	wymiana	pod linią	napowietrzna	AL.	rtęciowe	Wielka Wieś 2	142531	
1089	Wielka Wieś	Betlejem nr 342-304	4 m	asfalt	Rtęciowa	Wymiana	1	125	M6	ŻN Aowy	10 m	2 m	na wys. 7	Zostaje	0,5 m	15°	wymiana	pod linią	napowietrzna	AL.	sodowe	Wielka Wieś 2	142531	
1090	Wielka Wieś	Betlejem nr 342-304	4 m	asfalt	Rtęciowa	Wymiana	1	125	M6	ŻN	10 m	2 m	na wys. 7	Zostaje	0,1 m	15°	wymiana	pod linią	napowietrzna	AL.	sodowe	Wielka Wieś 2	142531	
1091	Wielka Wieś	Betlejem nr 342-304	4 m	asfalt	Rtęciowa	Wymiana	1	125	M6	ŻN Aowy	10 m	2 m	na wys. 7	Zostaje	0,1 m	30°	wymiana	pod linią	napowietrzna	AL.	sodowe	Wielka Wieś 2	142531	
1092	Wielka Wieś	Betlejem nr 342-304	4 m	asfalt	Rtęciowa	Wymiana	1	125	M6	ŻN	10 m	2,5 m	na wys. 7	Zostaje	0,1 m	30°	wymiana	pod linią	napowietrzna	AL.	sodowe	Wielka Wieś 2	142531	
1093	Wielka Wieś	Betlejem nr 342-304	4 m	asfalt	Rtęciowa	Wymiana	1	125	M6	ŻN Aowy	10 m	2 m	na wys. 7	Zostaje	0,1 m	45°	wymiana	pod linią	napowietrzna	AL.	sodowe	Wielka Wieś 2	142531	
1106	Wielka Wieś	Ciecierówka nr 196-264	5 m	asfalt	ELGO LEDA	Wymiana	1	70	M6	ŻN Aowy	10 m	2 m	na wys. 7	Zostaje	2 m	15°	Zostaje	pod linią	napowietrzna	AL.	sodowe	Wielka Wieś 4	142108	
1107	Wielka Wieś	Ciecierówka nr 196-264	5 m	asfalt	ELGO LEDA	Wymiana	1	70	M6	ŻN	10 m	2 m	na wys. 7	Zostaje	2 m	15°	Zostaje	pod linią	napowietrzna	AL.	sodowe	Wielka Wieś 4	142108	
1108	Wielka Wieś	Ciecierówka nr 196-264	5 m	asfalt	ELGO LEDA	Wymiana	1	70	M6	ŻN Aowy	10 m	2 m	na wys. 7	Zostaje	2 m	15°	Zostaje	pod linią	napowietrzna	AL.	sodowe	Wielka Wieś 4	142108	
1109	Wielka Wieś	Ciecierówka nr 196-264	5 m	asfalt	ELGO LEDA	Wymiana	1	70	M6	ŻN Aowy	10 m	2 m	na wys. 7	Zostaje	2 m	15°	Zostaje	pod linią	napowietrzna	AL.	sodowe	Wielka Wieś 4	142108	
1110	Wielka Wieś	Ciecierówka nr 196-264	5 m	asfalt	ELGO LEDA	Wymiana	1	70	M6	ŻN Aowy	10 m	2 m	na wys. 7	Zostaje	2 m	15°	Zostaje	pod linią	napowietrzna	AL.	sodowe	Wielka Wieś 4	142108	
1111	Wielka Wieś	Ciecierówka nr 196-264	5 m	asfalt	ELGO LEDA	Wymiana	1	70	M6	ŻN	10 m	3 m	na wys. 7	Zostaje	2 m	15°	Zostaje	pod linią	napowietrzna	AL.	sodowe	Wielka Wieś 4	142108	
1112	Wielka Wieś	Ciecierówka nr 196-264	5 m	asfalt	ELGO LEDA	Wymiana	1	70	M6	ŻN	10 m	2 m	na wys. 7	Zostaje	2 m	15°	Zostaje	pod linią	napowietrzna	AL.	sodowe	Wielka Wieś 4	142108	
1113	Wielka Wieś	Ciecierówka nr 196-264	5 m	asfalt	ELGO LEDA	Wymiana	1	70	M6	ŻN	10 m	2 m	na wys. 7	Zostaje	2 m	15°	Zostaje	pod linią	napowietrzna	AL.	sodowe	Wielka Wieś 4	142108	
1114	Wielka Wieś	Ciecierówka nr 196-264	5 m	asfalt	ELGO LEDA	Wymiana	1	70	M6	ŻN	10 m	2 m	na wys. 7	Zostaje	2 m	15°	Zostaje	pod linią	napowietrzna	AL.	sodowe	Wielka Wieś 4	142108	
1115	Wielka Wieś	Ciecierówka nr 196-264	5 m	asfalt	ELGO LEDA	Wymiana	1	70	M6	ŻN Aowy wsp	10 m	2 m	na wys. 7	Zostaje	2 m	15°	Zostaje	pod linią	napowietrzna	AL.	sodowe	Wielka Wieś 4	142108	

L.p.	MIEJSCOWOŚĆ	ULICA	SZEROKOŚĆ DROGI	NAWIERZCHNIA	TYP OPRAWY	OCENA OPRAWY	LICZBA OPRAW	MOC ŹRÓDŁA [W]	KLASA OŚWIETLENIOWA	TYP SŁUPA	WYS. SŁUPA	Nawis	WYS. WYSIĘGNIKA	OCENA SŁUPA	DŁUGOŚĆ WYSIĘGNIKA	KĄT NACH.	STATUS WYSIĘGN.	MOCOWANIE OPRAWY	TYP SIECI	TYP LINII	ŹRÓDŁO ŚWIATŁA	ZASILANIE	NR LICZNIKA	UWAGI
1116	Wielka Wieś	Ciecierówka nr 196-264	5 m	asfalt	ELGO LEDA	Wymiana	1	70	M6	ŻN	12 m	2 m	na wys. 9	Zostaje	2 m	5°	Zostaje	pod linią	napowietrzna	AL.	sodowe	Wielka Wieś 4	142108	
1117	Wielka Wieś	dojazd do DK 42	5 m	asfalt	ELGO LEDA	Wymiana	1	70	M6	wirowy	10	1 m	szczyt słu	Zostaje	1,5	5°	Zostaje	nad linią	napowietrzna	AsXSn	sodowe	Wielka Wieś 3	142121	
1118	Wielka Wieś	dojazd do DK 42	5 m	asfalt	ELGO LEDA	Wymiana	1	70	M6	wirowy	10	1 m	szczyt słu	Zostaje	1,5	5°	Zostaje	nad linią	napowietrzna	AsXSn	sodowe	Wielka Wieś 3	142121	
1119	Wielka Wieś	dojazd do DK 42	5 m	asfalt	ELGO LEDA	Wymiana	1	70	M6	wirowy	10	1 m	szczyt słu	Zostaje	1,5	5°	Zostaje	nad linią	napowietrzna	AsXSn	sodowe	Wielka Wieś 3	142121	
1120	Wielka Wieś	dojazd do DK 42	5 m	asfalt	ELGO LEDA	Wymiana	1	70	M6	wirowy	10	1 m	szczyt słu	Zostaje	1,5	5°	Zostaje	nad linią	napowietrzna	AsXSn	sodowe	Wielka Wieś 3	142121	
1121	Wielka Wieś	dojazd do DK 42	5 m	asfalt	ELGO LEDA	Wymiana	1	70	M6	wirowy	10	1 m	szczyt słu	Zostaje	1,5	5°	Zostaje	nad linią	napowietrzna	AsXSn	sodowe	Wielka Wieś 3	142121	
1122	Wielka Wieś	dojazd do DK 42	5 m	asfalt	ELGO LEDA	Wymiana	1	70	M6	wirowy	10	1 m	szczyt słu	Zostaje	1,5	5°	Zostaje	nad linią	napowietrzna	AsXSn	sodowe	Wielka Wieś 3	142121	
1123	Wielka Wieś	dojazd do DK 42	5 m	asfalt	ELGO LEDA	Wymiana	1	70	M6	wirowy	10	1 m	szczyt słu	Zostaje	1,5	5°	Zostaje	nad linią	napowietrzna	AsXSn	sodowe	Wielka Wieś 3	142121	
1124	Wielka Wieś	dojazd do DK 42	5 m	asfalt	ELGO LEDA	Wymiana	1	70	M6	wirowy	10	1 m	szczyt słu	Zostaje	1,5	5°	Zostaje	nad linią	napowietrzna	AsXSn	sodowe	Wielka Wieś 3	142121	
1125	Wielka Wieś	Kopalnia nr 277-265	5 m	asfalt	ELGO STRADA	Wymiana	1	150	M6	ŻN Aowy	10 m	5 m	na wys. 7	Zostaje	0,5 m	15°	wymiana	pod linią	napowietrzna	AL.	rtęciowe	Wielka Wieś 6	1356011	
1126	Wielka Wieś	Kopalnia nr 277-265	5 m	asfalt	LUNA	Wymiana	1	100	M6	ŻN	10 m	5 m	na wys. 7	Zostaje	0,5 m	15°	wymiana	pod linią	napowietrzna	AL.	sodowe	Wielka Wieś 6	1356011	
1127	Wielka Wieś	Kopalnia nr 277-265	5 m	asfalt	ELGO STRADA	Wymiana	1	150	M6	ŻN wsparty	10 m	5 m	na wys. 7	Zostaje	0,5 m	15°	wymiana	pod linią	napowietrzna	AL.	rtęciowe	Wielka Wieś 6	1356011	
1128	Wielka Wieś	Kopalnia nr 277-265	5 m	asfalt	LUNA	Wymiana	1	100	M6	ŻN	10 m	5 m	na wys. 7	Zostaje	0,5 m	15°	wymiana	pod linią	napowietrzna	AL.	sodowe	Wielka Wieś 6	1356011	
1129	Wielka Wieś	Kopalnia nr 277-265	5 m	asfalt	ELGO STRADA	Wymiana	1	150	M6	ŻN Aowy	10 m	7 m	na wys. 7	Zostaje	0,5 m	15°	wymiana	pod linią	napowietrzna	AL.	rtęciowe	Wielka Wieś 6	1356011	
1130	Wielka Wieś	Kopalnia nr 277-265	5 m	asfalt	LUNA	Wymiana	1	100	M6	ŻN Aowy	10 m	9 m	na wys. 7	Zostaje	0,5 m	15°	wymiana	pod linią	napowietrzna	AL.	sodowe	Wielka Wieś 6	1356011	
1131	Wielka Wieś	Kopalnia nr 277-265	5 m	asfalt	LUNA	Wymiana	1	100	M6	ŻN	10 m	9 m	na wys. 7	Zostaje	0,5 m	15°	wymiana	pod linią	napowietrzna	AL.	sodowe	Wielka Wieś 6	1356011	
1132	Wielka Wieś	Kopalnia nr 277-265	5 m	asfalt	Rtęciowa	Wymiana	1	125	M6	ŻN Aowy	10 m	9 m	na wys. 7	Zostaje	0,5 m	15°	wymiana	pod linią	napowietrzna	AL.	sodowe	Wielka Wieś 6	1356011	
1133	Wielka Wieś	Kopalnia nr 277-265	5 m	asfalt	LUNA	Wymiana	1	100	M6	ŻN	8 m	5 m	na wys. 6	Zostaje	0,5 m	15°	wymiana	pod linią	napowietrzna	AsXSn	sodowe	Wielka Wieś 6	1356011	
1134	Wielka Wieś	Nazaret (szkoła)	5 m	asfalt	ELGO LEDA	Wymiana	1	70	M6	ŻN Aowy	10	1 m	na wys. 8	Zostaje	2 m	5°	Zostaje	nad linią	napowietrzna	AsXSn	sodowe	Wielka Wieś Szkoła	1356002	
1135	Wielka Wieś	Nazaret (szkoła)	5 m	asfalt	ELGO LEDA	Wymiana	1	70	M6	Wirowy	10	1 m	szczyt słu	Zostaje	2 m	5°	Zostaje	nad linią	napowietrzna	AsXSn	sodowe	Wielka Wieś Szkoła	1356002	
1136	Wielka Wieś	Nazaret (szkoła)	5 m	asfalt	ELGO LEDA	Wymiana	1	70	M6	ŻN	10	1 m	na wys. 8	Zostaje	2 m	5°	Zostaje	nad linią	napowietrzna	AsXSn	sodowe	Wielka Wieś Szkoła	1356002	
1137	Wielka Wieś	Nazaret (szkoła)	5 m	asfalt	ELGO LEDA	Wymiana	1	70	M6	ŻN	10	1 m	na wys. 8	Zostaje	2 m	5°	Zostaje	nad linią	napowietrzna	AsXSn	sodowe	Wielka Wieś Szkoła	1356002	
1138	Wielka Wieś	Nazaret (szkoła)	5 m	asfalt	ELGO LEDA	Wymiana	1	70	M6	ŻN	10	1 m	na wys. 8	Zostaje	2 m	5°	Zostaje	nad linią	napowietrzna	AsXSn	sodowe	Wielka Wieś Szkoła	1356002	
1139	Wielka Wieś	Nazaret (szkoła)	5 m	asfalt	ELGO LEDA	Wymiana	1	70	M6	Wirowy	10	1 m	szczyt słu	Zostaje	2 m	5°	Zostaje	nad linią	napowietrzna	AsXSn	sodowe	Wielka Wieś Szkoła	1356002	
1140	Wielka Wieś	nr 347-265 i 364-385	5 m	asfalt	Rtęciowa	Wymiana	1	125	M6	ŻN	12 m	2 m	na wys. 9	Zostaje	0,1 m	5°	Zostaje	pod linią	napowietrzna	AL.	rtęciowe	Wielka Wieś 7	141881	
1141	Wielka Wieś	nr 347-265 i 364-385	5 m	asfalt	LUNA	Wymiana	1	100	M6	ŻN	10 m	2 m	na wys. 7	Zostaje	0,5 m	15°	wymiana	pod linią	napowietrzna	AL.	sodowe	Wielka Wieś 7	141881	
1142	Wielka Wieś	nr 347-265 i 364-385	5 m	asfalt	Rtęciowa	Wymiana	1	125	M6	ŻN	10 m	2 m	na wys. 7	Zostaje	0,1 m	5°	wymiana	pod linią	napowietrzna	AL.	rtęciowe	Wielka Wieś 7	141881	
1143	Wielka Wieś	nr 347-265 i 364-385	5 m	asfalt	LUNA	Wymiana	1	100	M6	ŻN	10 m	2 m	na wys. 7	Zostaje	0,5 m	15°	wymiana	pod linią	napowietrzna	AL.	sodowe	Wielka Wieś 7	141881	
1144	Wielka Wieś	nr 347-265 i 364-385	5 m	asfalt	Rtęciowa	Wymiana	1	125	M6	ŻN	10 m	1 m	na wys. 7	Zostaje	0,1 m	5°	wymiana	pod linią	napowietrzna	AL.	rtęciowe	Wielka Wieś 7	141881	
1145	Wielka Wieś	nr 347-265 i 364-385	5 m	asfalt	LUNA	Wymiana	1	100	M6	ŻN	10 m	5 m	na wys. 7	Zostaje	0,5 m	15°	wymiana	pod linią	napowietrzna	AsXSn	sodowe	Wielka Wieś 7	141881	
1146	Wielka Wieś	nr 347-265 i 364-385	5 m	asfalt	ELGO STRADA	Wymiana	1	150	M6	ŻN	10 m	7 m	na wys. 7	Zostaje	0,3 m	15°	wymiana	pod linią	napowietrzna	AsXSn	sodowe	Wielka Wieś 7	141881	
1147	Wielka Wieś	nr 347-265 i 364-385	5 m	asfalt	LUNA	Wymiana	1	100	M6	ŻN	10 m	7 m	na wys. 8	Zostaje	0,5 m	15°	wymiana	nad linią	napowietrzna	AsXSn	sodowe	Wielka Wieś 7	141881	
1148	Wielka Wieś	nr 347-265 i 364-385	5 m	asfalt	ELGO STRADA	Wymiana	1	150	M6	ŻN	10 m	7 m	na wys. 8	Zostaje	0,3 m	15°	wymiana	nad linią	napowietrzna	AsXSn	sodowe	Wielka Wieś 7	141881	
1149	Wielka Wieś	nr 347-265 i 364-385	5 m	asfalt	LUNA	Wymiana	1	100	M6	ŻN	10 m	6 m	na wys. 8	Zostaje	0,5 m	15°	wymiana	nad linią	napowietrzna	AsXSn	sodowe	Wielka Wieś 7	141881	
1150	Wielka Wieś	nr 347-265 i 364-385	5 m	asfalt	ELGO STRADA	Wymiana	1	150	M6	ŻN	10 m	5 m	na wys. 8	Zostaje	0,3 m	15°	wymiana	nad linią	napowietrzna	AsXSn	sodowe	Wielka Wieś 7	141881	
1151	Wielka Wieś	nr 347-265 i 364-385	5 m	asfalt	LUNA	Wymiana	1	100	M6	ŻN	10 m	5 m	na wys. 8	Zostaje	0,5 m	15°	wymiana	nad linią	napowietrzna	AsXSn	sodowe	Wielka Wieś 7	141881	
1155	Wielka Wieś	Podławki	5 m	asfalt	Rtęciowa	Wymiana	1	125	M6	ŻN Aowy	10	4 m	na wys. 7	Zostaje	0,1 m	5°	wymiana	pod linią	napowietrzna	AL.	rtęciowe	Wielka Wieś 8	30517944	
1156	Wielka Wieś	Podławki	5 m	asfalt	LUNA	Wymiana	1	100	M6	ŻN	10	4 m	na wys. 7	Zostaje	0,5 m	15°	wymiana	pod linią	napowietrzna	AL.	sodowe	Wielka Wieś 8	30517944	
1157	Wielka Wieś	Podławki	5 m	asfalt	LUNA	Wymiana	1	100	M6	ŻN	10	3,5 m	na wys. 7	Zostaje	0,5 m	15°	wymiana	pod linią	napowietrzna	AL.	sodowe	Wielka Wieś 8	30517944	
1158	Wielka Wieś	Podławki	5 m	asfalt	Rtęciowa	Wymiana	1	125	M6	ŻN	10	3	na wys. 7	Zostaje	0,1 m	5°	wymiana	pod linią	napowietrzna	AL.	rtęciowe	Wielka Wieś 8	30517944	
1159	Wielka Wieś	Podławki	5 m	asfalt	LUNA	Wymiana	1	100	M6	ŻN	10	2	na wys. 7	Zostaje	0,5 m	15°	wymiana	pod linią	napowietrzna	AL.	sodowe	Wielka Wieś 8	30517944	
1160	Wielka Wieś	Podławki	5 m	asfalt	Rtęciowa	Wymiana	1	125	M6	ŻN	10	2	na wys. 7	Zostaje	0,1 m	15°	wymiana	pod linią	napowietrzna	AL.	rtęciowe	Wielka Wieś 8	30517944	
1161	Wielka Wieś	Podławki	5 m	asfalt	LUNA	Wymiana	1	100	M6	ŻN	10	3	na wys. 7	Zostaje	0,5 m	15°	wymiana	pod linią	napowietrzna	AL.	sodowe	Wielka Wieś 8	30517944	
1162	Wielka Wieś	Podławki	5 m	asfalt	LUNA	Wymiana	1	100	M6	ŻN Aowy wsp	10	3	na wys. 7	Zostaje	0,5 m	30°	wymiana	pod linią	napowietrzna	AL.	sodowe	Wielka Wieś 8	30517944	
1163	Wielka Wieś	Podławki	5 m	asfalt	Rtęciowa	Wymiana	1	125	M6	ŻN Aowy	10	4	na wys. 7	Zostaje	0,5 m	15°	wymiana	pod linią	napowietrzna	AL.	rtęciowe	Wielka Wieś 8	30517944	
1164	Wielka Wieś	Podławki	5 m	asfalt	Rtęciowa	Wymiana	1	125	M6	ŻN	10	3	na wys. 7	Zostaje	0,1 m	15°	wymiana	pod linią	napowietrzna	AL.	rtęciowe	Wielka Wieś 8	30517944	
1165	Wielka Wieś	Podławki	5 m	asfalt	LUNA	Wymiana	1	100	M6	ŻN	10	3	na wys. 7	Zostaje	0,5 m	15°	wymiana	pod linią	napowietrzna	AL.	sodowe	Wielka Wieś 8	30517944	
1166	Wielka Wieś	Podławki	5 m	asfalt	Rtęciowa	Wymiana	1	125	M6	ŻN	10	3	na wys. 7	Zostaje	0,1 m	5°	wymiana	pod linią	napowietrzna	AL.	rtęciowe	Wielka Wieś 8	30517944	
1167	Wielka Wieś	Podławki	5 m	asfalt	LUNA	Wymiana	1	100	M6	ŻN	10	3	na wys. 7	Zostaje	0,5 m	15°	wymiana	pod linią	napowietrzna	AL.	sodowe	Wielka Wieś 8	30517944	
1168	Wielka Wieś	Podławki	5 m	asfalt	LUNA	Wymiana	1	100	M6	ŻN	10	3	na wys. 7	Zostaje	0,5 m	30°	wymiana	pod linią	napowietrzna	AL.	sodowe	Wielka Wieś 8	30517944	
1169	Wielka Wieś	Podławki	5 m	asfalt	Rtęciowa	Wymiana	1	125	M6	ŻN Aowy wsp	10	2	na wys. 7	Zostaje	0,1 m	5°	wymiana	pod linią	napowietrzna	AL.	rtęciowe	Wielka Wieś 8	30517944	
1170	Wielka Wieś	Podławki	5 m	asfalt	Rtęciowa	Wymiana	1	125	M6	ŻN	10	2	na wys. 7	Zostaje	0,1 m	15°	wymiana	pod linią	napowietrzna	AL.	rtęciowe	Wielka Wieś 8	30517944	
1171	Wielka Wieś	Podławki	5 m	asfalt	Rtęciowa	Wymiana	1	125	M6	ŻN Aowy	10	2	na wys. 7	Zostaje	0,1 m	15°	wymiana	pod linią	napowietrzna	AL.	rtęciowe	Wielka Wieś 8	30517944	
1172	Wielka Wieś	Podławki	5 m	asfalt	Rtęciowa	Wymiana	1	125	M6	ŻN Aowy	10	3	na wys. 7	Zostaje	0,1 m	15°	wymiana	pod linią	napowietrzna	AL.	rtęciowe	Wielka Wieś 7	141881	
1173	Wielka Wieś	Podławki	5 m	asfalt	ELGO LEDA	Wymiana	1	70	M6	ŻN Aowy	12	2	na wys. 9	Zostaje	0,1 m	5°	wymiana	pod linią	napowietrzna	AL.	sodowe	Wielka Wieś 7	141881	
1174	Wielka Wieś	Podławki	6 m	asfalt	Rtęciowa	Wymiana	1	125	M6	ŻN Aowy	10	20	na wys. 7	Zostaje	0,1 m	15°	wymiana	pod linią	napowietrzna	AL.	rtęciowe	Wielka Wieś 7	141881	
1175	Wielka Wieś	Podmiasto	5 m	asfalt	Rtęciowa	Wymiana	1	125	M6	ŻN Aowy	10	7 m	na wys. 7	Zostaje	0,1 m	15°	wymiana	pod linią	napowietrzna	AL.	rtęciowe	Wielka Wieś 3	142121	
1176	Wielka Wieś	Podmiasto	5 m	asfalt	Rtęciowa	Wymiana	1	125	M6	ŻN	10	10 m	na wys. 7	Zostaje	0,1 m	15°	wymiana	pod linią	napowietrzna	AL.	rtęciowe	Wielka Wieś 3	142121	
1177	Wielka Wieś	Podmiasto	5 m	asfalt	Rtęciowa	Wymiana	1	125	M6	ŻN	10	5 m	1,5 m nad	Zostaje	1 m	5°	Zostaje	nad linią	napowietrzna	AL.	rtęciowe	Wielka Wieś 3	142121	
1178	Wielka Wieś	Podmiasto	5 m	asfalt	Rtęciowa	Wymiana	1	125	M6	ŻN	10	3 m	1,5 m nad	Zostaje	1 m	5°	Zostaje	nad linią	napowietrzna	AL.	rtęciowe	Wielka Wieś 3	142121	
1179	Wielka Wieś	Podmiasto	5 m	asfalt	ELGO LEDA	Wymiana	1	70	M6	ŻN	10	3 m	na wys. 7	Zostaje	0,3 m	15°	wymiana	pod linią	napowietrzna	AL.	sodowe	Wielka Wieś 3	142121	
1180	Wielka Wieś	Podmiasto	5 m	asfalt	Rtęciowa	Wymiana	1	125	M6	ŻN	10	4 m	na wys. 7	Zostaje	0,3 m	15°	wymiana	pod linią	napowietrzna	AL.	rtęciowe	Wielka Wieś 3	142121	
1181	Wielka Wieś	Podmiasto	5 m	asfalt	ELGO LEDA	Wymiana	1	70	M6	ŻN	10	4 m	na wys. 7	Zostaje	0,3 m	15°	wymiana	pod linią	napowietrzna	AL.	sodowe	Wielka Wieś 3	142121	
1182	Wielka Wieś	Podmiasto	5 m	asfalt	Rtęciowa	Wymiana	1	125	M6	ŻN	10	4 m	na wys. 7	Zostaje	0,3 m	15°	wymiana	pod linią	napowietrzna	AL.	rtęciowe	Wielka Wieś 3	142121	
1183	Wielka Wieś	Podmiasto	5 m	asfalt	ELGO LEDA	Wymiana	1	70	M6	ŻN	10	4 m	na wys. 7	Zostaje	0,3 m	15°	wymiana	pod linią	napowietrzna	AL.	sodowe	Wielka Wieś 3	142121	
1184	Wielka Wieś	Podmiasto	5 m	asfalt	ELGO LEDA	Wymiana	1	70	M6	ŻN wsparty	10	4 m	na wys. 7	Zostaje	0,3 m	15°	wymiana	pod linią	napowietrzna	AL.	sodowe	Wielka Wieś 3	142121	
1185	Wielka Wieś	Podmiasto	5 m	asfalt	Rtęciowa	Wymiana	1	125	M6	ŻN	10	4 m	na wys. 7	Zostaje	0,3 m	15°	wymiana	pod linią	napowietrzna	AL.	rtęciowe	Wielka Wieś 3	142121	

L.p.	MIEJSCOWOŚĆ	ULICA	SZEROKOŚĆ DROGI	NAWIERZCHNIA	TYP OPRAWY	OCENA OPRAWY	LICZBA OPRAW	MOC ŹRÓDŁA [W]	KLASA OŚWIETLENIOWA	TYP SŁUPA	WYS. SŁUPA	Nawis	WYS. WYSIĘGNIKA	OCENA SŁUPA	DŁUGOŚĆ WYSIĘGNIKA	KĄT NACH.	STATUS WYSIĘGN.	MOCOWANIE OPRAWY	TYP SIECI	TYP LINII	ŹRÓDŁO ŚWIATŁA	ZASILANIE	NR LICZNIKA	UWAGI
1186	Wielka Wieś	Podmiasto	5 m	asfalt	LUNA	Wymiana	1	100	M6	ŻN	10	4 m	na wys. 7	Zostaje	0,5 m	15°	wymiana	pod linią	napowietrzna	AL.	sodowe	Wielka Wieś 3	142121	
1187	Wielka Wieś	Podmiasto	5 m	asfalt	ELGO LEDA	Wymiana	1	70	M6	ŻN	10	4 m	na wys. 7	Zostaje	0,3 m	15°	wymiana	pod linią	napowietrzna	AL.	sodowe	Wielka Wieś 3	142121	
1188	Wielka Wieś	Podmiasto	5 m	asfalt	ELGO LEDA	Wymiana	1	70	M6	ŻN	10	4 m	na wys. 7	Zostaje	0,3 m	15°	wymiana	pod linią	napowietrzna	AL.	sodowe	Wielka Wieś 3	142121	
1189	Wielka Wieś	Podmiasto	5 m	asfalt	ELGO LEDA	Wymiana	1	70	M6	ŻN	10	4 m	na wys. 7	Zostaje	0,3 m	5°	wymiana	pod linią	napowietrzna	AL.	sodowe	Wielka Wieś 3	142121	
1190	Wielka Wieś	Podmiasto	5 m	asfalt	Rtęciowa	Wymiana	1	125	M6	ŻN	10	4 m	na wys. 7	Zostaje	0,1 m	5°	wymiana	pod linią	napowietrzna	AL.	rtęciowe	Wielka Wieś 3	142121	
1191	Wielka Wieś	Podmiasto	5 m	asfalt	Rtęciowa	Wymiana	1	125	M6	ŻN Aowy	10	4 m	na wys. 7	Zostaje	0,1 m	5°	wymiana	pod linią	napowietrzna	AL.	rtęciowe	Wielka Wieś 3	142121	
1192	Wielka Wieś	Podmiasto	5 m	asfalt	Rtęciowa	Wymiana	1	125	M6	ŻN Aowy	10	3 m	na wys. 7	Zostaje	0,1 m	5°	wymiana	pod linią	napowietrzna	AL.	rtęciowe	Wielka Wieś 1	83856151	
1193	Wielka Wieś	Podmiasto	5 m	asfalt	Rtęciowa	Wymiana	1	125	M6	ŻN	10	5 m	na wys. 7	Zostaje	0,1 m	5°	wymiana	pod linią	napowietrzna	AL.	rtęciowe	Wielka Wieś 1	83856151	
1194	Wielka Wieś	Podmiasto	5 m	asfalt	LUNA	Wymiana	1	100	M6	ŻN	10	5 m	na wys. 7	Zostaje	0,3 m	15°	wymiana	pod linią	napowietrzna	AL.	sodowe	Wielka Wieś 1	83856151	
1195	Wielka Wieś	Podmiasto	5 m	asfalt	Rtęciowa	Wymiana	1	125	M6	ŻN	10	5 m	na wys. 7	Zostaje	0,1 m	15°	wymiana	pod linią	napowietrzna	AL.	rtęciowe	Wielka Wieś 1	83856151	
1196	Wielka Wieś	Podmiasto	5 m	asfalt	LUNA	Wymiana	1	100	M6	ŻN	10	3 m	na wys. 7	Zostaje	0,5 m	15°	wymiana	pod linią	napowietrzna	AL.	sodowe	Wielka Wieś 1	83856151	
1197	Wielka Wieś	Podmiasto	5 m	asfalt	LUNA	Wymiana	1	100	M6	ŻN Aowy	10	3 m	na wys. 7	Zostaje	0,5 m	15°	wymiana	pod linią	napowietrzna	AL.	sodowe	Wielka Wieś 1	83856151	
1198	Wielka Wieś	Podmiasto	5 m	asfalt	Rtęciowa	Wymiana	1	125	M6	ŻN Aowy	10	3 m	na wys. 7	Zostaje	0,1 m	15°	wymiana	pod linią	napowietrzna	AL.	rtęciowe	Wielka Wieś 1	83856151	
1199	Wielka Wieś	Podmiasto	5 m	asfalt	LUNA	Wymiana	1	100	M6	ŻN Aowy	10	3 m	na wys. 7	Zostaje	0,5 m	15°	wymiana	pod linią	napowietrzna	AL.	sodowe	Wielka Wieś 1	83856151	
1200	Wielka Wieś	Podmiasto	5 m	asfalt	LUNA	Wymiana	1	100	M6	ŻN	10	3 m	na wys. 7	Zostaje	0,5 m	15°	wymiana	pod linią	napowietrzna	AL.	sodowe	Wielka Wieś 1	83856151	
1201	Wielka Wieś	Podmiasto	5 m	asfalt	LUNA	Wymiana	1	100	M6	ŻN	10	3,5 m	na wys. 7	Zostaje	0,5 m	15°	wymiana	pod linią	napowietrzna	AL.	sodowe	Wielka Wieś 1	83856151	
1202	Wielka Wieś	Podmiasto	5 m	asfalt	Rtęciowa	Wymiana	1	125	M6	ŻN	10	3,5 m	na wys. 7	Zostaje	0,1 m	15°	wymiana	pod linią	napowietrzna	AL.	rtęciowe	Wielka Wieś 1	83856151	
1203	Wielka Wieś	Podmiasto	5 m	asfalt	LUNA	Wymiana	1	100	M6	ŻN	10	4 m	na wys. 7	Zostaje	0,5 m	15°	wymiana	pod linią	napowietrzna	AL.	sodowe	Wielka Wieś 1	83856151	
1204	Wielka Wieś	Podmiasto	5 m	asfalt	LUNA	Wymiana	1	100	M6	ŻN	10	4 m	na wys. 7	Zostaje	0,5 m	15°	wymiana	pod linią	napowietrzna	AL.	sodowe	Wielka Wieś 1	83856151	
1205	Wielka Wieś	Podmiasto	5 m	asfalt	Rtęciowa	Wymiana	1	125	M6	ŻN Aowy	10	1,5 m	na wys. 7	Zostaje	0,1 m	10°	wymiana	pod linią	napowietrzna	AL.	rtęciowe	Wielka Wieś 1	83856151	
1206	Wielka Wieś	Podmiasto	5 m	asfalt	LUNA	Wymiana	1	100	M6	ŻN	10	3,5 m	na wys. 7	Zostaje	0,5 m	15°	wymiana	pod linią	napowietrzna	AL.	sodowe	Wielka Wieś 1	83856151	
1207	Wielka Wieś	Podmiasto	5 m	asfalt	LUNA	Wymiana	1	100	M6	ŻN	10	4 m	na wys. 7	Zostaje	0,5 m	15°	wymiana	pod linią	napowietrzna	AL.	sodowe	Wielka Wieś 1	83856151	
1208	Wielka Wieś	Podmiasto	5 m	asfalt	Rtęciowa	Wymiana	1	125	M6	ŻN Aowy	10	4 m	na wys. 7	Zostaje	0,1 m	15°	wymiana	pod linią	napowietrzna	AL.	rtęciowe	Wielka Wieś 1	83856151	
1209	Wielka Wieś	Podmiasto	5 m	asfalt	LUNA	Wymiana	1	100	M6	ŻN	10	3 m	na wys. 7	Zostaje	0,5 m	15°	wymiana	pod linią	napowietrzna	AL.	sodowe	Wielka Wieś 1	83856151	
1210	Wielka Wieś	Podmiasto	5 m	asfalt	Rtęciowa	Wymiana	1	125	M6	ŻN	10	2 m	na wys. 7	Zostaje	0,1 m	15°	wymiana	pod linią	napowietrzna	AL.	rtęciowe	Wielka Wieś 1	83856151	
1211	Wielka Wieś	Podmiasto	5 m	asfalt	Rtęciowa	Wymiana	1	125	M6	ŻN Aowy	10	3 m	na wys. 7	Zostaje	0,1 m	15°	wymiana	pod linią	napowietrzna	AL.	rtęciowe	Wielka Wieś 1	83856151	
1212	Wielka Wieś	Podmiasto	5 m	asfalt	LUNA	Wymiana	1	100	M6	ŻN Aowy	10	5 m	na wys. 7	Zostaje	0,5 m	25°	wymiana	pod linią	napowietrzna	AL.	sodowe	Wielka Wieś 1	83856151	
1213	Wielka Wieś	Podmiasto	5 m	asfalt	Rtęciowa	Wymiana	1	125	M6	ŻN Aowy wsp	10	7 m	na wys. 7	Zostaje	0,5 m	5°	wymiana	pod linią	napowietrzna	AL.	rtęciowe	Wielka Wieś 1	83856151	
1214	Wielka Wieś	Podmiasto	5 m	asfalt	Rtęciowa	Wymiana	1	125	M6	ŻN wsparty	10	7 m	na wys. 7	Zostaje	0,1 m	15°	wymiana	pod linią	napowietrzna	AL.	rtęciowe	Wielka Wieś 1	83856151	
1215	Wielka Wieś	Podmiasto	5 m	asfalt	Rtęciowa	Wymiana	1	125	M6	ŻN Aowy	10	7 m	na wys. 7	Zostaje	0,1 m	15°	wymiana	pod linią	napowietrzna	AL.	rtęciowe	Wielka Wieś 1	83856151	
1216	Wielka Wieś	Podmiasto	5 m	asfalt	Rtęciowa	Wymiana	1	125	M6	ŻN Aowy	10	7 m	na wys. 7	Zostaje	0,1 m	15°	wymiana	pod linią	napowietrzna	AL.	rtęciowe	Wielka Wieś 1	83856151	
1217	Wielka Wieś	Podmiasto	5 m	asfalt	Rtęciowa	Wymiana	1	125	M6	ŻN	10	4 m	na wys. 7	Zostaje	0,5 m	15°	wymiana	pod linią	napowietrzna	AL.	rtęciowe	Wielka Wieś 1	83856151	
1218	Wielka Wieś	Podmiasto	5 m	asfalt	LUNA	Wymiana	1	100	M6	ŻN	10	5 m	na wys. 7	Zostaje	0,5 m	15°	wymiana	pod linią	napowietrzna	AL.	sodowe	Wielka Wieś 1	83856151	
1219	Wielka Wieś	Podmiasto	5 m	asfalt	Rtęciowa	Wymiana	1	125	M6	ŻN Aowy	10	5 m	na wys. 7	Zostaje	0,1 m	15°	wymiana	pod linią	napowietrzna	AL.	rtęciowe	Wielka Wieś 1	83856151	
1220	Wielka Wieś	Podmiasto	5 m	asfalt	LUNA	Wymiana	1	100	M6	ŻN Aowy	10	3 m	na wys. 7	Zostaje	0,5 m	5°	wymiana	pod linią	napowietrzna	AL.	sodowe	Wielka Wieś 1	83856151	
1221	Wielka Wieś	Podmiasto	5 m	asfalt	Rtęciowa	Wymiana	1	125	M6	ŻN	10	4 m	na wys. 7	Zostaje	0,1 m	10°	wymiana	pod linią	napowietrzna	AL.	rtęciowe	Wielka Wieś 1	83856151	
1222	Wielka Wieś	Podmiasto	5 m	asfalt	Rtęciowa	Wymiana	1	125	M6	ŻN Aowy	10	3 m	na wys. 7	Zostaje	0,1 m	10°	wymiana	pod linią	napowietrzna	AL.	rtęciowe	Wielka Wieś 8	83856151	
1223	Wielka Wieś	Podmiasto	5 m	asfalt	LUNA	Wymiana	1	100	M6	ŻN	10	4 m	na wys. 7	Zostaje	0,5 m	15°	wymiana	pod linią	napowietrzna	AL.	sodowe	Wielka Wieś 8	83856151	
1224	Wielka Wieś	Podmiasto	5 m	asfalt	LUNA	Wymiana	1	100	M6	ŻN	10	4 m	na wys. 7	Zostaje	0,5 m	15°	wymiana	pod linią	napowietrzna	AL.	sodowe	Wielka Wieś 8	83856151	
1225	Wielka Wieś	Winkiel	3,5 m	asfalt	Rtęciowa	Wymiana	1	125	M6	ŻN	10	5 m	na wys. 7	Zostaje	0,1 m	5°	wymiana	pod linią	napowietrzna	AL.	rtęciowe	Wielka Wieś 7	141881	
1226	Wielka Wieś	Winkiel	3,5 m	asfalt	Rtęciowa	Wymiana	1	125	M6	ŻN	10	5 m	na wys. 7	Zostaje	0,1 m	5°	wymiana	pod linią	napowietrzna	AL.	rtęciowe	Wielka Wieś 7	141881	
1231	Wielka Wieś	Wymysłów nr 287-302	5 m	asfalt	Rtęciowa	Wymiana	1	125	M6	ŻN Aowy	10 m	7 m	na wys. 7	Zostaje	2 m	10°	wymiana	pod linią	napowietrzna	AL.	rtęciowe	Wielka Wieś 2	142531	
1232	Wielka Wieś	Wymysłów nr 287-302	5 m	asfalt	LUNA	Wymiana	1	100	M6	ŻN Aowy	10 m	2 m	na wys. 7	Zostaje	0,5 m	5°	wymiana	pod linią	napowietrzna	AL.	sodowe	Wielka Wieś 2	142531	
1233	Wielka Wieś	Wymysłów nr 287-302	5 m	asfalt	Rtęciowa	Wymiana	1	125	M6	ŻN	10 m	1 m	na wys. 7	Zostaje	0,5 m	5°	wymiana	pod linią	napowietrzna	AL.	rtęciowe	Wielka Wieś 2	142531	
1234	Wielka Wieś	Wymysłów nr 287-302	5 m	asfalt	LUNA	Wymiana	1	100	M6	ŻN	10 m	1 m	na wys. 7	Zostaje	0,5 m	5°	wymiana	pod linią	napowietrzna	AL.	sodowe	Wielka Wieś 2	142531	
1235	Wielka Wieś	Wymysłów nr 287-302	5 m	asfalt	Rtęciowa	Wymiana	1	125	M6	ŻN	10 m	1 m	na wys. 7	Zostaje	0,3 m	5°	wymiana	pod linią	napowietrzna	AL.	rtęciowe	Wielka Wieś 2	142531	
1236	Wielka Wieś	Wymysłów nr 287-302	5 m	asfalt	LUNA	Wymiana	1	100	M6	ŻN	10 m	1 m	na wys. 7	Zostaje	0,5 m	5°	wymiana	pod linią	napowietrzna	AL.	sodowe	Wielka Wieś 2	142531	
1237	Wielka Wieś	Wymysłów nr 287-302	5 m	asfalt	Rtęciowa	Wymiana	1	125	M6	ŻN Aowy	10 m	1 m	na wys. 7	Zostaje	0,3 m	5°	wymiana	pod linią	napowietrzna	AL.	rtęciowe	Wielka Wieś 2	142531	

1100

L.p.	MIEJSCOWOŚĆ	ULICA	SZEROKOŚĆ DROGI	NAWIERZCHNIA	TYP OPRAWY	OCENA OPRAWY	LICZBA OPRAW	MOC ŹRÓDŁA [W]	KLASA OŚWIETLENIOWA	TYP SŁUPA	WYS. SŁUPA	Nawis	WYS. WYSIĘGNIKA	OCENA SŁUPA	DŁUGOŚĆ WYSIĘGNIKA	KĄT NACH.	STATUS WYSIĘGN.	MOCOWANIE OPRAWY	TYP SIECI	TYP LINII	ŹRÓDŁO ŚWIATŁA	ZASILANIE	NR LICZNIKA	UWAGI
1	Wąchock	Zalew - Kolejowa	3m	kostka	Parkowa LED	wymiana	1	36	P4	metalowy	5m	0,2 m	na 5m	zostaje	0m	0°	zostaje	kablowa	kablowa	Yaky	sodowe	Trafo Wąchock 1	90064110	wymiana oprawy Parkowa zwieszana
2	Wąchock	Zalew - Kolejowa	3m	kostka	Parkowa LED	wymiana	1	36	P4	metalowy	5m	0,2 m	na 5m	zostaje	0m	0°	zostaje	kablowa	kablowa	Yaky	sodowe	Trafo Wąchock 1	90064110	wymiana oprawy Parkowa zwieszana
3	Wąchock	Zalew - Kolejowa	3m	kostka	Parkowa LED	wymiana	1	36	P4	metalowy	5m	0,2 m	na 5m	zostaje	0m	0°	zostaje	kablowa	kablowa	Yaky	sodowe	Trafo Wąchock 1	90064110	wymiana oprawy Parkowa zwieszana
4	Wąchock	Zalew - Kolejowa	3m	kostka	Parkowa LED	wymiana	1	36	P4	metalowy	5m	0,2 m	na 5m	zostaje	0m	0°	zostaje	kablowa	kablowa	Yaky	sodowe	Trafo Wąchock 1	90064110	wymiana oprawy Parkowa zwieszana
5	Wąchock	Zalew - Kolejowa	3m	kostka	Parkowa LED	wymiana	1	36	P4	metalowy	5m	0,2 m	na 5m	zostaje	0m	0°	zostaje	kablowa	kablowa	Yaky	sodowe	Trafo Wąchock 1	90064110	wymiana oprawy Parkowa zwieszana
6	Wąchock	Zalew - Kolejowa	3m	kostka	Parkowa LED	wymiana	1	36	P4	metalowy	5m	0,2 m	na 5m	zostaje	0m	0°	zostaje	kablowa	kablowa	Yaky	sodowe	Trafo Wąchock 1	90064110	wymiana oprawy Parkowa zwieszana
7	Wąchock	Zalew - Kolejowa	3m	kostka	Parkowa LED	wymiana	1	36	P4	metalowy	5m	0,2 m	na 5m	zostaje	0m	0°	zostaje	kablowa	kablowa	Yaky	sodowe	Trafo Wąchock 1	90064110	wymiana oprawy Parkowa zwieszana
8	Wąchock	Zalew - Kolejowa	3m	kostka	Parkowa LED	wymiana	1	36	P4	metalowy	5m	0,2 m	na 5m	zostaje	0m	0°	zostaje	kablowa	kablowa	Yaky	sodowe	Trafo Wąchock 1	90064110	wymiana oprawy Parkowa zwieszana
9	Wąchock	Zalew - Kolejowa	3m	kostka	Parkowa LED	wymiana	1	36	P4	metalowy	5m	0,2 m	na 5m	zostaje	0m	0°	zostaje	kablowa	kablowa	Yaky	sodowe	Trafo Wąchock 1	90064110	wymiana oprawy Parkowa zwieszana
10	Wąchock	Zalew - Kolejowa	3m	kostka	Parkowa LED	wymiana	1	36	P4	metalowy	5m	0,2 m	na 5m	zostaje	0m	0°	zostaje	kablowa	kablowa	Yaky	sodowe	Trafo Wąchock 1	90064110	wymiana oprawy Parkowa zwieszana
11	Wąchock	Zalew - Kolejowa	3m	kostka	Parkowa LED	wymiana	1	36	P4	metalowy	5m	0,2 m	na 5m	zostaje	0m	0°	zostaje	kablowa	kablowa	Yaky	sodowe	Trafo Wąchock 1	90064110	wymiana oprawy Parkowa zwieszana
12	Wąchock	Zalew - Kolejowa	3m	kostka	Parkowa LED	wymiana	1	36	P4	metalowy	5m	0,2 m	na 5m	zostaje	0m	0°	zostaje	kablowa	kablowa	Yaky	sodowe	Trafo Wąchock 1	90064110	wymiana oprawy Parkowa zwieszana
13	Wąchock	Zalew - Kolejowa	3m	kostka	Parkowa LED	wymiana	1	36	P4	metalowy	5m	0,2 m	na 5m	zostaje	0m	0°	zostaje	kablowa	kablowa	Yaky	sodowe	Trafo Wąchock 1	90064110	wymiana oprawy Parkowa zwieszana
14	Wąchock	Zalew - Kolejowa	3m	kostka	Parkowa LED	wymiana	1	36	P4	metalowy	5m	0,2 m	na 5m	zostaje	0m	0°	zostaje	kablowa	kablowa	Yaky	sodowe	Trafo Wąchock 1	90064110	wymiana oprawy Parkowa zwieszana
15	Wąchock	Zalew - Kolejowa	3m	kostka	Parkowa LED	wymiana	1	36	P4	metalowy	5m	0,2 m	na 5m	zostaje	0m	0°	zostaje	kablowa	kablowa	Yaky	sodowe	Trafo Wąchock 1	90064110	wymiana oprawy Parkowa zwieszana
16	Wąchock	Zalew - Kolejowa	3m	kostka	Parkowa LED	wymiana	1	36	P4	metalowy	5m	0,2 m	na 5m	zostaje	0m	0°	zostaje	kablowa	kablowa	Yaky	sodowe	Trafo Wąchock 1	90064110	wymiana oprawy Parkowa zwieszana
17	Wąchock	Zalew - Kolejowa	3m	kostka	Parkowa LED	wymiana	1	36	P4	metalowy	5m	0,2 m	na 5m	zostaje	0m	0°	zostaje	kablowa	kablowa	Yaky	sodowe	Trafo Wąchock 1	90064110	wymiana oprawy Parkowa zwieszana
18	Wąchock	Zalew - Kolejowa	3m	kostka	Parkowa LED	wymiana	1	36	P4	metalowy	5m	0,2 m	na 5m	zostaje	0m	0°	zostaje	kablowa	kablowa	Yaky	sodowe	Trafo Wąchock 1	90064110	wymiana oprawy Parkowa zwieszana
19	Wąchock	Zalew - Kolejowa	3m	kostka	Parkowa LED	wymiana	1	36	P4	metalowy	5m	0,2 m	na 5m	zostaje	0m	0°	zostaje	kablowa	kablowa	Yaky	sodowe	Trafo Wąchock 1	90064110	wymiana oprawy Parkowa zwieszana
20	Wąchock	Zalew - Kolejowa	3m	kostka	Parkowa LED	wymiana	1	36	P4	metalowy	5m	0,2 m	na 5m	zostaje	0m	0°	zostaje	kablowa	kablowa	Yaky	sodowe	Trafo Wąchock 1	90064110	wymiana oprawy Parkowa zwieszana
21	Wąchock	Zalew - Kolejowa	3m	kostka	Parkowa LED	wymiana	1	36	P4	metalowy	5m	0,2 m	na 5m	zostaje	0m	0°	zostaje	kablowa	kablowa	Yaky	sodowe	Trafo Wąchock 1	90064110	wymiana oprawy Parkowa zwieszana
22	Wąchock	Zalew - Kolejowa	3m	kostka	Parkowa LED	wymiana	1	36	P4	metalowy	5m	0,2 m	na 5m	zostaje	0m	0°	zostaje	kablowa	kablowa	Yaky	sodowe	Trafo Wąchock 1	90064110	wymiana oprawy Parkowa zwieszana
23	Wąchock	Zalew - Kolejowa	3m	kostka	Parkowa LED	wymiana	1	36	P4	metalowy	5m	0,2 m	na 5m	zostaje	0m	0°	zostaje	kablowa	kablowa	Yaky	sodowe	Trafo Wąchock 1	90064110	wymiana oprawy Parkowa zwieszana
24	Wąchock	Zalew - Kolejowa	3m	kostka	Parkowa LED	wymiana	1	36	P4	metalowy	5m	0,2 m	na 5m	zostaje	0m	0°	zostaje	kablowa	kablowa	Yaky	sodowe	Trafo Wąchock 1	90064110	wymiana oprawy Parkowa zwieszana
25	Wąchock	Zalew - Kolejowa	3m	kostka	Parkowa LED	wymiana	1	36	P4	metalowy	5m	0,2 m	na 5m	zostaje	0m	0°	zostaje	kablowa	kablowa	Yaky	sodowe	Trafo Wąchock 1	90064110	wymiana oprawy Parkowa zwieszana
26	Wąchock	Zalew - Kolejowa	3m	kostka	Parkowa LED	wymiana	1	36	P4	metalowy	5m	0,2 m	na 5m	zostaje	0m	0°	zostaje	kablowa	kablowa	Yaky	sodowe	Trafo Wąchock 1	90064110	wymiana oprawy Parkowa zwieszana
27	Wąchock	Zalew - Kolejowa	3m	kostka	Parkowa LED	wymiana	1	36	P4	metalowy	5m	0,2 m	na 5m	zostaje	0m	0°	zostaje	kablowa	kablowa	Yaky	sodowe	Trafo Wąchock 1	90064110	wymiana oprawy Parkowa zwieszana
28	Wąchock	Zalew - Kolejowa	3m	kostka	Parkowa LED	wymiana	1	36	P4	metalowy	5m	0,2 m	na 5m	zostaje	0m	0°	zostaje	kablowa	kablowa	Yaky	sodowe	Trafo Wąchock 1	90064110	wymiana oprawy Parkowa zwieszana
29	Wąchock	Zalew - Kolejowa	3m	kostka	Parkowa LED	wymiana	1	36	P4	metalowy	5m	0,2 m	na 5m	zostaje	0m	0°	zostaje	kablowa	kablowa	Yaky	sodowe	Trafo Wąchock 1	90064110	wymiana oprawy Parkowa zwieszana
30	Wąchock	Zalew - Kolejowa	3m	kostka	Parkowa LED	wymiana	1	36	P4	metalowy	5m	0,2 m	na 5m	zostaje	0m	0°	zostaje	kablowa	kablowa	Yaky	sodowe	Trafo Wąchock 1	90064110	wymiana oprawy Parkowa zwieszana
31	Wąchock	Zalew - Kolejowa	3m	kostka	Parkowa LED	wymiana	1	36	P4	metalowy	5m	0,2 m	na 5m	zostaje	0m	0°	zostaje	kablowa	kablowa	Yaky	sodowe	Trafo Wąchock 1	90064110	wymiana oprawy Parkowa zwieszana
32	Wąchock	Zalew - Kolejowa	3m	kostka	Parkowa LED	wymiana	1	36	P4	metalowy	5m	0,2 m	na 5m	zostaje	0m	0°	zostaje	kablowa	kablowa	Yaky	sodowe	Trafo Wąchock 1	90064110	wymiana oprawy Parkowa zwieszana
33	Wąchock	Zalew - Kolejowa	3m	kostka	Parkowa LED	wymiana	1	36	P4	metalowy	5m	0,2 m	na 5m	zostaje	0m	0°	zostaje	kablowa	kablowa	Yaky	sodowe	Trafo Wąchock 1	90064110	wymiana oprawy Parkowa zwieszana
34	Wąchock	Zalew - Kolejowa	3m	kostka	Parkowa LED	wymiana	1	36	P4	metalowy	5m	0,2 m	na 5m	zostaje	0m	0°	zostaje	kablowa	kablowa	Yaky	sodowe	Trafo Wąchock 1	90064110	wymiana oprawy Parkowa zwieszana
35	Wąchock	Zalew - Kolejowa	3m	kostka	Parkowa LED	wymiana	1	36	P4	metalowy	5m	0,2 m	na 5m	zostaje	0m	0°	zostaje	kablowa	kablowa	Yaky	sodowe	Trafo Wąchock 1	90064110	wymiana oprawy Parkowa zwieszana
36	Wąchock	Zalew - Kolejowa	3m	kostka	Parkowa LED	wymiana	1	36	P4	metalowy	5m	0,2 m	na 5m	zostaje	0m	0°	zostaje	kablowa	kablowa	Yaky	sodowe	Trafo Wąchock 1	90064110	wymiana oprawy Parkowa zwieszana
37	Wąchock	Zalew - Kolejowa	3m	kostka	Parkowa LED	wymiana	1	36	P4	metalowy	5m	0,2 m	na 5m	zostaje	0m	0°	zostaje	kablowa	kablowa	Yaky	sodowe	Trafo Wąchock 1	90064110	wymiana oprawy Parkowa zwieszana
38	Wąchock	Zalew - Kolejowa	3m	kostka	Parkowa LED	wymiana	1	36	P4	metalowy	5m	0,2 m	na 5m	zostaje	0m	0°	zostaje	kablowa	kablowa	Yaky	sodowe	Trafo Wąchock 1	90064110	wymiana oprawy Parkowa zwieszana
39	Wąchock	Zalew - Kolejowa	3m	kostka	Parkowa LED	wymiana	1	36	P4	metalowy	5m	0,2 m	na 5m	zostaje	0m	0°	zostaje	kablowa	kablowa	Yaky	sodowe	Trafo Wąchock 1	90064110	wymiana oprawy Parkowa zwieszana
40	Wąchock	Zalew - Kolejowa	3m	kostka	Parkowa LED	wymiana	1	36	P4	metalowy	5m	0,2 m	na 5m	zostaje	0m	0°	zostaje	kablowa	kablowa	Yaky	sodowe	Trafo Wąchock 1	90064110	wymiana oprawy Parkowa zwieszana
41	Wąchock	Zalew - Kolejowa	3m	kostka	Parkowa LED	wymiana	1	36	P4	metalowy	5m	0,2 m	na 5m	zostaje	0m	0°	zostaje	kablowa	kablowa	Yaky	sodowe	Trafo Wąchock 1	90064110	wymiana oprawy Parkowa zwieszana
42	Wąchock	Zalew - Kolejowa	3m	kostka	Parkowa LED	wymiana	1	36	P4	metalowy	5m	0,2 m	na 5m	zostaje	0m	0°	zostaje	kablowa	kablowa	Yaky	sodowe	Trafo Wąchock 1	90064110	wymiana oprawy Parkowa zwieszana
43	Wąchock	Zalew - Kolejowa	3m	kostka	Parkowa LED	wymiana	1	36	P4	metalowy	5m	0,2 m	na 5m	zostaje	0m	0°	zostaje	kablowa	kablowa	Yaky	sodowe	Trafo Wąchock 1	90064110	wymiana oprawy Parkowa zwieszana
44	Wąchock	Zalew - Kolejowa	3m	kostka	Parkowa LED	wymiana	1	36	P4	metalowy	5m	0,2 m	na 5m	zostaje	0m	0°	zostaje	kablowa	kablowa	Yaky	sodowe	Trafo Wąchock 1	90064110	wymiana oprawy Parkowa zwieszana
45	Wąchock	Zalew - Kolejowa	3m	kostka	Parkowa LED	wymiana	1	36	P4	metalowy	5m	0,2 m	na 5m	zostaje	0m	0°	zostaje	kablowa	kablowa	Yaky	sodowe	Trafo Wąchock 1	90064110	wymiana oprawy Parkowa zwieszana
46	Wąchock	Zalew - Kolejowa	3m	kostka	Parkowa LED	wymiana	1	36	P4	metalowy	5m	0,2 m	na 5m	zostaje	0m	0°	zostaje	kablowa	kablowa	Yaky	sodowe	Trafo Wąchock 1	90064110	wymiana oprawy Parkowa zwieszana
47	Wąchock	Zalew - Kolejowa	3m	kostka	Parkowa LED	wymiana	1	36	P4	metalowy	5m	0,2 m	na 5m	zostaje	0m	0°	zostaje	kablowa	kablowa	Yaky	sodowe	Trafo Wąchock 1	90064110	wymiana oprawy Parkowa zwieszana
48	Wąchock	Zalew - Kolejowa	3m	kostka	Parkowa LED	wymiana	1	36	P4	metalowy	5m	0,2 m	na 5m	zostaje	0m	0°	zostaje	kablowa	kablowa	Yaky	sodowe	Trafo Wąchock 1	90064110	wymiana oprawy Parkowa zwieszana
49	Wąchock	Zalew - Kolejowa	3m	kostka	Parkowa LED	wymiana	1	36	P4	metalowy	5m	0,2 m	na 5m	zostaje	0m	0°	zostaje	kablowa	kablowa	Yaky	sodowe	Trafo Wąchock 1	90064110	wymiana oprawy Parkowa zwieszana
50	Wąchock	Zalew - Kolejowa	3m	kostka	Parkowa LED	wymiana	1	36	P4	metalowy	5m	0,2 m	na 5m	zostaje	0m	0°	zostaje	kablowa	kablowa	Yaky	sodowe	Trafo Wąchock 1	90064110	wymiana oprawy Parkowa zwieszana
51	Wąchock	Zalew - Kolejowa	3m	kostka	Parkowa LED	wymiana	1	36	P4	metalowy	5m	0,2 m	na 5m	zostaje	0m	0°	zostaje	kablowa	kablowa	Yaky	sodowe	Trafo Wąchock 1	90064110	wymiana oprawy Parkowa zwieszana
52	Wąchock	Zalew - Kolejowa	3m	kostka	Parkowa LED	wymiana	1	36	P4	metalowy	5m	0,2 m	na 5m	zostaje	0m	0°	zostaje	kablowa	kablowa	Yaky	sodowe	Trafo Wąchock 1	90064110	wymiana oprawy Parkowa zwieszana
53	Wąchock	Zalew - Kolejowa	3m	kostka	Parkowa LED	wymiana	1	36	P4	metalowy	5m	0,2 m	na 5m	zostaje	0m	0°	zostaje	kablowa	kablowa	Yaky	sodowe	Trafo Wąchock 1	90064110	wymiana oprawy Parkowa zwieszana
54	Wąchock	Zalew - Kolejowa	3m	kostka	Parkowa LED	wymiana	1	36	P4	metalowy	5m	0,2 m	na 5m	zostaje	0m	0°	zostaje	kablowa	kablowa	Yaky	sodowe	Trafo Wąchock 1	90064110	wymiana oprawy Parkowa zwieszana
55	Wąchock	Zalew - Kolejowa	3m	kostka	Parkowa LED	wymiana	1	36	P4	metalowy	5m	0,2 m	na 5m	zostaje	0m	0°	zostaje	kablowa	kablowa	Yaky	sodowe	Trafo Wąchock 1	90064110	wymiana oprawy Parkowa zwieszana
56	Wąchock	Zalew - Kolejowa	3m	kostka	Parkowa LED	wymiana	1	36	P4	metalowy	5m	0,2 m	na 5m	zostaje	0m	0°	zostaje	kablowa	kablowa	Yaky	sodowe	Trafo Wąchock 1	90064110	wymiana oprawy Parkowa zwieszana
57	Wąchock	Zalew - Kolejowa	3m	kostka	Parkowa LED	wymiana	1	36	P4	metalowy	5m	0,2 m	na 5m	zostaje	0m	0°	zostaje	kablowa	kablowa	Yaky	sodowe	Trafo Wąchock 1	90064110	wymiana oprawy Parkowa zwieszana
58	Wąchock	Zalew - Kolejowa	3m	kostka	Parkowa LED	wymiana	1	36	P4	metalowy	5m	0,2 m	na 5m	zostaje	0m	0°	zostaje	kablowa	kablowa	Yaky	sodowe	Trafo Wąchock 1	90064110	wymiana oprawy Parkowa zwieszana
59	Wąchock	Zalew - Kolejowa	3m	kostka	Parkowa LED	wymiana	1	36	P4	metalowy	5m	0,2 m	na 5m	zostaje	0m	0°	zostaje	kablowa	kablowa	Yaky	sodowe	Trafo Wąchock 1	90064110	wymiana oprawy Parkowa zwieszana
60	Wąchock	Zalew - Kolejowa	3m	kostka	Parkowa LED	wymiana	1	36	P4	metalowy	5m	0,2 m	na 5m	zostaje	0m	0°	zostaje	kablowa	kablowa	Yaky	sodowe	Trafo Wąchock 1	90064110	wymiana oprawy Parkowa zwieszana
61	Wąchock	Zalew - Kolejowa	3m	kostka	Parkowa LED	wymiana	1	36	P4	metalowy	5m	0,2 m	na 5m	zostaje	0m	0°	zostaje	kablowa	kablowa	Yaky	sodowe	Trafo Wąchock 1	90064110	wymiana oprawy Parkowa zwieszana
62	Wąchock	Zalew - Kolejowa	3m	kostka	Parkowa LED	wymiana	1	36	P4	metalowy	5m	0,2 m	na 5m	zostaje	0m	0°	zostaje	kablowa	kablowa	Yaky	sodowe	Trafo Wąchock 1	90064110	wymiana oprawy Parkowa zwieszana
63	Wąchock	Zalew - Kolejowa	3m	kostka	Parkowa LED	wymiana	1	36	P4	metalowy	5m	0,2 m	na 5m	zostaje	0m	0°	zostaje	kablowa	kablowa	Yaky	sodowe	Trafo Wąchock 1	90064110	wymiana oprawy Parkowa zwieszana
64	Wąchock	Zalew - Kolejowa	3m	kostka	Parkowa LED	wymiana	1	36	P4	metalowy	5m	0,2 m	na 5m	zostaje	0m	0°	zostaje	kablowa	kablowa	Yaky	sodowe	Trafo Wąchock 1	90064110	wymiana oprawy Parkowa zwieszana
65	Wąchock	Zalew - Kolejowa	3m	kostka	Parkowa LED	wymiana	1	36	P4	metalowy	5m	0,2 m	na 5m	zostaje	0m	0°	zostaje	kablowa	kablowa	Yaky	sodowe	Trafo Wąchock 1	90064110	wymiana oprawy Parkowa zwieszana
66	Wąchock	Zalew - Kolejowa	3m	kostka	Parkowa LED	wymiana	1	36	P4	metalowy	5m	0,2 m	na 5m	zostaje	0m	0°	zostaje	kablowa	kablowa	Yaky	sodowe	Trafo Wąchock 1	90064110	wymiana oprawy Parkowa zwieszana
67	Wąchock	Zalew - Kolejowa	3m	kostka	Parkowa LED	wymiana	1	36	P4	metalowy	5m	0,2 m	na 5m	zostaje	0m	0°	zostaje	kablowa	kablowa	Yaky	sodowe	Trafo Wąchock 1	90064110	wymiana oprawy Parkowa zwieszana

L.p.	MIEJSCOWOŚĆ	ULICA	SZEROKOŚĆ DROGI	NAWIERZCHNIA	TYP OPRAWY	OCENA OPRAWY	LICZBA OPRAW	MOC ŹRÓDŁA [W]	KLASA OŚWIETLENIOWA	TYP SŁUPA	WYS. SŁUPA	Nawis	WYS. WYSIĘGNIKA	OCENA SŁUPA	DŁUGOŚĆ WYSIĘGNIKA	KĄT NACH.	STATUS WYSIĘGN.	MOCOWANIE OPRAWY	TYP SIECI	TYP LINII	ŹRÓDŁO ŚWIATŁA	ZASILANIE	NR LICZNIKA	UWAGI
68	Wąchock	Zalew - Kolejowa	3m	kostka	Parkowa LED	wymiana	1	36	P4	metalowy	5m	0,2 m	na 5m	zostaje	0m	0°	zostaje	kablowa	kablowa	Yaky	sodowe	Trafo Wąchock 1	90064110	wymiana oprawy Parkowa zwieszana
69	Wąchock	Zalew - Kolejowa	3m	kostka	Parkowa LED	wymiana	1	36	P4	metalowy	5m	0,2 m	na 5m	zostaje	0m	0°	zostaje	kablowa	kablowa	Yaky	sodowe	Trafo Wąchock 1	90064110	wymiana oprawy Parkowa zwieszana
70	Wąchock	Zalew - Kolejowa	3m	kostka	Parkowa LED	wymiana	1	36	P4	metalowy	5m	0,2 m	na 5m	zostaje	0m	0°	zostaje	kablowa	kablowa	Yaky	sodowe	Trafo Wąchock 1	90064110	wymiana oprawy Parkowa zwieszana
71	Wąchock	Zalew - Kolejowa	3m	kostka	Parkowa LED	wymiana	1	36	P4	metalowy	5m	0,2 m	na 5m	zostaje	0m	0°	zostaje	kablowa	kablowa	Yaky	sodowe	Trafo Wąchock 1	90064110	wymiana oprawy Parkowa zwieszana
72	Wąchock	Zalew - Kolejowa	3m	kostka	Parkowa LED	wymiana	1	36	P4	metalowy	5m	0,2 m	na 5m	zostaje	0m	0°	zostaje	kablowa	kablowa	Yaky	sodowe	Trafo Wąchock 1	90064110	wymiana oprawy Parkowa zwieszana
73	Wąchock	Zalew - Kolejowa	3m	kostka	Parkowa LED	wymiana	1	36	P4	metalowy	5m	0,2 m	na 5m	zostaje	0m	0°	zostaje	kablowa	kablowa	Yaky	sodowe	Trafo Wąchock 1	90064110	wymiana oprawy Parkowa zwieszana
74	Wąchock	Zalew - Kolejowa	3m	kostka	Parkowa LED	wymiana	1	36	P4	metalowy	5m	0,2 m	na 5m	zostaje	0m	0°	zostaje	kablowa	kablowa	Yaky	sodowe	Trafo Wąchock 1	90064110	wymiana oprawy Parkowa zwieszana
75	Wąchock	Zalew - Kolejowa	3m	kostka	Parkowa LED	wymiana	1	36	P4	metalowy	5m	0,2 m	na 5m	zostaje	0m	0°	zostaje	kablowa	kablowa	Yaky	sodowe	Trafo Wąchock 1	90064110	wymiana oprawy Parkowa zwieszana
76	Wąchock	Błonie	3 m	kostka	Uliczna LED	Wymiana	1	28	M6	ŻN	10 m	1,,5 m	na wys. 7	Zostaje	0,5 m	5°	wymiana	pod linią	napowietrzna	AsXSn	sodowe	Wąchock 1	90064110	
77	Wąchock	Błonie	3 m	kostka	Uliczna LED	Wymiana	1	28	M6	ŻN Aowy	10 m	5 m	na wys. 7	Zostaje	0,5 m	15°	wymiana	pod linią	napowietrzna	AsXSn	sodowe	Wąchock 1	90064110	
78	Wąchock	Błonie	3 m	kostka	Uliczna LED	Wymiana	1	28	M6	ŻN	10 m	10 m	0,5 m nad	Zostaje	2 m	15°	Zostaje	nad linią	napowietrzna	AsXSn	sodowe	Wąchock 1	90064110	
79	Wąchock	Błonie	3 m	kostka	Uliczna LED	Wymiana	1	28	M6	ŻN Aowy	12 m	2 m	na wys. 9	Zostaje	0,1 m	0°	Zostaje	pod linią	napowietrzna	AsXSn	rtęciowe	Wąchock 5	90065246	
80	Wąchock	Błonie	3 m	kostka	Uliczna LED	Wymiana	1	28	M6	ŻN Aowy	12 m	2 m	na wys. 9	Zostaje	0,3 m	15°	Zostaje	pod linią	napowietrzna	AL.	rtęciowe	Wąchock 5	90065246	
81	Wąchock	Błonie	3 m	kostka	Uliczna LED	Wymiana	1	28	M6	ŻN	12 m	2 m	na wys. 9	Zostaje	0,1 m	5°	Zostaje	pod linią	napowietrzna	AL.	rtęciowe	Wąchock 5	90065246	
82	Wąchock	Błonie	3 m	kostka	Uliczna LED	Wymiana	1	28	M6	ŻN	12 m	1 m	na wys. 9	Zostaje	0,1 m	5°	Zostaje	pod linią	napowietrzna	AL.	rtęciowe	Wąchock 5	90065246	
83	Wąchock	Błonie	3 m	kostka	Uliczna LED	dowieszenie	1	28	M6	ŻN	12 m	1 m	na wys. 9	Zostaje	0,1 m	5°	Zostaje	pod linią	napowietrzna	AL.	rtęciowe	Wąchock 5	90065246	
84	Wąchock	Błonie	3 m	kostka	Uliczna LED	dowieszenie	1	28	M6	ŻN	12 m	1 m	na wys. 9	Zostaje	0,1 m	5°	Zostaje	pod linią	napowietrzna	AL.	rtęciowe	Wąchock 5	90065246	
85	Wąchock	Błonie	3 m	kostka	Uliczna LED	dowieszenie	1	28	M6	ŻN	12 m	1 m	na wys. 9	Zostaje	0,1 m	5°	Zostaje	pod linią	napowietrzna	AL.	rtęciowe	Wąchock 5	90065246	
86	Wąchock	Błonie	3 m	kostka	Uliczna LED	dowieszenie	1	28	M6	ŻN	12 m	1 m	na wys. 9	Zostaje	0,1 m	5°	Zostaje	pod linią	napowietrzna	AL.	rtęciowe	Wąchock 5	90065246	
87	Wąchock	Ceglana	5m	asfalt	Uliczna LED	wymiana	1	28	M6	wirowany	10m	0,5m	na 8m	zostaje	0,2 m	5°	zostaje	nad linią	napowietrzna	AL.	rtęciowe	Trafo Wąchock 8	90065052	
88	Wąchock	Ceglana	5m	asfalt	Uliczna LED	wymiana	1	28	M6	wirowany	10m	9m	na 8m	zostaje	0,2 m	5°	wymiana	nad linią	napowietrzna	AL.	rtęciowe	Trafo Wąchock 8	90065052	
89	Wąchock	Ceglana	5m	asfalt	Uliczna LED	wymiana	1	28	M6	ŻN energetycz	10m	4m	na 7m	zostaje	0,2 m	5°	wymiana	pod linią	napowietrzna	AL.	rtęciowe	Trafo Wąchock 8	90065052	
90	Wąchock	Ceglana	5m	asfalt	Uliczna LED	wymiana	1	28	M6	ŻN energetycz	10m	4m	na 7m	zostaje	0,2 m	30°	wymiana	pod linią	napowietrzna	AL.	sodowe	Trafo Wąchock 8	90065052	
93	Wąchock	Ceglana	5m	asfalt	Uliczna LED	wymiana	1	28	M6	ŻN energetycz	10m	3m	na 7m	zostaje	0,2 m	5°	wymiana	pod linią	napowietrzna	AL.	rtęciowe	Trafo Wąchock 8	90065052	
94	Wąchock	Ceglana	5m	asfalt	Uliczna LED	wymiana	1	28	M6	ŻN energetycz	10m	3m	na 6m	zostaje	0,2 m	10°	wymiana	pod linią	napowietrzna	AL.	sodowe	Trafo Wąchock 8	90065052	
95	Wąchock	Ceglana	5m	asfalt	Uliczna LED	wymiana	1	28	M6	ŻN energetycz	10m	3m	na 6m	zostaje	0,2 m	10°	wymiana	pod linią	napowietrzna	AL.	rtęciowe	Trafo Wąchock 8	90065052	
96	**Wąchock**	**Dolna**	**2 m**	**kostka**	Uliczna LED	**Wymiana**	**1**	28	**P4**	**ŻN**	**12 m**	**1 m**	**na wys. 9**	**Zostaje**	**0,3 m**	**15°**	**Zostaje**	**pod linią**	**napowietrzna**	**AsXSn**	**rtęciowe**	Wąchock 2	89508885	
97	**Wąchock**	**Dolna**	**2 m**	**kostka**	Uliczna LED	**Wymiana**	**1**	28	**P4**	**ŻN**	**12 m**	**5 m**	**na wys. 9**	**Zostaje**	**0,5 m**	**5°**	**Zostaje**	**pod linią**	**napowietrzna**	**AsXSn**	**rtęciowe**	Wąchock 2	89508885	
98	**Wąchock**	**Dolna**	**2 m**	**kostka**	Uliczna LED	**Wymiana**	**1**	28	**P4**	**ŻN**	**12 m**	2 m	**na wys. 9**	**Zostaje**	**0,3 m**	**0°**	**Zostaje**	**pod linią**	**napowietrzna**	**AsXSn**	**rtęciowe**	Wąchock 2	89508885	
99	**Wąchock**	**Dolna**	**2 m**	**kostka**	Uliczna LED	**Wymiana**	**1**	28	**P4**	**ŻN**	**12 m**	1 m	**na wys. 9**	**Zostaje**	**0,1 m**	**5°**	**Zostaje**	**pod linią**	**napowietrzna**	**AsXSn**	**rtęciowe**	Wąchock 2	89508885	
101	**Wąchock**	Dworcowa	5m	asfalt	Uliczna LED	wymiana	1	28	M6	ŻN energetycz	10m	1m	na 9m	zostaje	0,2 m	5°	zostaje	pod linią	napowietrzna	AL.	rtęciowe	Trafo Wąchock 1	90064110	
102	**Wąchock**	Dworcowa	5m	asfalt	Uliczna LED	wymiana	1	28	M6	ŻN energetycz	10m	1m	na 9m	zostaje	0,2 m	5°	zostaje	pod linią	napowietrzna	AL.	rtęciowe	Trafo Wąchock 1	90064110	
103	**Wąchock**	Dworcowa	5m	asfalt	Uliczna LED	dowieszenie	1	28	M6	ŻN energetycz	10m	1m	na 9m	zostaje	0,2 m	5°	zostaje	pod linią	napowietrzna	AL.	rtęciowe	Trafo Wąchock 1	90064110	
104	**Wąchock**	Dworcowa	5m	asfalt	Uliczna LED	dowieszenie	1	28	M6	ŻN energetycz	10m	1m	na 9m	zostaje	0,2 m	5°	zostaje	pod linią	napowietrzna	AL.	rtęciowe	Trafo Wąchock 1	90064110	
105	**Wąchock**	Dworcowa	5m	asfalt	Uliczna LED	dowieszenie	1	28	M6	ŻN energetycz	10m	1m	na 9m	zostaje	0,2 m	5°	zostaje	pod linią	napowietrzna	AL.	rtęciowe	Trafo Wąchock 1	90064110	
106	**Wąchock**	**Górna**	**3 m**	**asfalt**	Uliczna LED	**Wymiana**	**1**	28	**M6**	**ŻN**	**10 m**	**1 m**	**na wys. 7**	**Zostaje**	**0,5 m**	**5°**	**wymiana**	**pod linią**	**napowietrzna**	**AL.**	**rtęciowe**	Wąchock 10	83559551	
107	**Wąchock**	**Górna**	**3 m**	**asfalt**	Uliczna LED	**Wymiana**	**1**	28	**M6**	**ŻN**	**10 m**	**1 m**	**na wys. 7**	**Zostaje**	**0,5 m**	**5°**	**wymiana**	**pod linią**	**napowietrzna**	**AL.**	**rtęciowe**	Wąchock 10	83559551	
108	**Wąchock**	**Górna**	**3 m**	**asfalt**	Uliczna LED	**Wymiana**	**1**	28	**M6**	**ŻN**	**10 m**	**1 m**	**na wys. 7**	**Zostaje**	**0,5 m**	**5°**	**wymiana**	**pod linią**	**napowietrzna**	**AL.**	**rtęciowe**	Wąchock 10	83559551	
109	**Wąchock**	**Górna**	**3 m**	**asfalt**	Uliczna LED	**Wymiana**	**1**	28	**M6**	**ŻN Aowy**	**10 m**	**2 m**	**na wys. 7**	**Zostaje**	**0,5 m**	**5°**	**wymiana**	**pod linią**	**napowietrzna**	**AL.**	**rtęciowe**	Wąchock 10	83559551	
110	**Wąchock**	**Górna**	**3 m**	**asfalt**	Uliczna LED	**Wymiana**	**1**	28	**M6**	**ŻN**	**10 m**	**2 m**	**na wys. 7**	**Zostaje**	**0,5 m**	**5°**	**wymiana**	**pod linią**	**napowietrzna**	**AL.**	**rtęciowe**	Wąchock 10	83559551	
111	**Wąchock**	**Górna**	**3 m**	**asfalt**	Uliczna LED	**Wymiana**	**1**	28	**M6**	**ŻN**	**10 m**	**2 m**	**na wys. 7**	**Zostaje**	**0,3 m**	**15°**	**wymiana**	**pod linią**	**napowietrzna**	**AL.**	**sodowe**	Wąchock 10	83559551	
112	**Wąchock**	**Górna**	**3 m**	**asfalt**	Uliczna LED	**Wymiana**	**1**	28	**M6**	**ŻN**	**10 m**	**2 m**	**na wys. 7**	**Zostaje**	**0,3 m**	**5°**	**wymiana**	**pod linią**	**napowietrzna**	**AL.**	**rtęciowe**	Wąchock 10	83559551	
113	**Wąchock**	**Górna**	**3 m**	**asfalt**	Uliczna LED	**Wymiana**	**1**	28	**M6**	**ŻN**	**10 m**	**2 m**	**na wys. 7**	**Zostaje**	**0,5 m**	**15°**	**wymiana**	**pod linią**	**napowietrzna**	**AL.**	**rtęciowe**	Wąchock 10	83559551	
114	**Wąchock**	**Górna**	**3 m**	**asfalt**	Uliczna LED	**Wymiana**	**1**	28	**M6**	**ŻN**	**10 m**	4 m	**na wys. 7**	**Zostaje**	**0,5 m**	**15°**	**wymiana**	**pod linią**	**napowietrzna**	**AL.**	**rtęciowe**	Wąchock 10	83559551	
115	**Wąchock**	**Górna**	**3 m**	**asfalt**	Uliczna LED	**Wymiana**	**1**	28	**M6**	**ŻN Aowy**	**10 m**	0.5 m	**na wys. 7**	**Zostaje**	**0,5 m**	**5°**	**wymiana**	**pod linią**	**napowietrzna**	**AL.**	**rtęciowe**	Wąchock 10	83559551	
116	**Wąchock**	**Górna**	**3 m**	**asfalt**	Uliczna LED	**Wymiana**	**1**	28	**M6**	**ŻN Aowy**	**10 m**	10 m	**na wys. 7**	**Zostaje**	**0,5 m**	**5°**	**wymiana**	**pod linią**	**napowietrzna**	**AL.**	**rtęciowe**	Wąchock 10	83559551	
117	**Wąchock**	**Górna**	**3 m**	**asfalt**	Uliczna LED	**Wymiana**	**1**	28	**M6**	**ŻN**	**10 m**	0,5 m	**na wys. 7**	**Zostaje**	**0,5 m**	**5°**	**wymiana**	**pod linią**	**napowietrzna**	**AL.**	**rtęciowe**	Wąchock 10	83559551	
118	**Wąchock**	**Górna**	**3 m**	**asfalt**	Uliczna LED	**Wymiana**	**1**	28	**M6**	**ŻN Aowy**	**10 m**	0,5 m	**na wys. 7**	**Zostaje**	**0,5 m**	**5°**	**wymiana**	**pod linią**	**napowietrzna**	**AL.**	**rtęciowe**	Wąchock 10	83559551	
119	**Wąchock**	**Górna**	**3 m**	**asfalt**	Uliczna LED	**dowieszenie**	**1**	28	**M6**	**ŻN**	**10 m**	0,5 m	**na wys. 7**	**Zostaje**	**0,5 m**	**5°**	**wymiana**	**pod linią**	**napowietrzna**	**AL.**	**rtęciowe**	Wąchock 10	83559551	
120	**Wąchock**	**Górna**	**3 m**	**asfalt**	Uliczna LED	**dowieszenie**	**1**	28	**M6**	**ŻN**	**10 m**	0,5 m	**na wys. 7**	**Zostaje**	**0,5 m**	**5°**	**wymiana**	**pod linią**	**napowietrzna**	**AL.**	**rtęciowe**	Wąchock 10	83559551	
121	**Wąchock**	**Górna**	**3 m**	**asfalt**	Uliczna LED	**dowieszenie**	**1**	28	**M6**	**ŻN**	**10 m**	0,5 m	**na wys. 7**	**Zostaje**	**0,5 m**	**5°**	**wymiana**	**pod linią**	**napowietrzna**	**AL.**	**rtęciowe**	Wąchock 10	83559551	
122	**Wąchock**	**Górna**	**3 m**	**asfalt**	Uliczna LED	**dowieszenie**	**1**	28	**M6**	**ŻN**	**10 m**	0,5 m	**na wys. 7**	**Zostaje**	**0,5 m**	**5°**	**wymiana**	**pod linią**	**napowietrzna**	**AL.**	**rtęciowe**	Wąchock 10	83559551	
123	**Wąchock**	**Górna**	**3 m**	**asfalt**	Uliczna LED	**dowieszenie**	**1**	28	**M6**	**ŻN**	**10 m**	0,5 m	**na wys. 7**	**Zostaje**	**0,5 m**	**5°**	**wymiana**	**pod linią**	**napowietrzna**	**AL.**	**rtęciowe**	Wąchock 10	83559551	
124	**Wąchock**	**Górna**	**3 m**	**asfalt**	Uliczna LED	**dowieszenie**	**1**	28	**M6**	**ŻN**	**10 m**	0,5 m	**na wys. 7**	**Zostaje**	**0,5 m**	**5°**	**wymiana**	**pod linią**	**napowietrzna**	**AL.**	**rtęciowe**	Wąchock 10	83559551	
125	**Wąchock**	**Górna**	**3 m**	**asfalt**	Uliczna LED	**dowieszenie**	**1**	28	**M6**	**ŻN**	**10 m**	0,5 m	**na wys. 7**	**Zostaje**	**0,5 m**	**5°**	**wymiana**	**pod linią**	**napowietrzna**	**AL.**	**rtęciowe**	Wąchock 10	83559551	
126	**Wąchock**	**Górna**	**3 m**	**asfalt**	Uliczna LED	**dowieszenie**	**1**	28	**M6**	**ŻN**	**10 m**	0,5 m	**na wys. 7**	**Zostaje**	**0,5 m**	**5°**	**wymiana**	**pod linią**	**napowietrzna**	**AL.**	**rtęciowe**	Wąchock 10	83559551	
127	**Wąchock**	**Górna**	**3 m**	**asfalt**	Uliczna LED	**dowieszenie**	**1**	28	**M6**	**ŻN**	**10 m**	0,5 m	**na wys. 7**	**Zostaje**	**0,5 m**	**5°**	**wymiana**	**pod linią**	**napowietrzna**	**AL.**	**rtęciowe**	Wąchock 10	83559551	
128	**Wąchock**	**Górna**	**3 m**	**asfalt**	Uliczna LED	**dowieszenie**	**1**	28	**M6**	**ŻN**	**10 m**	0,5 m	**na wys. 7**	**Zostaje**	**0,5 m**	**5°**	**wymiana**	**pod linią**	**napowietrzna**	**AL.**	**rtęciowe**	Wąchock 10	83559551	
129	**Wąchock**	**Górna**	**3 m**	**asfalt**	Uliczna LED	**dowieszenie**	**1**	28	**M6**	**ŻN**	**10 m**	0,5 m	**na wys. 7**	**Zostaje**	**0,5 m**	**5°**	**wymiana**	**pod linią**	**napowietrzna**	**AL.**	**rtęciowe**	Wąchock 10	83559551	
130	**Wąchock**	**Hutnicza**	**3 m**	**grunt**	Uliczna LED	**Wymiana**	**2**	28	**P4**	**Wirowy**	**10 m**	**1 m**	**szczyt słu**	**Zostaje**	**0,3 m**	**15°**	**wymiana**	**nad linią**	**napowietrzna**	**AsXSn**	**sodowe**	Wąchock 6	83559503	
131	**Wąchock**	**Hutnicza**	**3 m**	**grunt**	Uliczna LED	**Wymiana**	**1**	28	**P4**	**ŻN Aowy**	**10 m**	**5 m**	**1 m nad s**	**Zostaje**	**2 m**	**15°**	**wymiana**	**nad linią**	**napowietrzna**	**AsXSn**	**sodowe**	Wąchock 6	83559503	
148	Wąchock	Kolejowa	7m	asfalt	**Moduł LED 38**	Wymiana	2	38	M5	metalowy	10m	0,5 m	na 8m	zostaje	0,5m	0°	zostaje	kablowa	kablowa	Yaky	sodowe	Trafo Wąchock 1	90064110	wymiana wkładu w oprawie na LED
149	Wąchock	Kolejowa	7m	asfalt	**Moduł LED 38**	Wymiana	2	38	M5	metalowy	10m	0,5 m	na 8m	zostaje	0,5m	0°	zostaje	kablowa	kablowa	Yaky	sodowe	Trafo Wąchock 1	90064110	wymiana wkładu w oprawie na LED
150	Wąchock	Kolejowa	7m	asfalt	**Moduł LED 38**	Wymiana	2	38	M5	metalowy	10m	0,5 m	na 8m	zostaje	0,5m	0°	zostaje	kablowa	kablowa	Yaky	sodowe	Trafo Wąchock 1	90064110	wymiana wkładu w oprawie na LED
151	Wąchock	Kolejowa	7m	asfalt	**Moduł LED 38**	Wymiana	2	38	M5	metalowy	10m	0,5 m	na 8m	zostaje	0,5m	0°	zostaje	kablowa	kablowa	Yaky	sodowe	Trafo Wąchock 1	90064110	wymiana wkładu w oprawie na LED
152	Wąchock	Kolejowa	7m	asfalt	**Moduł LED 38**	Wymiana	2	38	M5	metalowy	10m	0,5 m	na 8m	zostaje	0,5m	0°	zostaje	kablowa	kablowa	Yaky	sodowe	Trafo Wąchock 1	90064110	wymiana wkładu w oprawie na LED
153	Wąchock	Kolejowa	7m	asfalt	**Moduł LED 38**	Wymiana	2	38	M5	metalowy	10m	0,5 m	na 8m	zostaje	0,5m	0°	zostaje	kablowa	kablowa	Yaky	sodowe	Trafo Wąchock 1	90064110	wymiana wkładu w oprawie na LED

L.p.	MIEJSCOWOŚĆ	ULICA	SZEROKOŚĆ DROGI	NAWIERZCHNIA	TYP OPRAWY	OCENA OPRAWY	LICZBA OPRAW	MOC ŹRÓDŁA [W]	KLASA OŚWIETLENIOWA	TYP SŁUPA	WYS. SŁUPA	Nawis	WYS. WYSIĘGNIKA	OCENA SŁUPA	DŁUGOŚĆ WYSIĘGNIKA	KĄT NACH.	STATUS WYSIĘGN.	MOCOWANIE OPRAWY	TYP SIECI	TYP LINII	ŹRÓDŁO ŚWIATŁA	ZASILANIE	NR LICZNIKA	UWAGI
154	Wąchock	Kolejowa	7m	asfalt	Moduł LED 38	Wymiana	2	38	M5	metalowy	10m	0,5 m	na 8m	zostaje	0,5m	0°	zostaje	kablowa	kablowa	Yaky	sodowe	Trafo Wąchock 1	90064110	wymiana wkładu w oprawie na LED
155	Wąchock	Kolejowa	7m	asfalt	Moduł LED 38	Wymiana	2	38	M5	metalowy	10m	0,5 m	na 8m	zostaje	0,5m	0°	zostaje	kablowa	kablowa	Yaky	sodowe	Trafo Wąchock 1	90064110	wymiana wkładu w oprawie na LED
156	Wąchock	Kolejowa	7m	asfalt	Moduł LED 38	Wymiana	2	38	M5	metalowy	10m	0,5 m	na 8m	zostaje	0,5m	0°	zostaje	kablowa	kablowa	Yaky	sodowe	Trafo Wąchock 1	90064110	wymiana wkładu w oprawie na LED
157	Wąchock	Kolejowa	7m	asfalt	Moduł LED 38	Wymiana	2	38	M5	metalowy	10m	0,5 m	na 8m	zostaje	0,5m	0°	zostaje	kablowa	kablowa	Yaky	sodowe	Trafo Wąchock 1	90064110	wymiana wkładu w oprawie na LED
158	Wąchock	Kolejowa	7m	asfalt	Moduł LED 38	Wymiana	2	38	M5	metalowy	10m	0,5 m	na 8m	zostaje	0,5m	0°	zostaje	kablowa	kablowa	Yaky	sodowe	Trafo Wąchock 1	90064110	wymiana wkładu w oprawie na LED
159	Wąchock	Kolejowa	7m	asfalt	Moduł LED 38	Wymiana	2	38	M5	metalowy	10m	0,5 m	na 8m	zostaje	0,5m	0°	zostaje	kablowa	kablowa	Yaky	sodowe	Trafo Wąchock 1	90064110	wymiana wkładu w oprawie na LED
160	Wąchock	Kolejowa	7m	asfalt	Moduł LED 38	Wymiana	2	38	M5	metalowy	10m	0,5 m	na 8m	zostaje	0,5m	0°	zostaje	kablowa	kablowa	Yaky	sodowe	Trafo Wąchock 1	90064110	wymiana wkładu w oprawie na LED
161	Wąchock	Kolejowa	7m	asfalt	Moduł LED 38	Wymiana	2	38	M5	metalowy	10m	0,5 m	na 8m	zostaje	0,5m	0°	zostaje	kablowa	kablowa	Yaky	sodowe	Trafo Wąchock 1	90064110	wymiana wkładu w oprawie na LED
162	Wąchock	Kolejowa	7m	asfalt	Moduł LED 38	Wymiana	2	38	M5	metalowy	10m	0,5 m	na 8m	zostaje	0,5m	0°	zostaje	kablowa	kablowa	Yaky	sodowe	Trafo Wąchock 1	90064110	wymiana wkładu w oprawie na LED
163	Wąchock	Kolejowa	7m	asfalt	Moduł LED 38	Wymiana	2	38	M5	metalowy	10m	0,5 m	na 8m	zostaje	0,5m	0°	zostaje	kablowa	kablowa	Yaky	sodowe	Trafo Wąchock 1	90064110	wymiana wkładu w oprawie na LED
164	Wąchock	Kolejowa	7m	asfalt	Moduł LED 38	Wymiana	2	38	M5	metalowy	10m	0,5 m	na 8m	zostaje	0,5m	0°	zostaje	kablowa	kablowa	Yaky	sodowe	Trafo Wąchock 1	90064110	wymiana wkładu w oprawie na LED
165	Wąchock	Kolejowa	7m	asfalt	Moduł LED 38	Wymiana	2	38	M5	metalowy	10m	0,5 m	na 8m	zostaje	0,5m	0°	zostaje	kablowa	kablowa	Yaky	sodowe	Trafo Wąchock 1	90064110	wymiana wkładu w oprawie na LED
166	Wąchock	Kolejowa	7m	asfalt	Moduł LED 38	Wymiana	2	38	M5	metalowy	10m	0,5 m	na 8m	zostaje	0,5m	0°	zostaje	kablowa	kablowa	Yaky	sodowe	Trafo Wąchock 1	90064110	wymiana wkładu w oprawie na LED
167	Wąchock	Kolejowa	7m	asfalt	Moduł LED 38	Wymiana	2	38	M5	metalowy	10m	0,5 m	na 8m	zostaje	0,5m	0°	zostaje	kablowa	kablowa	Yaky	sodowe	Trafo Wąchock 1	90064110	wymiana wkładu w oprawie na LED
168	Wąchock	Kolejowa	7m	asfalt	Moduł LED 38	Wymiana	2	38	M5	metalowy	10m	0,5 m	na 8m	zostaje	0,5m	0°	zostaje	kablowa	kablowa	Yaky	sodowe	Trafo Wąchock 1	90064110	wymiana wkładu w oprawie na LED
169	Wąchock	Kolejowa	7m	asfalt	Moduł LED 38	Wymiana	2	38	M5	metalowy	10m	0,5 m	na 8m	zostaje	0,5m	0°	zostaje	kablowa	kablowa	Yaky	sodowe	Trafo Wąchock 1	90064110	wymiana wkładu w oprawie na LED
170	Wąchock	Kolejowa	7m	asfalt	Moduł LED 38	Wymiana	2	38	M5	metalowy	10m	0,5 m	na 8m	zostaje	0,5m	0°	zostaje	kablowa	kablowa	Yaky	sodowe	Trafo Wąchock 1	90064110	wymiana wkładu w oprawie na LED
171	Wąchock	Kolejowa	7m	asfalt	Moduł LED 38	Wymiana	2	38	M5	metalowy	10m	0,5 m	na 8m	zostaje	0,5m	0°	zostaje	kablowa	kablowa	Yaky	sodowe	Trafo Wąchock 1	90064110	wymiana wkładu w oprawie na LED
172	**Wąchock**	**Kościelna**	**5 m**	**kostka**	**Moduł LED 30**	**Wymiana**	**2**	**30**	**M6**	**stalowy ozdo**	**8 m**	**0.1 m**	**szczyt słu**	**Zostaje**	**0,5 m x 2**	**0°**	**Zostaje**	**szczyt słupa**	**kablowa**	**YAKY**	**sodowe**	Wąchock 2	89508885	wymiana wkładu w oprawie na LED
173	**Wąchock**	**Kościelna**	**5 m**	**kostka**	**Moduł LED 30**	**Wymiana**	**2**	**30**	**M6**	**stalowy ozdo**	**8 m**	**0.1 m**	**szczyt słu**	**Zostaje**	**0,5 m x 2**	**0°**	**Zostaje**	**szczyt słupa**	**kablowa**	**YAKY**	**sodowe**	Wąchock 2	89508885	wymiana wkładu w oprawie na LED
174	**Wąchock**	**Kościelna**	**5 m**	**kostka**	**Moduł LED 30**	**Wymiana**	**2**	**30**	**M6**	**stalowy ozdo**	**8 m**	**0.1 m**	**szczyt słu**	**Zostaje**	**0,5 m x 2**	**0°**	**Zostaje**	**szczyt słupa**	**kablowa**	**YAKY**	**sodowe**	Wąchock 2	89508885	wymiana wkładu w oprawie na LED
175	**Wąchock**	**Kościelna**	**5 m**	**kostka**	**Moduł LED 30**	**Wymiana**	**2**	**30**	**M6**	**stalowy ozdo**	**8 m**	**0.1 m**	**szczyt słu**	**Zostaje**	**0,5 m x 2**	**0°**	**Zostaje**	**szczyt słupa**	**kablowa**	**YAKY**	**sodowe**	Wąchock 2	89508885	wymiana wkładu w oprawie na LED
176	**Wąchock**	**Kościelna**	**5 m**	**kostka**	**Moduł LED 30**	**Wymiana**	**2**	**30**	**M6**	**stalowy ozdo**	**8 m**	**0.1 m**	**szczyt słu**	**Zostaje**	**0,5 m x 2**	**0°**	**Zostaje**	**szczyt słupa**	**kablowa**	**YAKY**	**sodowe**	Wąchock 2	89508885	wymiana wkładu w oprawie na LED
177	**Wąchock**	**Kościelna**	**5 m**	**kostka**	**Moduł LED 30**	**Wymiana**	**2**	**30**	**M6**	**stalowy ozdo**	**8 m**	**0.1 m**	**szczyt słu**	**Zostaje**	**0,5 m x 2**	**0°**	**Zostaje**	**szczyt słupa**	**kablowa**	**YAKY**	**sodowe**	Wąchock 2	89508885	wymiana wkładu w oprawie na LED
178	**Wąchock**	**Kościelna**	**5 m**	**kostka**	**Moduł LED 30**	**Wymiana**	**2**	**30**	**M6**	**stalowy ozdo**	**8 m**	**0.1 m**	**szczyt słu**	**Zostaje**	**0,5 m x 2**	**0°**	**Zostaje**	**szczyt słupa**	**kablowa**	**YAKY**	**sodowe**	Wąchock 2	89508885	wymiana wkładu w oprawie na LED
179	**Wąchock**	**Kościelna**	**5 m**	**kostka**	**Moduł LED 30**	**Wymiana**	**2**	**30**	**M6**	**stalowy ozdo**	**8 m**	**0.1 m**	**szczyt słu**	**Zostaje**	**0,5 m x 2**	**0°**	**Zostaje**	**szczyt słupa**	**kablowa**	**YAKY**	**sodowe**	Wąchock 2	89508885	wymiana wkładu w oprawie na LED
180	**Wąchock**	**Kościelna**	**5 m**	**kostka**	**Moduł LED 30**	**Wymiana**	**2**	**30**	**M6**	**stalowy ozdo**	**8 m**	**0.1 m**	**szczyt słu**	**Zostaje**	**0,5 m x 2**	**0°**	**Zostaje**	**szczyt słupa**	**kablowa**	**YAKY**	**sodowe**	Wąchock 2	89508885	wymiana wkładu w oprawie na LED
181	**Wąchock**	**Kościelna**	**5 m**	**kostka**	**Moduł LED 30**	**Wymiana**	**2**	**30**	**M6**	**stalowy ozdo**	**8 m**	**0.1 m**	**szczyt słu**	**Zostaje**	**0,5 m x 2**	**0°**	**Zostaje**	**szczyt słupa**	**kablowa**	**YAKY**	**sodowe**	Wąchock 2	89508885	wymiana wkładu w oprawie na LED
182	**Wąchock**	**Kościelna**	**5 m**	**kostka**	**Moduł LED 30**	**Wymiana**	**2**	**30**	**M6**	**stalowy ozdo**	**8 m**	**0.1 m**	**szczyt słu**	**Zostaje**	**0,5 m x 2**	**0°**	**Zostaje**	**szczyt słupa**	**kablowa**	**YAKY**	**sodowe**	Wąchock 2	89508885	wymiana wkładu w oprawie na LED
183	**Wąchock**	**Kościelna**	**5 m**	**kostka**	**Moduł LED 30**	**Wymiana**	**2**	**30**	**M6**	**stalowy ozdo**	**8 m**	**0.1 m**	**szczyt słu**	**Zostaje**	**0,5 m x 2**	**0°**	**Zostaje**	**szczyt słupa**	**kablowa**	**YAKY**	**sodowe**	Wąchock 2	89508885	wymiana wkładu w oprawie na LED
184	**Wąchock**	**Kościelna**	**5 m**	**kostka**	**Moduł LED 30**	**Wymiana**	**2**	**30**	**M6**	**stalowy ozdo**	**8 m**	**0.1 m**	**szczyt słu**	**Zostaje**	**0,5 m x 2**	**0°**	**Zostaje**	**szczyt słupa**	**kablowa**	**YAKY**	**sodowe**	Wąchock 2	89508885	wymiana wkładu w oprawie na LED
185	**Wąchock**	**Kościelna**	**5 m**	**kostka**	**Moduł LED 30**	**Wymiana**	**2**	**30**	**M6**	**stalowy ozdo**	**8 m**	**0.1 m**	**szczyt słu**	**Zostaje**	**0,5 m x 2**	**0°**	**Zostaje**	**szczyt słupa**	**kablowa**	**YAKY**	**sodowe**	Wąchock 2	89508885	wymiana wkładu w oprawie na LED
201	**Wąchock**	**Kościelna**	**5 m**	**kostka**	Uliczna LED	**Wymiana**	1	28	**M6**	ŻN Aowy	10 m	0,5 m	na wys. 7	**Zostaje**	0,5 m	**0°**	Wymiana	pod linią	napowietrzna	AL.	**sodowe**	Wąchock 2	89508885	
202	**Wąchock**	**Kościelna**	**5 m**	**kostka**	Uliczna LED	**Wymiana**	1	28	**M6**	ŻN	12 m	1 m	na wys. 9	**Zostaje**	1 m	**15°**	Wymiana	pod linią	napowietrzna	AL.	**sodowe**	Wąchock 2	89508885	
203	**Wąchock**	**Kręta**	**2 m**	**grunt**	Uliczna LED	**Wymiana**	**1**	**28**	**P4**	**ŻN Aowy**	**10 m**	**1 m**	**na wys. 7**	**Zostaje**	**0,1 m**	**0°**	**wymiana**	**pod linią**	**napowietrzna**	**AL.**	**rtęciowe**	Wąchock 9	1356009	
204	**Wąchock**	**Kręta**	**2 m**	**grunt**	Uliczna LED	**Wymiana**	**1**	**28**	**P4**	**Wirowy**	**10 m**	**1 m**	**na wys. 7**	**Zostaje**	**0,5 m**	**15°**	**wymiana**	**pod linią**	**napowietrzna**	**AL.**	**rtęciowe**	Wąchock 9	1356009	
205	**Wąchock**	**Krzemienica**	**3 m**	**grunt**	Uliczna LED	**Wymiana**	**1**	**28**	**P4**	**ŻN**	**10 m**	**25 m**	**na wys. 7**	**Zostaje**	**0,5 m**	**15°**	**wymiana**	**pod linią**	**napowietrzna**	**AL.**	**sodowe**	Wąchock 6	83559503	
206	**Wąchock**	**Krzemienica**	**3 m**	**grunt**	Uliczna LED	**Wymiana**	**1**	**28**	**P4**	**ŻN**	**10 m**	**20 m**	**na wys. 7**	**Zostaje**	**0,5 m**	**15°**	**wymiana**	**pod linią**	**napowietrzna**	**AL.**	**rtęciowe**	Wąchock 6	83559503	
207	**Wąchock**	**Krzemienica**	**3 m**	**grunt**	Uliczna LED	**Wymiana**	**1**	**28**	**P4**	**ŻN**	**12 m**	10 m	**na wys. 9**	**Zostaje**	**0,5 m**	**15°**	**Zostaje**	**pod linią**	**napowietrzna**	**AL.**	**rtęciowe**	Wąchock 6	83559503	
208	**Wąchock**	**Krzemienica**	**3 m**	**grunt**	Uliczna LED	**Wymiana**	**1**	**28**	**P4**	**ŻN**	**10 m**	2 m	**na wys. 7**	**Zostaje**	**0,3 m**	**15°**	**wymiana**	**pod linią**	**napowietrzna**	**AL.**	**rtęciowe**	Wąchock 6	83559503	
209	**Wąchock**	**Krzemienica**	**3 m**	**grunt**	Uliczna LED	**Wymiana**	**1**	**28**	**P4**	**ŻN Aowy**	**10 m**	25 m	**na wys. 7**	**Zostaje**	**0,3 m**	**15°**	**wymiana**	**pod linią**	**napowietrzna**	**AL.**	**rtęciowe**	Wąchock 6	83559503	
211	**Wąchock**	**Krzemienica**	**3 m**	**grunt**	Uliczna LED	**Wymiana**	**1**	**28**	**P4**	**ŻN Aowy**	**10 m**	10 m	**na wys. 7**	**Zostaje**	0,1 m	**30°**	**wymiana**	**pod linią**	**napowietrzna**	**AL.**	**rtęciowe**	Wąchock 6	83559503	
212	**Wąchock**	**Langiewicza**	**6 m**	**asfalt**	Uliczna LED	**Wymiana**	**1**	**69**	**M5**	**ŻN Aowy**	**10 m**	2 m	**na wys. 7**	**Zostaje**	**0,1 m**	**5°**	**wymiana**	**pod linią**	**napowietrzna**	**AsXSn**	**rtęciowe**	Wąchock 2	89508885	
213	**Wąchock**	**Langiewicza**	**6 m**	**asfalt**	Uliczna LED	**Wymiana**	**1**	**69**	**M5**	**ŻN**	**10 m**	2 m	**na wys. 7**	**Zostaje**	**0,3 m**	**15°**	**wymiana**	**pod linią**	**napowietrzna**	**AsXSn**	**rtęciowe**	Wąchock 2	89508885	
214	**Wąchock**	**Langiewicza**	**6 m**	**asfalt**	Uliczna LED	**Wymiana**	**1**	**69**	**M5**	**ŻN**	**10 m**	2 m	**na wys. 7**	**Zostaje**	0,1 m	**15°**	**wymiana**	**pod linią**	**napowietrzna**	**AsXSn**	**rtęciowe**	Wąchock 2	89508885	
215	**Wąchock**	**Langiewicza**	**6 m**	**asfalt**	Uliczna LED	**Wymiana**	**1**	**69**	**M5**	**ŻN Aowy**	**10 m**	3 m	**na wys. 7**	**Zostaje**	1 m	**15°**	**wymiana**	**pod linią**	**napowietrzna**	**AsXSn**	**sodowe**	Wąchock 2	89508885	
216	**Wąchock**	**Langiewicza**	**6 m**	**asfalt**	Uliczna LED	**Wymiana**	**1**	**69**	**M5**	**ŻN Aowy**	**10 m**	7 m	**na wys. 7**	**Zostaje**	0,1 m	**15°**	**wymiana**	**pod linią**	**napowietrzna**	**AsXSn**	**rtęciowe**	Wąchock 2	89508885	
217	**Wąchock**	**Langiewicza**	**6 m**	**asfalt**	Uliczna LED	**Wymiana**	**1**	**69**	**M5**	**ŻN**	**10 m**	5 m	**na wys. 7**	**Zostaje**	0,1 m	**15°**	**wymiana**	**pod linią**	**napowietrzna**	**AsXSn**	**rtęciowe**	Wąchock 2	89508885	
218	**Wąchock**	**Langiewicza**	**6 m**	**asfalt**	Uliczna LED	**Wymiana**	**1**	**69**	**M5**	**ŻN**	**10 m**	2 m	**na wys. 7**	**Zostaje**	1 m	**15°**	**wymiana**	**pod linią**	**napowietrzna**	**AsXSn**	**sodowe**	Wąchock 2	89508885	
219	**Wąchock**	**Langiewicza**	**6 m**	**asfalt**	Uliczna LED	**Wymiana**	**1**	**69**	**M5**	**ŻN Aowy**	**10 m**	1 m	**na wys. 7**	**Zostaje**	0,1 m	**15°**	**wymiana**	**pod linią**	**napowietrzna**	**AsXSn**	**rtęciowe**	Wąchock 2	89508885	
220	**Wąchock**	**Langiewicza**	**6 m**	**asfalt**	Uliczna LED	**Wymiana**	**1**	**69**	**M5**	**ŻN**	**10 m**	1 m	**na wys. 7**	**Zostaje**	1 m	**5°**	**wymiana**	**pod linią**	**napowietrzna**	**AsXSn**	**sodowe**	Wąchock 2	89508885	
221	**Wąchock**	**Langiewicza**	**6 m**	**asfalt**	Uliczna LED	**Wymiana**	**1**	**69**	**M5**	**ŻN**	**10 m**	1 m	**na wys. 7**	**Zostaje**	0,5 m	**5°**	**wymiana**	**pod linią**	**napowietrzna**	**AsXSn**	**rtęciowe**	Wąchock 2	89508885	
222	**Wąchock**	**Langiewicza**	**6 m**	**asfalt**	Uliczna LED	**Wymiana**	**1**	**69**	**M5**	**ŻN Aowy**	**10 m**	0,5 m	**na wys. 7**	**Zostaje**	0,5 m	**30°**	**wymiana**	**pod linią**	**napowietrzna**	AL.	**rtęciowe**	Wąchock 2	89508885	
223	**Wąchock**	**Langiewicza**	**6 m**	**asfalt**	Uliczna LED	**Wymiana**	**1**	**69**	**M5**	**ŻN Aowy**	**10 m**	3 m	**na wys. 7**	**Zostaje**	0,5 m	**10°**	**wymiana**	**pod linią**	**napowietrzna**	AL.	**rtęciowe**	Wąchock 2	89508885	
224	**Wąchock**	**Langiewicza**	**6 m**	**asfalt**	Uliczna LED	**Wymiana**	**1**	**69**	**M5**	**ŻN**	**10 m**	1,5 m	**na wys. 7**	**Zostaje**	0,3 m	**15°**	**wymiana**	**pod linią**	**napowietrzna**	AL.	**rtęciowe**	Wąchock 2	89508885	
225	**Wąchock**	**Langiewicza**	**6 m**	**asfalt**	Uliczna LED	**Wymiana**	**1**	**69**	**M5**	**ŻN Aowy**	**12 m**	0,5 m	**na wys. 9**	**Zostaje**	0,1 m	**15°**	**Zostaje**	**pod linią**	**napowietrzna**	AL.	**rtęciowe**	Wąchock 2	89508885	
226	**Wąchock**	**Langiewicza**	**6 m**	**asfalt**	Uliczna LED	**Wymiana**	**1**	**69**	**M5**	**ŻN**	**12 m**	1,5 m	**na wys. 9**	**Zostaje**	1 m	**15°**	**Zostaje**	**pod linią**	**napowietrzna**	AL.	**sodowe**	Wąchock 2	89508885	
227	**Wąchock**	**Langiewicza**	**6 m**	**asfalt**	Uliczna LED	**Wymiana**	**1**	**69**	**M5**	**ŻN Aowy**	**10 m**	5 m	**na wys. 7**	**Zostaje**	0,3 m	**5°**	**wymiana**	**pod linią**	**napowietrzna**	AL.	rtęciowe	Rataje 1	90062300	
228	**Wąchock**	**Langiewicza**	**6 m**	**asfalt**	Uliczna LED	**Wymiana**	**1**	**69**	**M5**	**ŻN Aowy**	**8 m**	5 m	**na wys. 6**	**Zostaje**	0,1 m	**5°**	**wymiana**	**pod linią**	**napowietrzna**	AL.	rtęciowe	Rataje 1	90062300	
229	**Wąchock**	**Langiewicza**	**6 m**	**asfalt**	Uliczna LED	**Wymiana**	**1**	**69**	**M5**	**ŻN**	**8 m**	7 m	**na wys. 6**	**Zostaje**	0,3 m	**5°**	**wymiana**	**pod linią**	**napowietrzna**	AL.	rtęciowe	Rataje 1	90062300	
230	**Wąchock**	**Langiewicza**	**6 m**	**asfalt**	Uliczna LED	**Wymiana**	**1**	**69**	**M5**	**ŻN**	**8 m**	7 m	**na wys. 6**	**Zostaje**	0,1 m	**5°**	**wymiana**	**pod linią**	**napowietrzna**	AL.	rtęciowe	Rataje 1	90062300	
231	**Wąchock**	**Leśna**	**4 m**	**asfalt**	Uliczna LED	**Wymiana**	**1**	**28**	**P4**	**ŻN**	**10 m**	**7 m**	**na wys. 7**	**Zostaje**	**0,5 m**	**5°**	**wymiana**	**pod linią**	**napowietrzna**	**AL.**	**rtęciowe**	Wąchock 3	90064677	
232	**Wąchock**	**Leśna**	**4 m**	**asfalt**	Uliczna LED	**Wymiana**	**1**	**28**	**P4**	**ŻN**	**10 m**	**1 m**	**na wys. 7**	**Zostaje**	**0,1 m**	**15°**	**wymiana**	**pod linią**	**napowietrzna**	**AL.**	**sodowe**	Wąchock 3	90064677	
233	**Wąchock**	**Leśna**	**4 m**	**asfalt**	Uliczna LED	**Wymiana**	**1**	**28**	**P4**	**ŻN**	**10 m**	2 m	**na wys. 7**	**Zostaje**	**0,1 m**	**15°**	**wymiana**	**pod linią**	**napowietrzna**	**AL.**	**sodowe**	Wąchock 3	90064677	
234	**Wąchock**	**Leśna**	**4 m**	**asfalt**	Uliczna LED	**Wymiana**	**1**	**28**	**P4**	**ŻN**	**10 m**	2 m	**na wys. 7**	**Zostaje**	**0,3 m**	**15°**	**wymiana**	**pod linią**	**napowietrzna**	**AL.**	**rtęciowe**	Wąchock 3	90064677	
235	**Wąchock**	**Leśna**	**4 m**	**asfalt**	Uliczna LED	**Wymiana**	**1**	**28**	**P4**	**ŻN**	**10 m**	3 m	**na wys. 7**	**Zostaje**	**0,1 m**	**5°**	**wymiana**	**pod linią**	**napowietrzna**	**AL.**	**rtęciowe**	Wąchock 3	90064677	
236	**Wąchock**	**Leśna**	**4 m**	**asfalt**	Uliczna LED	**Wymiana**	**1**	**28**	**P4**	**ŻN**	**10 m**	2 m	**na wys. 7**	**Zostaje**	**0,1 m**	**15°**	**wymiana**	**pod linią**	**napowietrzna**	**AL.**	**rtęciowe**	Wąchock 3	90064677	

L.p.	MIEJSCOWOŚĆ	ULICA	SZEROKOŚĆ DROGI	NAWIERZCHNIA	TYP OPRAWY	OCENA OPRAWY	LICZBA OPRAW	MOC ŹRÓDŁA [W]	KLASA OŚWIETLENIOWA	TYP SŁUPA	WYS. SŁUPA	Nawis	WYS. WYSIĘGNIKA	OCENA SŁUPA	DŁUGOŚĆ WYSIĘGNIKA	KĄT NACH.	STATUS WYSIĘGN.	MOCOWANIE OPRAWY	TYP SIECI	TYP LINII	ŹRÓDŁO ŚWIATŁA	ZASILANIE	NR LICZNIKA	UWAGI
237	Wąchock	Leśna	4 m	asfalt	Uliczna LED	Wymiana	1	28	P4	ŻN	10 m	1,5 m	na wys. 7	Zostaje	0,1 m	15°	wymiana	pod linią	napowietrzna	AL.	rtęciowe	Wąchock 3	90064677	
238	Wąchock	Lipowa	2 m	grunt	Uliczna LED	Wymiana	1	28	P4	ŻN	12 m	1 m	na wys. 9	Zostaje	0,1 m	5°	Zostaje	pod linią	napowietrzna	AL.	rtęciowe	Wąchock 2	89508885	
239	Wąchock	Lipowa	2 m	grunt	Uliczna LED	Wymiana	1	28	P4	ŻN Aowy	12 m	1 m	na wys. 9	Zostaje	0,3 m	15°	Zostaje	pod linią	napowietrzna	AL.	rtęciowe	Wąchock 2	89508885	
240	Wąchock	Nadrzeczna	2 m	grunt	Uliczna LED	Wymiana	1	28	P4	ŻN	10 m	na posesji	na wys. 7	Zostaje	1 m	15°	Zostaje	pod linią	napowietrzna	AL.	sodowe	Wąchock 5	90065246	
241	Wąchock	Nadrzeczna	2 m	grunt	Uliczna LED	Wymiana	1	28	P4	ŻN	10 m	7 m	na wys. 7	Zostaje	1 m	15°	Zostaje	pod linią	napowietrzna	AL.	rtęciowe	Wąchock 5	90065246	
243	Wąchock	Nadrzeczna	3 m	grunt	Uliczna LED	Wymiana	1	28	P4	ŻN	10 m	2 m	na wys. 7	Zostaje	0,5 m	30°	Zostaje	pod linią	napowietrzna	AL.	rtęciowe	Wąchock 5	90065246	
244	Wąchock	Nadrzeczna	3 m	grunt	Uliczna LED	Wymiana	1	28	P4	ŻN	10 m	10 m	0,5 m nad	Zostaje	2 m	30°	Zostaje	nad linią	napowietrzna	AL.	sodowe	Wąchock 5	90065246	
245	Wąchock	Nadrzeczna	3 m	grunt	Uliczna LED	Wymiana	1	28	P4	ŻN Aowy	10 m	10 m	na wys. 7	Zostaje	0,5 m	30°	Zostaje	pod linią	napowietrzna	AL.	sodowe	Wąchock 5	90065246	
246	Wąchock	Nadrzeczna	3 m	asfalt	Uliczna LED	Wymiana	1	28	P4	ŻN Aowy	10 m	0,5 m	na wys. 7	Zostaje	0,5 m	15°	Zostaje	pod linią	napowietrzna	AL.	rtęciowe	Wąchock 5	90065246	
247	Wąchock	Nadrzeczna	3 m	asfalt	Uliczna LED	Wymiana	1	28	P4	ŻN Aowy	10 m	0,5 m	na wys. 7	Zostaje	0,5 m	15°	Zostaje	pod linią	napowietrzna	AL.	rtęciowe	Wąchock 5	90065246	
248	Wąchock	Nadrzeczna	3 m	asfalt	Uliczna LED	Wymiana	1	28	P4	ŻN Aowy	10 m	1 m	na wys. 7	Zostaje	0,5 m	30°	Zostaje	pod linią	napowietrzna	AL.	sodowe	Wąchock 5	90065246	
249	Wąchock	Nadrzeczna	3 m	asfalt	Uliczna LED	Wymiana	1	28	P4	ŻN	10 m	1 m	na wys. 7	Zostaje	0,5 m	15°	Zostaje	pod linią	napowietrzna	AL.	rtęciowe	Wąchock 5	90065246	
250	Wąchock	Nadrzeczna	3 m	asfalt	Uliczna LED	Wymiana	1	28	P4	ŻN	12 m	3 m	na wys. 9	Zostaje	0,5 m	30°	Zostaje	pod linią	napowietrzna	AL.	rtęciowe	Wąchock 5	90065246	
251	Wąchock	Nadrzeczna	3 m	asfalt	Uliczna LED	Wymiana	1	28	P4	ŻN	10 m	0,5 m	na wys. 7	Zostaje	0,5 m	15°	Zostaje	pod linią	napowietrzna	AL.	sodowe	Wąchock 5	90065246	
252	Wąchock	Nadrzeczna	3 m	asfalt	Uliczna LED	Wymiana	1	28	P4	ŻN	10 m	1 m	na wys. 7	Zostaje	0,5 m	30°	Zostaje	pod linią	napowietrzna	AL.	sodowe	Wąchock 5	90065246	
253	Wąchock	Nadrzeczna	3 m	asfalt	Uliczna LED	Wymiana	1	28	P4	ŻN	10 m	1 m	na wys. 7	Zostaje	1 m	10°	Zostaje	pod linią	napowietrzna	AL.	sodowe	Wąchock 5	90065246	
254	Wąchock	Nadrzeczna	3 m	asfalt	Uliczna LED	Wymiana	1	28	P4	Wirowy	10 m	1 m	na wys. 7	Zostaje	0,5 m	15°	Zostaje	pod linią	napowietrzna	AL.	sodowe	Wąchock 5	90065246	
255	Wąchock	Nadrzeczna	3 m	asfalt	Uliczna LED	Wymiana	1	28	P4	ŻN	10 m	1 m	na wys. 8	Zostaje	2 m	5°	Zostaje	nad linią	napowietrzna	AsXSn	sodowe	Wąchock 5	90065246	
256	Wąchock	Nadrzeczna	3 m	grunt	Uliczna LED	Wymiana	1	28	P4	ŻN	10 m	5 m	na wys. 8	Zostaje	0,5 m	15°	Zostaje	nad linią	napowietrzna	AsXSn	rtęciowe	Wąchock 5	90065246	
257	Wąchock	Nadrzeczna	3 m	grunt	Uliczna LED	Wymiana	1	28	P4	ŻN Aowy	10 m	3 m	na wys. 8	Zostaje	1 m+0,5m	15°	Zostaje	nad linią	napowietrzna	AsXSn	sodowe+rtę	Wąchock 5	90065246	
258	Wąchock	Nadrzeczna	3 m	grunt	Uliczna LED	dowieszenie	1	28	P4	ŻN	10 m	3 m	na wys. 8	Zostaje	1 m+0,5m	15°	Zostaje	nad linią	napowietrzna	AsXSn	sodowe+rtę	Wąchock 5	90065246	
259	Wąchock	Nadrzeczna	3 m	grunt	Uliczna LED	dowieszenie	1	28	P4	ŻN	10 m	3 m	na wys. 8	Zostaje	1 m+0,5m	15°	Zostaje	nad linią	napowietrzna	AsXSn	sodowe+rtę	Wąchock 5	90065246	
260	Wąchock	Nadrzeczna	3 m	grunt	Uliczna LED	dowieszenie	1	28	P4	ŻN	10 m	3 m	na wys. 8	Zostaje	1 m+0,5m	15°	Zostaje	nad linią	napowietrzna	AsXSn	sodowe+rtę	Wąchock 5	90065246	
261	Wąchock	Nadrzeczna	3 m	grunt	Uliczna LED	dowieszenie	1	28	P4	ŻN	10 m	3 m	na wys. 8	Zostaje	1 m+0,5m	15°	Zostaje	nad linią	napowietrzna	AsXSn	sodowe+rtę	Wąchock 5	90065246	
262	Wąchock	Nadrzeczna	3 m	grunt	Uliczna LED	dowieszenie	1	28	P4	ŻN	10 m	3 m	na wys. 8	Zostaje	1 m+0,5m	15°	Zostaje	nad linią	napowietrzna	AsXSn	sodowe+rtę	Wąchock 5	90065246	
263	Wąchock	Nadrzeczna	3 m	grunt	Uliczna LED	dowieszenie	1	28	P4	ŻN	10 m	3 m	na wys. 8	Zostaje	1 m+0,5m	15°	Zostaje	nad linią	napowietrzna	AsXSn	sodowe+rtę	Wąchock 5	90065246	
264	Wąchock	Nadrzeczna	3 m	grunt	Uliczna LED	dowieszenie	1	28	P4	ŻN	10 m	3 m	na wys. 8	Zostaje	1 m+0,5m	15°	Zostaje	nad linią	napowietrzna	AsXSn	sodowe+rtę	Wąchock 5	90065246	
265	Wąchock	Nadrzeczna	3 m	grunt	Uliczna LED	dowieszenie	1	28	P4	ŻN	10 m	3 m	na wys. 8	Zostaje	1 m+0,5m	15°	Zostaje	nad linią	napowietrzna	AsXSn	sodowe+rtę	Wąchock 5	90065246	
266	Wąchock	Nadrzeczna	3 m	grunt	Uliczna LED	dowieszenie	1	28	P4	ŻN	10 m	3 m	na wys. 8	Zostaje	1 m+0,5m	15°	Zostaje	nad linią	napowietrzna	AsXSn	sodowe+rtę	Wąchock 5	90065246	
267	Wąchock	Nadrzeczna	3 m	grunt	Uliczna LED	dowieszenie	1	28	P4	ŻN	10 m	3 m	na wys. 8	Zostaje	1 m+0,5m	15°	Zostaje	nad linią	napowietrzna	AsXSn	sodowe+rtę	Wąchock 5	90065246	
268	Wąchock	Nadrzeczna	3 m	grunt	Uliczna LED	Wymiana	1	28	P4	ŻN Aowy	10 m	3 m	na wys. 8	Zostaje	1 m+0,5m	15°	Zostaje	nad linią	napowietrzna	AsXSn	sodowe+rtę	Wąchock 5	90065246	
269	Wąchock	Błonie park	5 m	kostka	Moduł LED 30	Wymiana	2	30	M6	stalowy ozdo	8 m	0.1 m	szczyt słu	Zostaje	0,5 m x 2	0°	Zostaje	szczyt słupa	kablowa	YAKY	sodowe	Wąchock 1	90064110	wymiana wkładu w oprawie na LED
270	Wąchock	Błonie park	5 m	kostka	Moduł LED 30	Wymiana	2	30	M6	stalowy ozdo	8 m	0.1 m	szczyt słu	Zostaje	0,5 m x 2	0°	Zostaje	szczyt słupa	kablowa	YAKY	sodowe	Wąchock 1	90064110	wymiana wkładu w oprawie na LED
271	Wąchock	Błonie park	5 m	kostka	Moduł LED 30	Wymiana	2	30	M6	stalowy ozdo	8 m	0.1 m	szczyt słu	Zostaje	0,5 m x 2	0°	Zostaje	szczyt słupa	kablowa	YAKY	sodowe	Wąchock 1	90064110	wymiana wkładu w oprawie na LED
272	Wąchock	Błonie park	5 m	kostka	Moduł LED 30	Wymiana	2	30	M6	stalowy ozdo	8 m	0.1 m	szczyt słu	Zostaje	0,5 m x 2	0°	Zostaje	szczyt słupa	kablowa	YAKY	sodowe	Wąchock 1	90064110	wymiana wkładu w oprawie na LED
273	Wąchock	Błonie park	5 m	kostka	Moduł LED 30	Wymiana	2	30	M6	stalowy ozdo	8 m	0.1 m	szczyt słu	Zostaje	0,5 m x 2	0°	Zostaje	szczyt słupa	kablowa	YAKY	sodowe	Wąchock 1	90064110	wymiana wkładu w oprawie na LED
290	Wąchock	Partyzantów	4 m	asfalt	Uliczna LED	Wymiana	1	28	M6	Wirowy	10 m	3 m	1,5 m	Zostaje	1 m	15°	Zostaje	nad linią	napowietrzna	AsXSn	sodowe	Wąchock 5	90065246	
291	Wąchock	Partyzantów	4 m	asfalt	Uliczna LED	Wymiana	1	28	M6	ŻN Aowy	12 m	7 m	na wys. 9	Zostaje	0,5 m	15°	Zostaje	pod linią	napowietrzna	AL.	rtęciowe	Wąchock 5	90065246	
292	Wąchock	Partyzantów	4 m	asfalt	Uliczna LED	Wymiana	1	28	M6	ŻN	10 m	10 m	na wys. 7	Zostaje	1 m	15°	wymiana	pod linią	napowietrzna	AL.	rtęciowe	Wąchock 5	90065246	
293	Wąchock	Partyzantów	4 m	asfalt	Uliczna LED	Wymiana	1	28	M6	ŻN Aowy	12 m	10 m	na wys. 9	Zostaje	1 m	15°	Zostaje	pod linią	napowietrzna	AL.	rtęciowe	Wąchock 5	90065246	
294	Wąchock	Partyzantów	4 m	asfalt	Uliczna LED	Wymiana	1	28	M6	ŻN	12 m	7 m	na wys. 9	Zostaje	0,5 m	5°	Zostaje	pod linią	napowietrzna	AL.	rtęciowe	Wąchock 5	90065246	
295	Wąchock	Partyzantów	4 m	asfalt	Uliczna LED	Wymiana	1	28	M6	ŻN Aowy	12 m	1 m	na wys. 9	Zostaje	0,5 m	5°	Zostaje	pod linią	napowietrzna	AL.	rtęciowe	Wąchock 5	90065246	
296	Wąchock	Partyzantów	4 m	asfalt	Uliczna LED	Wymiana	1	28	M6	ŻN Aowy	10 m	1 m	na wys. 7	Zostaje	0,3 m	5°	wymiana	pod linią	napowietrzna	AL.	rtęciowe	Wąchock 5	90065246	
297	Wąchock	Partyzantów	4 m	asfalt	Uliczna LED	Wymiana	1	28	M6	ŻN Aowy	10 m	4 m	na wys. 7	Zostaje	0,5 m	15°	wymiana	pod linią	napowietrzna	AL.	rtęciowe	Wąchock 5	90065246	
298	Wąchock	Partyzantów	4 m	asfalt	Uliczna LED	Wymiana	1	28	M6	ŻN Aowy	10 m	1 m	na wys. 7	Zostaje	2 m	15°	wymiana	pod linią	napowietrzna	AL.	sodowe	Wąchock 5	90065246	
299	Wąchock	Partyzantów	4 m	asfalt	Uliczna LED	Wymiana	1	28	M6	ŻN Aowy	10 m	5 m	na wys. 8	Zostaje	0,1 m	5°	Zostaje	nad linią	napowietrzna	AL.	rtęciowe	Wąchock 6	83559503	
300	Wąchock	Partyzantów	4 m	asfalt	Uliczna LED	Wymiana	1	28	M6	ŻN Aowy	10 m	1 m	na wys. 8	Zostaje	0,1 m	5°	Zostaje	nad linią	napowietrzna	AL.	rtęciowe	Wąchock 6	83559503	
301	Wąchock	Partyzantów	4 m	asfalt	Uliczna LED	Wymiana	1	28	M6	ŻN Aowy	12 m	1 m	na wys. 9	Zostaje	0,3 m	5°	Zostaje	pod linią	napowietrzna	AL.	sodowe	Wąchock 6	83559503	
302	Wąchock	Partyzantów	4 m	asfalt	Uliczna LED	dowieszenie	1	28	M6	ŻN	12 m	1 m	na wys. 9	Zostaje	0,3 m	5°	Zostaje	pod linią	napowietrzna	AL.	sodowe	Wąchock 6	83559503	
303	Wąchock	Partyzantów	4 m	asfalt	Uliczna LED	dowieszenie	1	28	M6	ŻN	12 m	1 m	na wys. 9	Zostaje	0,3 m	5°	Zostaje	pod linią	napowietrzna	AL.	sodowe	Wąchock 6	83559503	
304	Wąchock	Partyzantów	4 m	asfalt	Uliczna LED	dowieszenie	1	28	M6	ŻN	12 m	1 m	na wys. 9	Zostaje	0,3 m	5°	Zostaje	pod linią	napowietrzna	AL.	sodowe	Wąchock 6	83559503	
305	Wąchock	Partyzantów	4 m	asfalt	Uliczna LED	dowieszenie	1	28	M6	ŻN	12 m	1 m	na wys. 9	Zostaje	0,3 m	5°	Zostaje	pod linią	napowietrzna	AL.	sodowe	Wąchock 6	83559503	
306	Wąchock	Partyzantów	4 m	asfalt	Uliczna LED	dowieszenie	1	28	M6	ŻN	12 m	1 m	na wys. 9	Zostaje	0,3 m	5°	Zostaje	pod linią	napowietrzna	AL.	sodowe	Wąchock 6	83559503	
307	Wąchock	Partyzantów	4 m	asfalt	Uliczna LED	dowieszenie	1	28	M6	ŻN	12 m	1 m	na wys. 9	Zostaje	0,3 m	5°	Zostaje	pod linią	napowietrzna	AL.	sodowe	Wąchock 6	83559503	
308	Wąchock	Partyzantów	4 m	asfalt	Uliczna LED	dowieszenie	1	28	M6	ŻN	12 m	1 m	na wys. 9	Zostaje	0,3 m	5°	Zostaje	pod linią	napowietrzna	AL.	sodowe	Wąchock 6	83559503	
309	Wąchock	Partyzantów	4 m	asfalt	Uliczna LED	dowieszenie	1	28	M6	ŻN	12 m	1 m	na wys. 9	Zostaje	0,3 m	5°	Zostaje	pod linią	napowietrzna	AL.	sodowe	Wąchock 6	83559503	
310	Wąchock	Polna	3 m	destrukt bit	Uliczna LED	Wymiana	1	36	P4	ŻN Aowy	12 m	na posesji	na wys. 9	Zostaje	0,5 m	5°	Zostaje	pod linią	napowietrzna	AL.	sodowe	Wąchock 13	83559474	
311	Wąchock	Polna	3 m	destrukt bit	Uliczna LED	Wymiana	1	36	P4	ŻN	12 m	7 m	na wys. 9	Zostaje	0,1 m	45°	Zostaje	pod linią	napowietrzna	AL.	rtęciowe	Wąchock 13	83559474	
312	Wąchock	Polna	3 m	destrukt bit	Uliczna LED	Wymiana	1	36	P4	ŻN	12 m	5 m	na wys. 9	Zostaje	0,1 m	5°	Zostaje	pod linią	napowietrzna	AL.	rtęciowe	Wąchock 13	83559474	
313	Wąchock	Polna	3 m	destrukt bit	Uliczna LED	Wymiana	1	36	P4	ŻN	12 m	5 m	na wys. 9	Zostaje	0,1 m	5°	Zostaje	pod linią	napowietrzna	AL.	rtęciowe	Wąchock 13	83559474	
314	Wąchock	Polna	3 m	destrukt bit	Uliczna LED	Wymiana	1	36	P4	ŻN Aowy	12 m	5 m	na wys. 9	Zostaje	0,1 m	5°	Zostaje	pod linią	napowietrzna	AL.	rtęciowe	Wąchock 13	83559474	
315	Wąchock	Powstańców	3 m	grunt	Uliczna LED	Wymiana	1	36	P4	ŻN	10	1 m	na wys. 8	Zostaje	0,3 m	5°	Zostaje	nad linią	napowietrzna	AsXSn	rtęciowe	Wąchock 15	90064650	
316	Wąchock	Powstańców	3 m	grunt	Uliczna LED	Wymiana	1	36	P4	ŻN	10	7 m	na wys. 8	Zostaje	0,3 m	5°	Zostaje	nad linią	napowietrzna	AsXSn	rtęciowe	Wąchock 15	90064650	
317	Wąchock	Powstańców	3 m	grunt	Uliczna LED	dowieszenie	1	36	P4	ŻN	10	7 m	na wys. 8	Zostaje	0,3 m	5°	Zostaje	nad linią	napowietrzna	AsXSn	rtęciowe	Wąchock 15	90064650	
318	Wąchock	Powstańców	3 m	grunt	Uliczna LED	dowieszenie	1	36	P4	ŻN	10	7 m	na wys. 8	Zostaje	0,3 m	5°	Zostaje	nad linią	napowietrzna	AsXSn	rtęciowe	Wąchock 15	90064650	
319	Wąchock	Radomska	7 m	asfalt	Uliczna LED	Wymiana	1	69	M5	Wirowy	10 m	4 m	na wys. 8	Zostaje	0,1 m	15°	Zostaje	nad linią	napowietrzna	AL.	rtęciowe	Wąchock 3	30517998	
320	Wąchock	Radomska	7 m	asfalt	Uliczna LED	Wymiana	1	69	M5	ŻN Aowy	10 m	4 m	0,5 m	Zostaje	2 m	15°	Zostaje	nad linią	napowietrzna	AL.	rtęciowe	Wąchock 3	30517998	

L.p.	MIEJSCOWOŚĆ	ULICA	SZEROKOŚĆ DROGI	NAWIERZCHNIA	TYP OPRAWY	OCENA OPRAWY	LICZBA OPRAW	MOC ŹRÓDŁA [W]	KLASA OŚWIETLENIOWA	TYP SŁUPA	WYS. SŁUPA	Nawis	WYS. WYSIĘGNIKA	OCENA SŁUPA	DŁUGOŚĆ WYSIĘGNIKA	KĄT NACH.	STATUS WYSIĘGN.	MOCOWANIE OPRAWY	TYP SIECI	TYP LINII	ŹRÓDŁO ŚWIATŁA	ZASILANIE	NR LICZNIKA	UWAGI
321	Wąchock	Radomska	7 m	asfalt	Uliczna LED	Wymiana	1	69	M5	ŻN	10 m	5 m	na wys. 7	Zostaje	0,3 m	5°	wymiana	pod linią	napowietrzna	AL.	rtęciowe	Wąchock 3	30517998	
322	Wąchock	Radomska	7 m	asfalt	Uliczna LED	Wymiana	1	69	M5	ŻN	10 m	5 m	na wys. 7	Zostaje	0,5 m	15°	wymiana	pod linią	napowietrzna	AL.	sodowe	Wąchock 3	30517998	
323	Wąchock	Radomska	7 m	asfalt	Uliczna LED	Wymiana	1	69	M5	ŻN	10 m	5 m	na wys. 7	Zostaje	0,1 m	15°	wymiana	pod linią	napowietrzna	AL.	rtęciowe	Wąchock 3	30517998	
324	Wąchock	Radomska	7 m	asfalt	Uliczna LED	Wymiana	1	69	M5	ŻN Aowy	10 m	7 m	na wys. 7	Zostaje	0,3 m	15°	wymiana	pod linią	napowietrzna	AL.	rtęciowe	Wąchock 3	30517998	
325	Wąchock	Radomska	7 m	asfalt	Uliczna LED	Wymiana	1	69	M5	ŻN	10 m	5 m	na wys. 7	Zostaje	0,1 m	15°	wymiana	pod linią	napowietrzna	AL.	rtęciowe	Wąchock 3	30517998	
326	Wąchock	Radomska	7 m	asfalt	Uliczna LED	Wymiana	1	69	M5	ŻN	10 m	5 m	na wys. 7	Zostaje	0,1 m	15°	wymiana	pod linią	napowietrzna	AL.	rtęciowe	Wąchock 3	30517998	
327	Wąchock	Radomska	7 m	asfalt	Uliczna LED	Wymiana	1	69	M5	ŻN	10 m	5 m	na wys. 7	Zostaje	0,1 m	30°	wymiana	pod linią	napowietrzna	AL.	rtęciowe	Wąchock 3	30517998	
328	Wąchock	Radomska	7 m	asfalt	Uliczna LED	Wymiana	1	69	M5	ŻN	10 m	4 m	na wys. 7	Zostaje	0,5 m	15°	wymiana	pod linią	napowietrzna	AL.	sodowe	Wąchock 3	30517998	
329	Wąchock	Radomska	7 m	asfalt	Uliczna LED	Wymiana	1	69	M5	ŻN Aowy	10 m	4 m	na wys. 7	Zostaje	0,1 m	15°	wymiana	pod linią	napowietrzna	AL.	rtęciowe	Wąchock 3	30517998	
330	Wąchock	Radomska	7 m	asfalt	Uliczna LED	Wymiana	1	69	M5	ŻN	10 m	3 m	na wys. 7	Zostaje	1 m	15°	wymiana	pod linią	napowietrzna	AL.	sodowe	Wąchock 3	30517998	
331	Wąchock	Radomska	7 m	asfalt	Uliczna LED	Wymiana	1	69	M5	ŻN Aowy	10 m	1 m	na wys. 7	Zostaje	0,5 m	15°	wymiana	pod linią	napowietrzna	AL.	rtęciowe	Wąchock 3	30517998	
332	Wąchock	Radomska	7 m	asfalt	Uliczna LED	Wymiana	1	69	M5	ŻN	10 m	4 m	na wys. 7	Zostaje	1 m	15°	wymiana	pod linią	napowietrzna	AL.	sodowe	Wąchock 3	30517998	
333	Wąchock	Radomska	7 m	asfalt	Uliczna LED	Wymiana	1	69	M5	ŻN	10 m	4 m	na wys. 7	Zostaje	0,1 m	15°	wymiana	pod linią	napowietrzna	AL.	rtęciowe	Wąchock 3	30517998	
334	Wąchock	Radomska	7 m	asfalt	Uliczna LED	Wymiana	1	69	M5	ŻN	10 m	4 m	na wys. 7	Zostaje	0,5 m	15°	wymiana	pod linią	napowietrzna	AL.	sodowe	Wąchock 3	30517998	
335	Wąchock	Radomska	7 m	asfalt	Uliczna LED	Wymiana	1	69	M5	ŻN	10 m	4 m	na wys. 7	Zostaje	0,5 m	15°	wymiana	pod linią	napowietrzna	AL.	rtęciowe	Wąchock 3	30517998	
336	Wąchock	Radomska	7 m	asfalt	Uliczna LED	Wymiana	1	69	M5	ŻN Aowy	10 m	4 m	na wys. 7	Zostaje	0,1 m	45°	wymiana	pod linią	napowietrzna	AL.	rtęciowe	Wąchock 3	30517998	
337	Wąchock	Radomska	7 m	asfalt	Uliczna LED	Wymiana	1	69	M5	ŻN Aowy	10 m	4 m	na wys. 7	Zostaje	0,1 m	15°	wymiana	pod linią	napowietrzna	AL.	rtęciowe	Wąchock 9	1356009	
338	Wąchock	Radomska	7 m	asfalt	Uliczna LED	Wymiana	1	69	M5	ŻN	10 m	4 m	na wys. 7	Zostaje	1 m	15°	wymiana	pod linią	napowietrzna	AL.	sodowe	Wąchock 9	1356009	
339	Wąchock	Radomska	7 m	asfalt	Uliczna LED	Wymiana	1	69	M5	ŻN Aowy	10 m	4 m	na wys. 7	Zostaje	0,1 m	15°	wymiana	pod linią	napowietrzna	AL.	rtęciowe	Wąchock 9	1356009	
340	Wąchock	Radomska	7 m	asfalt	Uliczna LED	Wymiana	1	69	M5	ŻN	10 m	4 m	na wys. 7	Zostaje	1 m	15°	wymiana	pod linią	napowietrzna	AL.	sodowe	Wąchock 9	1356009	
341	Wąchock	Radomska	7 m	asfalt	Uliczna LED	Wymiana	1	69	M5	ŻN	10 m	4 m	na wys. 7	Zostaje	1 m	15°	wymiana	pod linią	napowietrzna	AL.	sodowe	Wąchock 9	1356009	
342	Wąchock	Radomska	7 m	asfalt	Uliczna LED	Wymiana	1	69	M5	ŻN	10 m	4 m	na wys. 7	Zostaje	0,1 m	15°	wymiana	pod linią	napowietrzna	AL.	rtęciowe	Wąchock 9	1356009	
343	Wąchock	Radomska	7 m	asfalt	Uliczna LED	Wymiana	1	69	M5	ŻN	10 m	4 m	na wys. 7	Zostaje	1 m	15°	wymiana	pod linią	napowietrzna	AL.	sodowe	Wąchock 9	1356009	
344	Wąchock	Radomska	7 m	asfalt	Uliczna LED	Wymiana	1	69	M5	ŻN Aowy	10 m	4 m	na wys. 7	Zostaje	0,1 m	15°	wymiana	pod linią	napowietrzna	AL.	rtęciowe	Wąchock 9	1356009	
345	Wąchock	Radomska	7 m	asfalt	Uliczna LED	Wymiana	1	69	M5	ŻN Aowy	10 m	4 m	na wys. 7	Zostaje	0,5 m	5°	wymiana	pod linią	napowietrzna	AL.	sodowe	Wąchock 9	1356009	
346	Wąchock	Radomska	7 m	asfalt	Uliczna LED	Wymiana	1	69	M5	ŻN Aowy	10 m	1 m	na wys. 7	Zostaje	0,5 m	15°	wymiana	pod linią	napowietrzna	AL.	sodowe	Wąchock 9	1356009	
347	Wąchock	Radomska	7 m	asfalt	Uliczna LED	Wymiana	1	69	M5	ŻN Aowy	10 m	1 m	na wys. 7	Zostaje	0,5 m	15°	wymiana	pod linią	napowietrzna	AL.	rtęciowe	Wąchock 9	1356009	
348	Wąchock	Radomska	7 m	asfalt	Uliczna LED	Wymiana	1	69	M5	ŻN	10 m	1 m	na wys. 7	Zostaje	0,5 m	15°	wymiana	pod linią	napowietrzna	AL.	rtęciowe	Wąchock 9	1356009	
349	Wąchock	Radomska	7 m	asfalt	Uliczna LED	Wymiana	1	69	M5	ŻN	10 m	2 m	na wys. 7	Zostaje	0,5 m	30°	wymiana	pod linią	napowietrzna	AL.	sodowe	Wąchock 9	1356009	
350	Wąchock	Radomska	7 m	asfalt	Uliczna LED	Wymiana	1	69	M5	ŻN Aowy	10 m	2 m	na wys. 7	Zostaje	0,5 m	15°	wymiana	pod linią	napowietrzna	AL.	rtęciowe	Wąchock 9	1356009	
351	Wąchock	Sandomierska	3 m	asfalt	Uliczna LED	Wymiana	1	28	M6	ŻN	12 m	0,1 m	na wys. 9	Zostaje	0,5 m	5°	Zostaje	pod linią	napowietrzna	AL.	rtęciowe	Wąchock 5	90065246	
352	Wąchock	Sandomierska	3 m	asfalt	Uliczna LED	Wymiana	1	28	M6	ŻN Aowy	12 m	0,1 m	na wys. 9	Zostaje	0,5 m	15°	Zostaje	pod linią	napowietrzna	AL.	rtęciowe	Wąchock 5	90065246	
353	Wąchock	Sandomierska	3 m	asfalt	Uliczna LED	Wymiana	1	28	M6	ŻN Aowy	12 m	2 m	na wys. 9	Zostaje	0,5 m	15°	Zostaje	pod linią	napowietrzna	AL.	rtęciowe	Wąchock 5	90065246	
354	Wąchock	Sandomierska	3 m	asfalt	Uliczna LED	Wymiana	1	28	M6	ŻN Aowy	10 m	parking	na wys. 7	Zostaje	1 m	15°	Zostaje	pod linią	napowietrzna	AL.	sodowe	Wąchock 2	89508885	
355	Wąchock	Sandomierska	3 m	asfalt	Uliczna LED	Wymiana	1	28	M6	ŻN Aowy	12 m	1 m	na wys. 9	Zostaje	0,1 m	5°	Zostaje	pod linią	napowietrzna	AL.	rtęciowe	Wąchock 2	89508885	
356	Wąchock	Sandomierska	3 m	asfalt	Uliczna LED	Wymiana	1	28	M6	ŻN	12 m	1 m	na wys. 9	Zostaje	0,1 m	5°	Zostaje	pod linią	napowietrzna	AL.	rtęciowe	Wąchock 2	89508885	
357	Wąchock	Sandomierska	3 m	asfalt	Uliczna LED	Wymiana	1	28	M6	ŻN	12 m	1 m	na wys. 9	Zostaje	0,1 m	15°	Zostaje	pod linią	napowietrzna	AL.	rtęciowe	Wąchock 2	89508885	
358	Wąchock	Sandomierska	3 m	asfalt	Uliczna LED	Wymiana	1	28	M6	ŻN Aowy	12 m	0,5 m	na wys. 9	Zostaje	0,1 m	15°	Zostaje	pod linią	napowietrzna	AL.	rtęciowe	Wąchock 2	89508885	
359	Wąchock	Sandomierska	3 m	asfalt	Uliczna LED	Wymiana	1	28	M6	ŻN	10 m	1 m	na wys. 7	Zostaje	0,1 m	5°	wymiana	pod linią	napowietrzna	AL.	rtęciowe	Wąchock 2	89508885	
360	Wąchock	Sandomierska	3 m	asfalt	Uliczna LED	Wymiana	1	28	M6	ŻN	10 m	4 m	na wys. 7	Zostaje	0,1 m	15°	wymiana	pod linią	napowietrzna	AL.	rtęciowe	Wąchock 2	89508885	
361	Wąchock	Sandomierska	3 m	asfalt	Uliczna LED	Wymiana	1	28	M6	ŻN Aowy	10 m	2 m	na wys. 7	Zostaje	0,1 m	15°	wymiana	pod linią	napowietrzna	AL.	rtęciowe	Wąchock 2	89508885	
362	Wąchock	Sandomierska	3 m	asfalt	Uliczna LED	Wymiana	1	28	M6	ŻN Aowy	12 m	1 m	na wys. 9	Zostaje	0,1 m	5°	Zostaje	pod linią	napowietrzna	AL.	rtęciowe	Wąchock 2	89508885	
363	Wąchock	Sandomierska	3 m	asfalt	Uliczna LED	dowieszenie	1	28	M6	ŻN	12 m	1 m	na wys. 9	Zostaje	0,1 m	5°	Zostaje	pod linią	napowietrzna	AL.	rtęciowe	Wąchock 2	89508885	
364	Wąchock	Sandomierska	3 m	asfalt	Uliczna LED	dowieszenie	1	28	M6	ŻN	12 m	1 m	na wys. 9	Zostaje	0,1 m	5°	Zostaje	pod linią	napowietrzna	AL.	rtęciowe	Wąchock 2	89508885	
365	Wąchock	Sandomierska	3 m	asfalt	Uliczna LED	dowieszenie	1	28	M6	ŻN	12 m	1 m	na wys. 9	Zostaje	0,1 m	5°	Zostaje	pod linią	napowietrzna	AL.	rtęciowe	Wąchock 2	89508885	
366	Wąchock	Sandomierska	3 m	asfalt	Uliczna LED	dowieszenie	1	28	M6	ŻN	12 m	1 m	na wys. 9	Zostaje	0,1 m	5°	Zostaje	pod linią	napowietrzna	AL.	rtęciowe	Wąchock 2	89508885	
367	Wąchock	Sandomierska	3 m	asfalt	Uliczna LED	dowieszenie	1	28	M6	ŻN	12 m	1 m	na wys. 9	Zostaje	0,1 m	5°	Zostaje	pod linią	napowietrzna	AL.	rtęciowe	Wąchock 2	89508885	
368	Wąchock	Sandomierska	3 m	asfalt	Uliczna LED	dowieszenie	1	28	M6	ŻN	12 m	1 m	na wys. 9	Zostaje	0,1 m	5°	Zostaje	pod linią	napowietrzna	AL.	rtęciowe	Wąchock 2	89508885	
369	Wąchock	Sandomierska	3 m	asfalt	Uliczna LED	dowieszenie	1	28	M6	ŻN	12 m	1 m	na wys. 9	Zostaje	0,1 m	5°	Zostaje	pod linią	napowietrzna	AL.	rtęciowe	Wąchock 2	89508885	
370	Wąchock	Sandomierska	3 m	asfalt	Uliczna LED	dowieszenie	1	28	M6	ŻN	12 m	1 m	na wys. 9	Zostaje	0,1 m	5°	Zostaje	pod linią	napowietrzna	AL.	rtęciowe	Wąchock 2	89508885	
371	Wąchock	Skalista	4m	gruntowa	Uliczna LED	wymiana	1	28	P4	ŻN energetycz	10m	4m	na 7m	zostaje	0,2 m	10°	wymiana	pod linią	napowietrzna	AL.	rtęciowe	Trafo Wąchock 7	8872705	
372	Wąchock	Skalista	4m	gruntowa	Uliczna LED	wymiana	1	28	P4	ŻN energetycz	10m	2m	na 7m	zostaje	0,2 m	10°	wymiana	pod linią	napowietrzna	AL.	rtęciowe	Trafo Wąchock 7	8872705	
373	Wąchock	Skalista	4m	gruntowa	Uliczna LED	wymiana	1	28	P4	ŻN energetycz	10m	2m	na 7m	zostaje	0,2 m	10°	wymiana	pod linią	napowietrzna	AL.	rtęciowe	Trafo Wąchock 7	8872705	
374	Wąchock	Słoneczna	4m	gruntowa	Uliczna LED	wymiana	1	28	P4	ŻN energetycz	10m	1m	na 7m	zostaje	0,2 m	10°	wymiana	pod linią	napowietrzna	AL.	sodowe	Trafo Wąchock 9	1356009	
375	Wąchock	Słoneczna	4m	gruntowa	Uliczna LED	wymiana	1	28	P4	ŻN energetycz	10m	1m	na 7m	zostaje	0,2 m	10°	wymiana	pod linią	napowietrzna	AL.	rtęciowe	Trafo Wąchock 9	1356009	
376	Wąchock	Słoneczna	4m	gruntowa	Uliczna LED	wymiana	1	28	P4	ŻN energetycz	10m	1m	na 7m	zostaje	0,2 m	10°	wymiana	pod linią	napowietrzna	AL.	sodowe	Trafo Wąchock 9	1356009	
377	Wąchock	Słoneczna	4m	gruntowa	Uliczna LED	wymiana	1	28	P4	ŻN energetycz	10m	1m	na 7m	zostaje	0,2 m	10°	wymiana	pod linią	napowietrzna	AL.	rtęciowe	Trafo Wąchock 9	1356009	
378	Wąchock	Słoneczna	4m	gruntowa	Uliczna LED	wymiana	1	28	P4	ŻN energetycz	10m	1m	na 7m	zostaje	0,2 m	10°	wymiana	pod linią	napowietrzna	AL.	rtęciowe	Trafo Wąchock 9	1356009	
379	Wąchock	Słoneczna	4m	gruntowa	Uliczna LED	wymiana	1	28	P4	ŻN energetycz	10m	1m	na 7m	zostaje	0,2 m	10°	wymiana	pod linią	napowietrzna	AL.	sodowe	Trafo Wąchock 9	1356009	
380	Wąchock	Słoneczna	4m	gruntowa	Uliczna LED	wymiana	1	28	P4	ŻN energetycz	10m	1m	na 7m	zostaje	0,2 m	10°	wymiana	pod linią	napowietrzna	AL.	sodowe	Trafo Wąchock 9	1356009	
381	Wąchock	Smugowa	4 m	asfalt	Uliczna LED	Wymiana	1	28	P4	ŻN Aowy	10 m	1 m	na wys. 8	Zostaje	0,1 m	0°	Zostaje	nad linią	napowietrzna	AL.	sodowe	Wąchock 3	30517998	
382	Wąchock	Smugowa	4 m	asfalt	Uliczna LED	Wymiana	1	28	P4	ŻN	10 m	0,5 m	na wys. 7	Zostaje	0,5 m	5°	wymiana	pod linią	napowietrzna	AL.	sodowe	Wąchock 3	30517998	
383	Wąchock	Smugowa	4 m	asfalt	Uliczna LED	Wymiana	1	28	P4	ŻN	10 m	7 m	na wys. 7	Zostaje	1 m	30°	wymiana	pod linią	napowietrzna	AL.	sodowe	Wąchock 3	30517998	
384	Wąchock	Smugowa	4 m	asfalt	Uliczna LED	Wymiana	1	28	P4	ŻN	10 m	1 m	0,5 m nad	Zostaje	0,5 m	5°	Zostaje	nad linią	napowietrzna	AL.	sodowe	Wąchock 3	30517998	
385	Wąchock	Smugowa	4 m	asfalt	Uliczna LED	Wymiana	1	28	P4	ŻN	10 m	5 m	na wys. 7	Zostaje	1 m	0°	wymiana	pod linią	napowietrzna	AL.	sodowe	Wąchock 3	30517998	
386	Wąchock	Smugowa	4 m	asfalt	Uliczna LED	Wymiana	1	28	P4	ŻN	10 m	3 m	na wys. 7	Zostaje	0,1 m	5°	wymiana	pod linią	napowietrzna	AL.	rtęciowe	Wąchock 3	30517998	
387	Wąchock	Smugowa	4 m	asfalt	Uliczna LED	Wymiana	1	28	P4	ŻN Aowy	10 m	4 m	na wys. 7	Zostaje	1 m	15°	wymiana	pod linią	napowietrzna	AL.	sodowe	Wąchock 3	30517998	

L.p.	MIEJSCOWOŚĆ	ULICA	SZEROKOŚĆ DROGI	NAWIERZCHNIA	TYP OPRAWY	OCENA OPRAWY	LICZBA OPRAW	MOC ŹRÓDŁA [W]	KLASA OŚWIETLENIOWA	TYP SŁUPA	WYS. SŁUPA	Nawis	WYS. WYSIĘGNIKA	OCENA SŁUPA	DŁUGOŚĆ WYSIĘGNIKA	KĄT NACH.	STATUS WYSIĘGN.	MOCOWANIE OPRAWY	TYP SIECI	TYP LINII	ŹRÓDŁO ŚWIATŁA	ZASILANIE	NR LICZNIKA	UWAGI
388	Wąchock	Smugowa	4 m	asfalt	Uliczna LED	Wymiana	1	28	P4	ŻN Aowy	10 m	3 m	na wys. 7	Zostaje	0,1 m	15°	wymiana	pod linią	napowietrzna	AL.	rtęciowe	Wąchock 3	30517998	
389	Wąchock	Sosnowa	3 m	grunt	Uliczna LED	Wymiana	1	36	P4	Wirowy	10 m	5 m	na wys. 7	Zostaje	0,1 m	45°	Zostaje	pod linią	napowietrzna	AsXSn	sodowe	Wąchock 4	89006355	
390	Wąchock	Sosnowa	3 m	grunt	Uliczna LED	Wymiana	1	36	P4	ŻN	10 m	w polu	na wys. 8	Zostaje	0,1 m	0°	Zostaje	nad linią	napowietrzna	AsXSn	sodowe	Wąchock 4	89006355	
391	Wąchock	Sosnowa	3 m	grunt	Uliczna LED	Wymiana	1	36	P4	ŻN	10 m	w polu	na wys. 7	Zostaje	0,5 m	15°	Zostaje	pod linią	napowietrzna	AsXSn	sodowe	Wąchock 4	89006355	
392	Wąchock	Sporna	3 m	grunt	Uliczna LED	Wymiana	1	36	P4	ŻN	10 m	na posesji	na wys. 7	Zostaje	0,1 m	5°	wymiana	pod linią	napowietrzna	AL.	rtęciowe	Wąchock 4	89006355	
393	Wąchock	Sporna	3 m	grunt	Uliczna LED	Wymiana	1	36	P4	ŻN	10 m	10 m	na wys. 7	Zostaje	0,5 m	15°	wymiana	pod linią	napowietrzna	AL.	rtęciowe	Wąchock 4	89006355	
394	Wąchock	Sporna	3 m	grunt	Uliczna LED	Wymiana	1	36	P4	ŻN	10 m	5 m	na wys. 7	Zostaje	0,5 m	15°	wymiana	pod linią	napowietrzna	AL.	sodowe	Wąchock 4	89006355	
395	Wąchock	Sporna	3 m	grunt	Uliczna LED	Wymiana	1	36	P4	ŻN	10 m	7 m	na wys. 7	Zostaje	0,5 m	15°	wymiana	pod linią	napowietrzna	AL.	rtęciowe	Wąchock 4	89006355	
396	Wąchock	Sporna	3 m	grunt	Uliczna LED	Wymiana	1	36	P4	ŻN Aowy	10 m	1 m	na wys. 7	Zostaje	0,1 m	15°	wymiana	pod linią	napowietrzna	AL.	rtęciowe	Wąchock 4	89006355	
397	Wąchock	Sporna	3 m	grunt	Uliczna LED	dowieszenie	1	36	P4	ŻN	10 m	1 m	na wys. 7	Zostaje	0,1 m	15°	wymiana	pod linią	napowietrzna	AL.	rtęciowe	Wąchock 4	89006355	
398	Wąchock	Sporna	3 m	grunt	Uliczna LED	dowieszenie	1	36	P4	ŻN	10 m	1 m	na wys. 7	Zostaje	0,1 m	15°	wymiana	pod linią	napowietrzna	AL.	rtęciowe	Wąchock 4	89006355	
399	Wąchock	Sporna	3 m	grunt	Uliczna LED	dowieszenie	1	36	P4	ŻN	10 m	1 m	na wys. 7	Zostaje	0,1 m	15°	wymiana	pod linią	napowietrzna	AL.	rtęciowe	Wąchock 4	89006355	
405	Wąchock	Starachowicka	6 m	asfalt	Uliczna LED	Wymiana	1	69	M4	ŻN	12 m	5 m	na wys. 9	Zostaje	0,3 m	15°	Wymiana	pod linią	napowietrzna	AL.	rtęciowe	Wąchock 2	89508885	
406	Wąchock	Starachowicka	6 m	asfalt	Uliczna LED	Wymiana	1	69	M4	ŻN	12 m	5 m	na wys. 9	Zostaje	0,3 m	5°	Wymiana	pod linią	napowietrzna	AL.	rtęciowe	Wąchock 2	89508885	
407	Wąchock	Starachowicka	6 m	asfalt	Uliczna LED	Wymiana	1	69	M4	ŻN	12 m	5 m	na wys. 9	Zostaje	0,5 m	15°	Wymiana	pod linią	napowietrzna	AL.	sodowe	Wąchock 2	89508885	
408	Wąchock	Starachowicka	6 m	asfalt	Uliczna LED	Wymiana	1	69	M4	ŻN	12 m	5 m	na wys. 9	Zostaje	0,5 m	15°	Wymiana	pod linią	napowietrzna	AL.	rtęciowe	Wąchock 2	89508885	
409	Wąchock	Starachowicka	6 m	asfalt	Uliczna LED	Wymiana	1	69	M4	ŻN Aowy	12 m	5 m	na wys. 9	Zostaje	0,5 m	15°	Wymiana	pod linią	napowietrzna	AL.	rtęciowe	Wąchock 2	89508885	
410	Wąchock	Starachowicka	6 m	asfalt	Uliczna LED	Wymiana	1	69	M4	ŻN Aowy	12 m	5 m	na wys. 9	Zostaje	0,5 m	30°	Wymiana	pod linią	napowietrzna	AL.	sodowe	Wąchock 5	90065246	
411	Wąchock	Starachowicka	6 m	asfalt	Uliczna LED	Wymiana	1	69	M4	ŻN	12 m	5 m	na wys. 9	Zostaje	0,1 m	5°	Wymiana	pod linią	napowietrzna	AL.	rtęciowe	Wąchock 5	90065246	
412	Wąchock	Starachowicka	6 m	asfalt	Uliczna LED	Wymiana	1	69	M4	ŻN	12 m	5 m	na wys. 9	Zostaje	0,1 m	5°	Wymiana	pod linią	napowietrzna	AL.	rtęciowe	Wąchock 5	90065246	
413	Wąchock	Starachowicka	6 m	asfalt	Uliczna LED	Wymiana	1	69	M4	ŻN	12 m	5 m	na wys. 9	Zostaje	0,1 m	5°	Wymiana	pod linią	napowietrzna	AL.	sodowe	Wąchock 5	90065246	
414	Wąchock	Starachowicka	6 m	asfalt	Uliczna LED	Wymiana	1	69	M4	ŻN	12 m	5 m	na wys. 9	Zostaje	0,3 m	15°	Wymiana	pod linią	napowietrzna	AL.	rtęciowe	Wąchock 5	90065246	
415	Wąchock	Starachowicka	6 m	asfalt	Uliczna LED	Wymiana	1	69	M4	ŻN	12 m	5 m	na wys. 9	Zostaje	2 m	30°	Zostaje	pod linią	napowietrzna	AL.	rtęciowe	Wąchock 5	90065246	
416	Wąchock	Starachowicka	6 m	asfalt	Uliczna LED	Wymiana	1	69	M4	ŻN	12 m	5 m	na wys. 9	Zostaje	0,3 m	5°	Wymiana	pod linią	napowietrzna	AL.	rtęciowe	Wąchock 5	90065246	
417	Wąchock	Starachowicka	6 m	asfalt	Uliczna LED	Wymiana	1	69	M4	ŻN Aowy	12 m	5 m	na wys. 9	Zostaje	0,1 m	5°	Wymiana	pod linią	napowietrzna	AL.	rtęciowe	Wąchock 5	90065246	
418	Wąchock	Starachowicka	6 m	asfalt	Uliczna LED	Wymiana	1	69	M4	ŻN Aowy	12 m	5 m	na wys. 9	Zostaje	0,5 m	15°	Wymiana	pod linią	napowietrzna	AL.	sodowe	Wąchock 5	90065246	
419	Wąchock	Starachowicka	6 m	asfalt	Uliczna LED	Wymiana	1	69	M4	Wirowy	12 m	7 m	na wys. 9	Zostaje	0,1 m	15°	Wymiana	pod linią	napowietrzna	AL.	rtęciowe	Wąchock 5	90065246	
420	Wąchock	Starachowicka	6 m	asfalt	Uliczna LED	Wymiana	1	69	M4	Wirowy	12 m	5 m	na wys. 9	Zostaje	0,5 m	15°	Wymiana	pod linią	napowietrzna	AL.	sodowe	Wąchock 5	90065246	
421	Wąchock	Starachowicka	6 m	asfalt	Uliczna LED	Wymiana	1	69	M4	Wirowy	12 m	5 m	na wys. 9	Zostaje	0,1 m	15°	Wymiana	pod linią	napowietrzna	AL.	rtęciowe + so	Wąchock 5	90065246	
422	Wąchock	Starachowicka	6 m	asfalt	Uliczna LED	Wymiana	1	69	M4	ŻN	10 m	5 m	na wys. 8	Zostaje	0,3 m + 1 m	5° + 15°	Wymiana	nad linią	napowietrzna	AL.	rtęciowe + so	Wąchock 5	90065246	
423	Wąchock	Starachowicka	6 m	asfalt	Uliczna LED	Wymiana	1	69	M4	ŻN	10 m	5 m	na wys. 8	Zostaje	0,3 m + 1 m	5° + 15°	Wymiana	nad linią	napowietrzna	AL.	rtęciowe + so	Wąchock 5	90065246	
424	Wąchock	Starachowicka	6 m	asfalt	Uliczna LED	Wymiana	1	69	M4	ŻN	10 m	7 m	na wys. 8	Zostaje	0,5 m + 1 m	15°+5°	Wymiana	nad linią	napowietrzna	AL.	rtęciowe	Wąchock 5	90065246	
425	Wąchock	Starachowicka	6 m	asfalt	Uliczna LED	Wymiana	1	69	M4	ŻN	10 m	7 m	na wys. 8	Zostaje	0,5 m + 1 m	15°+5°	Wymiana	nad linią	napowietrzna	AL.	rtęciowe	Wąchock 5	90065246	
426	Wąchock	Starachowicka	6 m	asfalt	Uliczna LED	Wymiana	1	69	M4	Wirowy	12 m	7 m	na wys. 9	Zostaje	0,1 m	5°	Wymiana	pod linią	napowietrzna	AL.	rtęciowe	Wąchock 5	90065246	
427	Wąchock	Starachowicka	6 m	asfalt	Uliczna LED	Wymiana	1	69	M4	Wirowy	12 m	7 m	na wys. 9	Zostaje	0,1 m	5°	Wymiana	pod linią	napowietrzna	AL.	rtęciowe	Wąchock 5	90065246	
428	Wąchock	Starachowicka	6 m	asfalt	Uliczna LED	Wymiana	1	69	M4	Wirowy	12 m	7 m	na wys. 9	Zostaje	0,5 m	5°	Wymiana	pod linią	napowietrzna	AL.	sodowe	Wąchock 5	90065246	
429	Wąchock	Starachowicka	6 m	asfalt	Uliczna LED	Wymiana	1	69	M4	Wirowy	12 m	10 m	na wys. 9	Zostaje	0,1 m	5°	Wymiana	pod linią	napowietrzna	AL.	rtęciowe	Wąchock 15	90064650	
430	Wąchock	Starachowicka	6 m	asfalt	Uliczna LED	Wymiana	1	69	M4	Wirowy	12 m	8 m	na wys. 9	Zostaje	0,5 m	15°	Wymiana	pod linią	napowietrzna	AL.	sodowe	Wąchock 15	90064650	
431	Wąchock	Starachowicka	6 m	asfalt	Uliczna LED	Wymiana	1	69	M4	Wirowy	12 m	7 m	szczyt słu	Zostaje	0,1 m	5°	Wymiana	nad linią	napowietrzna	AsXSn	rtęciowe	Wąchock 15	90064650	
432	Wąchock	Starachowicka	6 m	asfalt	Uliczna LED	Wymiana	1	69	M4	Wirowy	12 m	7 m	szczyt słu	Zostaje	0,5 m	15°	Wymiana	nad linią	napowietrzna	AsXSn	sodowe	Wąchock 15	90064650	
433	Wąchock	Starachowicka	6 m	asfalt	Uliczna LED	Wymiana	1	69	M4	Wirowy	10 m	7 m	szczyt słu	Zostaje	0,1 m	15°	Wymiana	nad linią	napowietrzna	AsXSn	rtęciowe	Wąchock 15	90064650	
434	Wąchock	Starachowicka	6 m	asfalt	Uliczna LED	Wymiana	1	69	M4	Wirowy	10 m	7 m	szczyt słu	Zostaje	0,5 m	15°	Wymiana	nad linią	napowietrzna	AsXSn	sodowe	Wąchock 15	90064650	
435	Wąchock	Starachowicka	6 m	asfalt	Uliczna LED	Wymiana	1	69	M4	Wirowy	10 m	7 m	szczyt słu	Zostaje	0,5 m	15°	Wymiana	nad linią	napowietrzna	AsXSn	rtęciowe	Wąchock 15	90064650	
436	Wąchock	Starachowicka	6 m	asfalt	Uliczna LED	Wymiana	1	69	M4	Wirowy	10 m	7 m	szczyt słu	Zostaje	0,5 m	15°	Wymiana	nad linią	napowietrzna	AsXSn	sodowe	Wąchock 15	90064650	
437	Wąchock	Starachowicka	6 m	asfalt	Uliczna LED	Wymiana	1	69	M4	Wirowy	10 m	7 m	szczyt słu	Zostaje	0,5 m	15°	Wymiana	nad linią	napowietrzna	AsXSn	rtęciowe	Wąchock 15	90064650	
438	Wąchock	Starachowicka	6 m	asfalt	Uliczna LED	Wymiana	1	69	M4	Wirowy	10 m	7 m	szczyt słu	Zostaje	0,5 m	15°	Wymiana	nad linią	napowietrzna	AsXSn	sodowe	Wąchock 15	90064650	
439	Wąchock	Starachowicka	6 m	asfalt	Uliczna LED	Wymiana	1	69	M4	Wirowy	10 m	8 m	szczyt słu	Zostaje	0,3 m	15°	Wymiana	nad linią	napowietrzna	AsXSn	rtęciowe	Wąchock 15	90064650	
440	Wąchock	Starachowicka	6 m	asfalt	Uliczna LED	Wymiana	1	69	M4	Wirowy	10 m	8 m	na wys. 7	Zostaje	0,5 m	15°	Wymiana	pod linią	napowietrzna	AsXSn	sodowe	Wąchock 15	90064650	
441	Wąchock	Starachowicka	6 m	asfalt	Uliczna LED	Wymiana	1	69	M4	ŻN	10 m	7 m	na wys. 7	Zostaje	0,5 m	15°	Wymiana	pod linią	napowietrzna	AsXSn	rtęciowe	Wąchock 15	90064650	
442	Wąchock	Starachowicka	6 m	asfalt	Uliczna LED	Wymiana	1	69	M4	ŻN Aowy	12 m	5 m	na wys. 9	Zostaje	0,5 m	15°+10	Wymiana	pod linią	napowietrzna	AsXSn	sodowe	Wąchock 15	90064650	
443	Wąchock	Starachowicka	6 m	asfalt	Uliczna LED	Wymiana	1	69	M4	ŻN Aowy	12 m	5 m	na wys. 9	Zostaje	0,5 m	15°+10	Wymiana	pod linią	napowietrzna	AsXSn	sodowe	Wąchock 15	90064650	
444	Wąchock	Starachowicka	6 m	asfalt	Uliczna LED	Wymiana	1	69	M4	ŻN	10 m	5 m	na wys. 7	Zostaje	0,3 m	5°	Wymiana	pod linią	napowietrzna	AsXSn	rtęciowe	Wąchock 15	90064650	
445	Wąchock	Starachowicka	6 m	asfalt	Uliczna LED	Wymiana	1	69	M4	ŻN	10 m	5 m	na wys. 7	Zostaje	0,5 m	15°	Wymiana	pod linią	napowietrzna	AsXSn	sodowe	Wąchock 15	90064650	
446	Wąchock	Starachowicka	6 m	asfalt	Uliczna LED	Wymiana	1	69	M4	ŻN Aowy	10 m	5 m	na wys. 7	Zostaje	0,1 m	5°	Wymiana	pod linią	napowietrzna	AsXSn	rtęciowe	Wąchock 15	90064650	
447	Wąchock	Starachowicka	6 m	asfalt	Uliczna LED	Wymiana	1	69	M4	ŻN	10 m	7 m	na wys. 7	Zostaje	1 m	15°	Wymiana	pod linią	napowietrzna	AL.	sodowe	Kielecka 3	30517994	
448	Wąchock	Starachowicka	6 m	asfalt	Uliczna LED	Wymiana	1	69	M4	ŻN	10 m	7 m	na wys. 7	Zostaje	1 m	15°	Wymiana	pod linią	napowietrzna	AL.	sodowe	Kielecka 3	30517994	
449	Wąchock	Starachowicka	6 m	asfalt	Uliczna LED	Wymiana	1	69	M4	ŻN	10 m	7 m	na wys. 7	Zostaje	1 m	15°	Wymiana	pod linią	napowietrzna	AL.	sodowe	Kielecka 3	30517994	
450	Wąchock	Starachowicka	6 m	asfalt	Uliczna LED	Wymiana	1	69	M4	ŻN	10 m	7 m	na wys. 7	Zostaje	1 m	15°	Wymiana	pod linią	napowietrzna	AL.	sodowe	Kielecka 3	30517994	
451	Wąchock	Starachowicka	6 m	asfalt	Uliczna LED	Wymiana	1	69	M4	ŻN	10 m	7 m	na wys. 7	Zostaje	1 m	15°	Wymiana	pod linią	napowietrzna	AL.	sodowe	Kielecka 3	30517994	
452	Wąchock	Starachowicka	6 m	asfalt	Uliczna LED	Wymiana	1	69	M4	ŻN	10 m	7 m	na wys. 7	Zostaje	1 m	15°	Wymiana	pod linią	napowietrzna	AL.	sodowe	Kielecka 3	30517994	
453	Wąchock	Starachowicka	6 m	asfalt	Uliczna LED	Wymiana	1	69	M4	ŻN Aowy	10 m	7 m	na wys. 7	Zostaje	1 m	15°	Wymiana	pod linią	napowietrzna	AL.	rtęciowe	Kielecka 3	30517994	
454	Wąchock	Starachowicka	6 m	asfalt	Uliczna LED	Wymiana	1	69	M4	ŻN	10 m	7 m	na wys. 7	Zostaje	1 m	15°	Wymiana	pod linią	napowietrzna	AL.	sodowe	Kielecka 3	30517994	
455	Wąchock	Starachowicka	6 m	asfalt	Uliczna LED	Wymiana	1	69	M4	ŻN	10 m	7 m	na wys. 7	Zostaje	1 m	15°	Wymiana	pod linią	napowietrzna	AL.	sodowe	Kielecka 3	30517994	
456	Wąchock	Starachowicka	6 m	asfalt	Uliczna LED	Wymiana	1	69	M4	ŻN	10 m	7 m	na wys. 7	Zostaje	1 m	15°	Wymiana	pod linią	napowietrzna	AL.	rtęciowe	Kielecka 3	30517994	
457	Wąchock	Starachowicka	6 m	asfalt	Uliczna LED	Wymiana	1	69	M4	ŻN	12 m	5 m	na wys. 9	Zostaje	1 m	15°	Wymiana	pod linią	napowietrzna	AL.	sodowe	Kielecka 3	30517994	
458	Wąchock	Starachowicka	6 m	asfalt	Uliczna LED	Wymiana	1	69	M4	ŻN	12 m	5 m	na wys. 9	Zostaje	1 m	15°	Wymiana	pod linią	napowietrzna	AL.	rtęciowe	Kielecka 3	30517994	
459	Wąchock	Starachowicka	6 m	asfalt	Uliczna LED	Wymiana	1	69	M4	ŻN	12 m	5 m	na wys. 9	Zostaje	1 m	15°	Wymiana	pod linią	napowietrzna	AL.	sodowe	Kielecka 3	30517994	

L.p.	MIEJSCOWOŚĆ	ULICA	SZEROKOŚĆ DROGI	NAWIERZCHNIA	TYP OPRAWY	OCENA OPRAWY	LICZBA OPRAW	MOC ŹRÓDŁA [W]	KLASA OŚWIETLENIOWA	TYP SŁUPA	WYS. SŁUPA	Nawis	WYS. WYSIĘGNIKA	OCENA SŁUPA	DŁUGOŚĆ WYSIĘGNIKA	KĄT NACH.	STATUS WYSIĘGN.	MOCOWANIE OPRAWY	TYP SIECI	TYP LINII	ŹRÓDŁO ŚWIATŁA	ZASILANIE	NR LICZNIKA	UWAGI
460	Wąchock	Starachowicka	6 m	asfalt	Uliczna LED	Wymiana	1	69	M4	ŻN	12 m	5 m	na wys. 9	Zostaje	1 m	15°	Wymiana	pod linią	napowietrzna	AL.	rtęciowe	Kielecka 3	30517994	
461	Wąchock	Starachowicka	6 m	asfalt	Uliczna LED	Wymiana	1	69	M4	ŻN	12 m	5 m	na wys. 9	Zostaje	1 m	5°	Wymiana	pod linią	napowietrzna	AL.	sodowe	Kielecka 3	30517994	
462	Wąchock	Starachowicka	6 m	asfalt	Uliczna LED	Wymiana	1	69	M4	ŻN	12 m	5 m	na wys. 9	Zostaje	1 m	5°	Wymiana	pod linią	napowietrzna	AL.	rtęciowe	Kielecka 3	30517994	
463	Wąchock	Starachowicka	6 m	asfalt	Uliczna LED	Wymiana	1	69	M4	ŻN Aowy	12 m	5 m	na wys. 9	Zostaje	1 m	5°	Wymiana	pod linią	napowietrzna	AL.	rtęciowe	Kielecka 3	30517994	
464	Wąchock	Starachowicka	6 m	asfalt	Uliczna LED	Wymiana	1	69	M4	ŻN Aowy	12 m	5 m	na wys. 9	Zostaje	1 m	5°	Wymiana	pod linią	napowietrzna	AL.	rtęciowe	Kielecka 3	30517994	
465	Wąchock	Starachowicka	6 m	asfalt	Uliczna LED	Wymiana	1	69	M4	ŻN	10 m	5 m	na wys. 7	Zostaje	1 m	15°	Wymiana	pod linią	napowietrzna	AL.	sodowe	Kielecka 3	30517994	
466	Wąchock	Starachowicka	6 m	asfalt	Uliczna LED	Wymiana	1	69	M4	ŻN	10 m	5 m	na wys. 7	Zostaje	1 m	5°	Wymiana	pod linią	napowietrzna	AL.	rtęciowe	Kielecka 3	30517994	
467	Wąchock	Starachowicka	6 m	asfalt	Uliczna LED	Wymiana	1	69	M4	Wirowy	10 m	5 m	na wys. 7	Zostaje	1 m	5°	Wymiana	pod linią	napowietrzna	AL.	sodowe	Kielecka 3	30517994	
468	Wąchock	Starachowicka	6 m	asfalt	Uliczna LED	Wymiana	1	69	M4	ŻN	10 m	5 m	na wys. 7	Zostaje	1 m	5°	Wymiana	pod linią	napowietrzna	AL.	rtęciowe	Kielecka 3	30517994	
469	Wąchock	Starachowicka	6 m	asfalt	Uliczna LED	Wymiana	1	69	M4	ŻN	10 m	7 m	na wys. 7	Zostaje	1 m	15°	Wymiana	pod linią	napowietrzna	AL.	sodowe	Kielecka 3	30517994	
470	Wąchock	Starachowicka	6 m	asfalt	Uliczna LED	Wymiana	1	69	M4	ŻN	10 m	5 m	na wys. 7	Zostaje	1 m	15°	Wymiana	pod linią	napowietrzna	AL.	sodowe	Kielecka 3	30517994	
471	Wąchock	Starachowicka	6 m	asfalt	Uliczna LED	Wymiana	1	69	M4	ŻN Aowy	10 m	7 m	na wys. 7	Zostaje	1 m	5°	Wymiana	pod linią	napowietrzna	AL.	sodowe	Kielecka 3	30517994	
472	Wąchock	Św. Rocha	7m	asfalt	Uliczna LED	wymiana	2	49	M5	wirowany	10m	2m	na 9m	zostaje	0,2m	5°	wymiana	nad linią	napowietrzna	AsXSn	sodowe	Trafo Wąchock 1	90064110	
473	Wąchock	Św. Rocha	7m	asfalt	Uliczna LED	wymiana	1	49	M5	ŻN energetycz	10m	3m	na 8m	zostaje	0,2m	5°	wymiana	nad linią	napowietrzna	AsXSn	rtęciowe	Trafo Wąchock 1	90064110	
474	Wąchock	Św. Rocha	7m	asfalt	Uliczna LED	wymiana	1	49	M5	ŻN energetycz	10m	3m	na 8m	zostaje	0,2m	15°	wymiana	pod linią	napowietrzna	AsXSn	sodowe	Trafo Wąchock 1	90064110	
475	Wąchock	Św. Rocha	7m	asfalt	Uliczna LED	wymiana	1	49	M5	ŻN energetycz	10m	3m	na 8m	zostaje	0,2m	15°	wymiana	pod linią	napowietrzna	AsXSn	sodowe	Trafo Wąchock 1	90064110	
476	Wąchock	Św. Rocha	7m	asfalt	Uliczna LED	wymiana	1	49	M5	ŻN energetycz	10m	3m	na 8m	zostaje	0,2m	15°	wymiana	pod linią	napowietrzna	AsXSn	sodowe	Trafo Wąchock 1	90064110	
477	Wąchock	Św. Rocha	7m	asfalt	Uliczna LED	wymiana	1	49	M5	ŻN energetycz	10m	3m	na 7m	zostaje	0,2m	15°	wymiana	pod linią	napowietrzna	AsXSn	rtęciowe	Trafo Wąchock 1	90064110	
478	Wąchock	Św. Rocha	7m	asfalt	Uliczna LED	wymiana	1	49	M5	ŻN energetycz	10m	3m	na 7m	zostaje	0,2m	15°	wymiana	pod linią	napowietrzna	AsXSn	rtęciowe	Trafo Wąchock 1	90064110	
479	Wąchock	Św. Rocha	7m	asfalt	Uliczna LED	wymiana	1	49	M5	ŻN energetycz	10m	3m	na 7m	zostaje	0,2m	15°	wymiana	pod linią	napowietrzna	AsXSn	rtęciowe	Trafo Wąchock 1	90064110	
480	Wąchock	Św. Rocha	7m	asfalt	Uliczna LED	wymiana	1	49	M5	ŻN energetycz	10m	3m	na 7m	zostaje	0,2m	15°	wymiana	pod linią	napowietrzna	AsXSn	sodowe	Trafo Wąchock 1	90064110	
481	Wąchock	Św. Rocha	7m	asfalt	Uliczna LED	wymiana	1	49	M5	ŻN energetycz	10m	3m	na 7m	zostaje	0,2m	15°	wymiana	pod linią	napowietrzna	AsXSn	rtęciowe	Trafo Wąchock 1	90064110	
482	Wąchock	Św. Rocha	7m	asfalt	Uliczna LED	wymiana	1	49	M5	ŻN energetycz	10m	4m	na 7m	zostaje	0,2m	15°	wymiana	pod linią	napowietrzna	AsXSn	sodowe	Trafo Wąchock 1	90064110	
483	Wąchock	Św. Rocha	7m	asfalt	Uliczna LED	wymiana	1	49	M5	ŻN energetycz	10m	4m	na 7m	zostaje	0,2m	15°	wymiana	pod linią	napowietrzna	AsXSn	sodowe	Trafo Wąchock 1	90064110	
484	Wąchock	Św. Rocha	7m	asfalt	Uliczna LED	wymiana	1	49	M5	ŻN energetycz	10m	2m	na 8m	zostaje	0,2m	15°	wymiana	pod linią	napowietrzna	AsXSn	rtęciowe	Trafo Wąchock 1	90064110	
485	Wąchock	Św. Rocha	7m	asfalt	Uliczna LED	wymiana	1	49	M5	ŻN energetycz	10m	2m	na 8m	zostaje	0,2m	15°	wymiana	pod linią	napowietrzna	AsXSn	sodowe	Trafo Wąchock 1	90064110	
486	Wąchock	Św. Rocha	7m	asfalt	Uliczna LED	wymiana	1	49	M5	ŻN energetycz	10m	2m	na 8m	zostaje	0,2m	15°	wymiana	pod linią	napowietrzna	AsXSn	sodowe	Trafo Wąchock 1	90064110	
487	Wąchock	Św. Rocha	7m	asfalt	Uliczna LED	wymiana	1	49	M5	ŻN energetycz	10m	3m	na 8m	zostaje	0,2m	15°	wymiana	pod linią	napowietrzna	AsXSn	sodowe	Trafo Wąchock 1	90064110	
488	Wąchock	Św. Rocha	7m	asfalt	Uliczna LED	wymiana	1	49	M5	ŻN energetycz	10m	3m	na 7m	zostaje	0,5m	10°	wymiana	pod linią	napowietrzna	AL.	rtęciowe	Trafo Marcinków Do	3017992	
489	Wąchock	Św. Rocha	7m	asfalt	Uliczna LED	wymiana	1	49	M5	ŻN energetycz	10m	3m	na 7m	zostaje	0,5m	10°	wymiana	pod linią	napowietrzna	AL.	sodowe	Trafo Marcinków Do	3017992	
490	Wąchock	Św. Rocha	7m	asfalt	Uliczna LED	wymiana	1	49	M5	ŻN energetycz	10m	3m	na 7m	zostaje	0,5m	10°	wymiana	pod linią	napowietrzna	AL.	sodowe	Trafo Marcinków Do	3017992	
491	Wąchock	Św. Rocha	7m	asfalt	Uliczna LED	wymiana	1	49	M5	ŻN energetycz	10m	3m	na 7m	zostaje	0,5m	10°	wymiana	pod linią	napowietrzna	AL.	sodowe	Trafo Marcinków Do	3017992	
492	Wąchock	Św. Rocha	7m	asfalt	Uliczna LED	wymiana	1	49	M5	ŻN energetycz	10m	3m	na 7m	zostaje	0,5m	10°	wymiana	pod linią	napowietrzna	AL.	sodowe	Trafo Marcinków Do	3017992	
493	Wąchock	Szeroka	6m	asfalt	Uliczna LED	wymiana	1	36	M6	ŻN energetycz	10m	4m	na 7m	zostaje	0,2 m	10°	wymiana	pod linią	napowietrzna	AL.	rtęciowe	Trafo Wąchock 3	90064677	
494	Wąchock	Szeroka	6m	asfalt	Uliczna LED	wymiana	1	36	M6	ŻN energetycz	10m	5m	na 7m	zostaje	0,2 m	10°	wymiana	pod linią	napowietrzna	AL.	rtęciowe	Trafo Wąchock 3	90064677	
495	Wąchock	Szeroka	6m	asfalt	Uliczna LED	wymiana	1	36	M6	ŻN energetycz	10m	4m	na 7m	zostaje	0,2 m	10°	wymiana	pod linią	napowietrzna	AL.	rtęciowe	Trafo Wąchock 3	90064677	
496	Wąchock	Szeroka	6m	asfalt	Uliczna LED	wymiana	1	36	M6	ŻN energetycz	10m	3m	na 7m	zostaje	0,2 m	10°	wymiana	pod linią	napowietrzna	AL.	rtęciowe	Trafo Wąchock 3	90064677	
497	Wąchock	Szeroka	6m	asfalt	Uliczna LED	wymiana	1	36	M6	ŻN energetycz	10m	3m	na 7m	zostaje	0,2 m	10°	wymiana	pod linią	napowietrzna	AL.	rtęciowe	Trafo Wąchock 3	90064677	
498	Wąchock	Szeroka	6m	asfalt	Uliczna LED	wymiana	1	36	M6	ŻN energetycz	10m	1m	na 7m	zostaje	0,2 m	10°	wymiana	pod linią	napowietrzna	AL.	rtęciowe	Trafo Wąchock 3	90064677	
499	Wąchock	Szeroka	6m	asfalt	Uliczna LED	wymiana	1	36	M6	ŻN energetycz	10m	1m	na 7m	zostaje	0,2 m	10°	wymiana	pod linią	napowietrzna	AL.	rtęciowe	Trafo Wąchock 3	90064677	
500	Wąchock	Szeroka	6m	asfalt	Uliczna LED	wymiana	1	36	M6	ŻN energetycz	10m	1m	na 6m	zostaje	0,2 m	10°	wymiana	pod linią	napowietrzna	AL.	sodowe	Trafo Wąchock 3	90064677	
501	Wąchock	Szydłowiecka	5m	asfalt	Uliczna LED	wymiana	1	36	M6	wirowany	10m	5m	na 7m	zostaje	0,2 m	10°	wymiana	pod linią	napowietrzna	AL.	sodowe	Trafo Wąchock 7	8872705	
502	Wąchock	Szydłowiecka	5m	asfalt	Uliczna LED	wymiana	1	36	M6	ŻN energetycz	10m	2m	na 7m	zostaje	0,2 m	10°	wymiana	pod linią	napowietrzna	AL.	sodowe	Trafo Wąchock 7	8872705	
503	Wąchock	Szydłowiecka	5m	asfalt	Uliczna LED	wymiana	1	36	M6	ŻN energetycz	10m	2m	na 7m	zostaje	0,2 m	10°	wymiana	pod linią	napowietrzna	AL.	sodowe	Trafo Wąchock 7	8872705	
504	Wąchock	Szydłowiecka	5m	asfalt	Uliczna LED	wymiana	1	36	M6	ŻN energetycz	10m	2m	na 7m	zostaje	0,2 m	10°	wymiana	pod linią	napowietrzna	AL.	sodowe	Trafo Wąchock 7	8872705	
505	Wąchock	Szydłowiecka	5m	asfalt	Uliczna LED	wymiana	1	36	M6	ŻN energetycz	10m	2m	na 7m	zostaje	0,2 m	10°	wymiana	pod linią	napowietrzna	AL.	sodowe	Trafo Wąchock 7	8872705	
506	Wąchock	Szydłowiecka	5m	asfalt	Uliczna LED	wymiana	1	36	M6	ŻN energetycz	10m	1m	na 7m	zostaje	0,2 m	10°	wymiana	pod linią	napowietrzna	AL.	rtęciowe	Trafo Wąchock 7	8872705	
507	Wąchock	Szydłowiecka	5m	asfalt	Uliczna LED	wymiana	1	36	M6	ŻN energetycz	10m	5m	na 7m	zostaje	0,2 m	10°	wymiana	pod linią	napowietrzna	AL.	rtęciowe	Trafo Wąchock 7	8872705	
508	Wąchock	Szydłowiecka	5m	asfalt	Uliczna LED	wymiana	1	36	M6	ŻN energetycz	10m	1m	na 7m	zostaje	0,2 m	10°	wymiana	pod linią	napowietrzna	AL.	sodowe	Trafo Wąchock 7	8872705	
509	Wąchock	Szydłowiecka	5m	asfalt	Uliczna LED	wymiana	1	36	M6	ŻN energetycz	10m	2m	na 7m	zostaje	0,2 m	10°	wymiana	pod linią	napowietrzna	AL.	rtęciowe	Trafo Wąchock 7	8872705	
510	Wąchock	Szydłowiecka	5m	asfalt	Uliczna LED	wymiana	1	36	M6	ŻN energetycz	10m	2m	na 7m	zostaje	0,2 m	10°	wymiana	pod linią	napowietrzna	AL.	rtęciowe	Trafo Wąchock 7	8872705	
511	Wąchock	Szydłowiecka	5m	asfalt	Uliczna LED	wymiana	1	36	M6	ŻN energetycz	10m	9m	na 7m	zostaje	0,2 m	10°	wymiana	pod linią	napowietrzna	AL.	rtęciowe	Trafo Wąchock 7	8872705	
512	Wąchock	Szydłowiecka	5m	asfalt	Uliczna LED	wymiana	1	36	M6	ŻN energetycz	10m	9m	na 7m	zostaje	0,2 m	10°	wymiana	pod linią	napowietrzna	AL.	sodowe	Trafo Wąchock 7	8872705	
513	Wąchock	Szydłowiecka	5m	asfalt	Uliczna LED	wymiana	1	36	M6	ŻN energetycz	10m	4m	na 7m	zostaje	0,2 m	10°	wymiana	pod linią	napowietrzna	AL.	rtęciowe	Trafo Wąchock 7	8872705	
514	Wąchock	Torowa	5m	asfalt	Uliczna LED	wymiana	1	49	M5	wirowany	10m	1m	na 8m	zostaje	0,2 m	10°	wymiana	pod linią	napowietrzna	AsXSn	rtęciowe	Trafo Wąchock 7	8872705	
515	Wąchock	Torowa	5m	asfalt	Uliczna LED	wymiana	1	49	M5	wirowany	10m	1m	na 8m	zostaje	0,2 m	10°	wymiana	nad linią	napowietrzna	AsXSn	sodowe	Trafo Wąchock 7	8872705	
516	Wąchock	Torowa	5m	asfalt	Uliczna LED	wymiana	1	49	M5	wirowany	10m	0,5m	na 7m	zostaje	0,2 m	10°	wymiana	pod linią	napowietrzna	AL.	rtęciowe	Trafo Wąchock 7	8872705	
517	Wąchock	Torowa	5m	asfalt	Uliczna LED	wymiana	1	49	M5	ŻN energetycz	10m	0,5m	na 7m	zostaje	0,2 m	10°	wymiana	pod linią	napowietrzna	AL.	sodowe	Trafo Wąchock 7	8872705	
518	Wąchock	Torowa	5m	asfalt	Uliczna LED	wymiana	1	49	M5	wirowany	10m	0,5m	na 7m	zostaje	0,2 m	10°	wymiana	pod linią	napowietrzna	AL.	rtęciowe	Trafo Wąchock 7	8872705	
519	Wąchock	Torowa	5m	asfalt	Uliczna LED	wymiana	1	49	M5	ŻN energetycz	10m	1,5m	na 9m	zostaje	0,2 m	10°	wymiana	pod linią	napowietrzna	AsXSn	sodowe	Trafo Wąchock 7	8872705	
520	Wąchock	Torowa	5m	asfalt	Uliczna LED	wymiana	1	49	M5	ŻN energetycz	10m	1,5m	na 7m	zostaje	0,2 m	10°	wymiana	pod linią	napowietrzna	AsXSn	rtęciowe	Trafo Wąchock 7	8872705	
521	Wąchock	Torowa	5m	asfalt	Uliczna LED	wymiana	1	49	M5	ŻN energetycz	10m	2m	na 7m	zostaje	0,2 m	10°	wymiana	pod linią	napowietrzna	AL.	rtęciowe	Trafo Wąchock 7	8872705	
522	Wąchock	Torowa	5m	asfalt	Uliczna LED	wymiana	1	49	M5	ŻN energetycz	10m	2m	na 7m	zostaje	0,2 m	5°	wymiana	pod linią	napowietrzna	AL.	sodowe	Trafo Wąchock 7	8872705	
523	Wąchock	Torowa	5m	asfalt	Uliczna LED	wymiana	1	49	M5	ŻN energetycz	10m	1m	na 7m	zostaje	0,2 m	5°	wymiana	pod linią	napowietrzna	AL.	rtęciowe	Trafo Wąchock 7	8872705	
524	Wąchock	Torowa	5m	asfalt	Uliczna LED	wymiana	1	49	M5	ŻN energetycz	10m	1m	na 7m	zostaje	0,2 m	5°	wymiana	pod linią	napowietrzna	AL.	sodowe	Trafo Wąchock 7	8872705	
525	Wąchock	Torowa	5m	asfalt	Uliczna LED	wymiana	1	49	M5	ŻN energetycz	10m	1m	na 7m	zostaje	0,2 m	5°	wymiana	pod linią	napowietrzna	AL.	sodowe	Trafo Wąchock 7	8872705	
526	Wąchock	Torowa	5m	asfalt	Uliczna LED	wymiana	1	49	M5	ŻN energetycz	10m	1,5m	na 7m	zostaje	0,2 m	5°	wymiana	pod linią	napowietrzna	AL.	sodowe	Trafo Wąchock 7	8872705	

L.p.	MIEJSCOWOŚĆ	ULICA	SZEROKOŚĆ DROGI	NAWIERZCHNIA	TYP OPRAWY	OCENA OPRAWY	LICZBA OPRAW	MOC ŹRÓDŁA [W]	KLASA OŚWIETLENIOWA	TYP SŁUPA	WYS. SŁUPA	Nawis	WYS. WYSIĘGNIKA	OCENA SŁUPA	DŁUGOŚĆ WYSIĘGNIKA	KĄT NACH.	STATUS WYSIĘGN.	MOCOWANIE OPRAWY	TYP SIECI	TYP LINII	ŹRÓDŁO ŚWIATŁA	ZASILANIE	NR LICZNIKA	UWAGI
527	Wąchock	Torowa	5m	asfalt	Uliczna LED	wymiana	1	49	M5	ŻN energetycz	10m	6m	na 7m	zostaje	0,2 m	5°	wymiana	pod linią	napowietrzna	AL.	rtęciowe	Trafo Wąchock 7	8872705	
528	Wąchock	Torowa	5m	asfalt	Uliczna LED	wymiana	1	49	M5	ŻN energetycz	10m	3m	na 7m	zostaje	0,2 m	20°	wymiana	pod linią	napowietrzna	AL.	sodowe	Trafo Wąchock 7	8872705	
529	Wąchock	Torowa	5m	asfalt	Uliczna LED	wymiana	1	49	M5	ŻN energetycz	10m	6m	na 7m	zostaje	0,2 m	20°	wymiana	pod linią	napowietrzna	AL.	rtęciowe	Trafo Wąchock 7	8872705	
530	Wąchock	Torowa	5m	asfalt	Uliczna LED	wymiana	1	49	M5	ŻN energetycz	10m	9m	na 8m	zostaje	0,2 m	20°	wymiana	pod linią	napowietrzna	AL.	rtęciowe	Trafo Wąchock 7	8872705	
531	Wąchock	Torowa	5m	asfalt	Uliczna LED	wymiana	1	49	M5	ŻN energetycz	10m	6m	na 8m	zostaje	0,2 m	10°	wymiana	pod linią	napowietrzna	AL.	rtęciowe	Trafo Wąchock 7	8872705	
532	Wąchock	Torowa	5m	asfalt	Uliczna LED	wymiana	1	49	M5	ŻN energetycz	10m	6m	na 8m	zostaje	0,2 m	10°	wymiana	pod linią	napowietrzna	AL.	sodowe	Trafo Wąchock 7	8872705	
533	Wąchock	Tychowska	4m	asfalt	Uliczna LED	wymiana	1	28	P4	ŻN energetycz	10m	1m	na 7m	zostaje	0,2 m	10°	zostaje	pod linią	napowietrzna	AL.	sodowe	Trafo Wąchock 3	90064677	
534	Wąchock	Tychowska	4m	asfalt	Uliczna LED	wymiana	1	28	P4	ŻN energetycz	10m	1m	na 7m	zostaje	0,2 m	10°	zostaje	pod linią	napowietrzna	AL.	sodowe	Trafo Wąchock 3	90064677	
535	Wąchock	Tychowska	4m	asfalt	Uliczna LED	wymiana	1	28	P4	ŻN energetycz	10m	1m	na 7m	zostaje	0,2 m	10°	zostaje	pod linią	napowietrzna	AL.	sodowe	Trafo Wąchock 3	90064677	
536	Wąchock	Tychowska	4m	asfalt	Uliczna LED	wymiana	1	28	P4	ŻN energetycz	10m	1m	na 7m	zostaje	0,2 m	10°	zostaje	pod linią	napowietrzna	AL.	sodowe	Trafo Wąchock 3	90064677	
537	Wąchock	Tychowska	4m	gruntowa	Uliczna LED	wymiana	1	28	P4	ŻN energetycz	10m	1m	na 8m	zostaje	0,2 m	10°	zostaje	nad linią	napowietrzna	AL.	sodowe	Trafo Wąchock 7	8872705	
538	Wąchock	Tychowska	4m	gruntowa	Uliczna LED	wymiana	1	28	P4	ŻN energetycz	10m	1m	na 8m	zostaje	0,2 m	10°	zostaje	nad linią	napowietrzna	AL.	sodowe	Trafo Wąchock 7	8872705	
539	Wąchock	Tychowska	4m	gruntowa	Uliczna LED	wymiana	1	28	P4	ŻN energetycz	10m	1m	na 8m	zostaje	0,2 m	10°	zostaje	nad linią	napowietrzna	AL.	sodowe	Trafo Wąchock 7	8872705	
540	Wąchock	Tychowska	4m	gruntowa	Uliczna LED	wymiana	1	28	P4	ŻN energetycz	10m	1m	na 8m	zostaje	0,2 m	10°	zostaje	nad linią	napowietrzna	AL.	sodowe	Trafo Wąchock 7	8872705	
541	Wąchock	Tychowska	4m	gruntowa	Uliczna LED	wymiana	1	28	P4	ŻN energetycz	10m	3m	na 8m	zostaje	0,2 m	10°	zostaje	nad linią	napowietrzna	AL.	sodowe	Trafo Wąchock 7	8872705	
542	Wąchock	Tychowska	4m	gruntowa	Uliczna LED	wymiana	1	28	P4	ŻN energetycz	10m	4m	na 8m	zostaje	0,2 m	10°	zostaje	nad linią	napowietrzna	AL.	sodowe	Trafo Wąchock 7	8872705	
543	**Wąchock**	**Tysiąclecia**	**5 m**	**asfalt**	Uliczna LED	**Wymiana**	**1**	**36**	**M6**	**ŻN Aowy**	**10 m**	**3 m**	**na wys. 7**	**Zostaje**	**0,5 m**	**0°**	**wymiana**	**pod linią**	**napowietrzna**	**AL.**	**rtęciowe**	Wąchock 13	83559474	
544	**Wąchock**	**Tysiąclecia**	**5 m**	**asfalt**	Uliczna LED	**Wymiana**	**1**	**36**	**M6**	**ŻN Aowy**	**12 m**	**3 m**	**na wys. 9**	**Zostaje**	**0,5 m**	**0°**	**wymiana**	**pod linią**	**napowietrzna**	**AL.**	**rtęciowe**	Wąchock 13	83559474	
545	**Wąchock**	**Tysiąclecia**	**5 m**	**asfalt**	Uliczna LED	**Wymiana**	**1**	**36**	**M6**	**ŻN Aowy**	**10 m**	**3 m**	**na wys. 7**	**Zostaje**	**0,3 m**	**5°**	**wymiana**	**pod linią**	**napowietrzna**	**AL.**	**rtęciowe**	Wąchock 13	83559474	
546	**Wąchock**	**Tysiąclecia**	**5 m**	**asfalt**	Uliczna LED	**Wymiana**	**1**	**36**	**M6**	**ŻN Aowy**	**10 m**	**3 m**	**na wys. 7**	**Zostaje**	**0,5 m**	**15°**	**wymiana**	**pod linią**	**napowietrzna**	**AL.**	**rtęciowe**	Wąchock 13	83559474	
547	**Wąchock**	**Tysiąclecia**	**5 m**	**asfalt**	Uliczna LED	**Wymiana**	**1**	**36**	**M6**	**ŻN**	**10 m**	**3 m**	**na wys. 7**	**Zostaje**	**0,1 m**	**5°**	**wymiana**	**pod linią**	**napowietrzna**	**AL.**	**rtęciowe**	Wąchock 13	83559474	
548	**Wąchock**	**Tysiąclecia**	**5 m**	**asfalt**	Uliczna LED	**Wymiana**	**1**	**36**	**M6**	**ŻN Aowy**	**10 m**	2 m	**na wys. 7**	**Zostaje**	**0,1 m**	**15°**	**wymiana**	**pod linią**	**napowietrzna**	**AL.**	**rtęciowe**	Wąchock 13	83559474	
549	**Wąchock**	**Tysiąclecia**	**5 m**	**asfalt**	Uliczna LED	**Wymiana**	**1**	**36**	**M6**	**ŻN**	**10 m**	2 m	**na wys. 7**	**Zostaje**	**1 m**	**15°**	**wymiana**	**pod linią**	**napowietrzna**	**AL.**	**sodowe**	Wąchock 13	83559474	
550	**Wąchock**	**Tysiąclecia**	**5 m**	**asfalt**	Uliczna LED	**Wymiana**	**1**	**36**	**M6**	**ŻN Aowy**	**10 m**	2 m	**na wys. 7**	**Zostaje**	**0,1 m**	**5°**	**wymiana**	**pod linią**	**napowietrzna**	**AL.**	**rtęciowe**	Wąchock 13	83559474	
551	**Wąchock**	**Tysiąclecia**	**5 m**	**asfalt**	Uliczna LED	**Wymiana**	**1**	**36**	**M6**	**ŻN**	**10 m**	7 m	**na wys. 7**	**Zostaje**	**0,1 m**	**5°**	**wymiana**	**pod linią**	**napowietrzna**	**AL.**	**rtęciowe**	Wąchock 13	83559474	
552	**Wąchock**	**Tysiąclecia**	**5 m**	**asfalt**	Uliczna LED	**Wymiana**	**1**	**36**	**M6**	**ŻN**	**10 m**	7 m	**na wys. 7**	**Zostaje**	**0,3 m**	**15°**	**wymiana**	**pod linią**	**napowietrzna**	**AL.**	**rtęciowe**	Wąchock 13	83559474	
553	**Wąchock**	**Tysiąclecia**	**5 m**	**asfalt**	Uliczna LED	**Wymiana**	**1**	**36**	**M6**	**ŻN Aowy**	**10 m**	5 m	**na wys. 7**	**Zostaje**	**0,1 m**	**30°**	**wymiana**	**pod linią**	**napowietrzna**	**AL.**	**sodowe**	Wąchock 13	83559474	
554	**Wąchock**	**Tysiąclecia**	**5 m**	**asfalt**	Uliczna LED	**Wymiana**	**1**	**36**	**M6**	**ŻN Aowy**	**10 m**	3 m	**na wys. 7**	**Zostaje**	**0,1 m**	**5°**	**wymiana**	**pod linią**	**napowietrzna**	**AL.**	**rtęciowe**	Wąchock 13	83559474	
555	**Wąchock**	**Tysiąclecia**	**5 m**	**asfalt**	Uliczna LED	**Wymiana**	**1**	**36**	**M6**	**ŻN**	**10 m**	1 m	**na wys. 7**	**Zostaje**	**0,1 m**	**15°**	**wymiana**	**pod linią**	**napowietrzna**	**AL.**	**rtęciowe**	Wąchock 4	89006355	
556	**Wąchock**	**Tysiąclecia**	**5 m**	**asfalt**	Uliczna LED	**Wymiana**	**1**	**36**	**M6**	**ŻN**	**10 m**	3 m	**na wys. 7**	**Zostaje**	**0,5 m**	**30°**	**wymiana**	**pod linią**	**napowietrzna**	**AL.**	**rtęciowe**	Wąchock 4	89006355	
557	**Wąchock**	**Tysiąclecia**	**5 m**	**asfalt**	Uliczna LED	**Wymiana**	**1**	**36**	**M6**	**ŻN Aowy**	**10 m**	2 m	**na wys. 7**	**Zostaje**	**0,1 m**	**0°**	**wymiana**	**pod linią**	**napowietrzna**	**AL.**	**rtęciowe**	Wąchock 4	89006355	
558	**Wąchock**	**Tysiąclecia**	**5 m**	**asfalt**	Uliczna LED	**Wymiana**	**1**	**36**	**M6**	**ŻN**	**10 m**	5 m	**na wys. 7**	**Zostaje**	**0,5 m**	**15°**	**wymiana**	**pod linią**	**napowietrzna**	**AL.**	**rtęciowe**	Wąchock 4	89006355	
559	**Wąchock**	**Tysiąclecia**	**5 m**	**asfalt**	Uliczna LED	**Wymiana**	**1**	**36**	**M6**	**ŻN**	**10 m**	5 m	**na wys. 7**	**Zostaje**	**0,5 m**	**5°**	**wymiana**	**pod linią**	**napowietrzna**	**AL.**	**sodowe**	Wąchock 4	89006355	
560	**Wąchock**	**Tysiąclecia**	**5 m**	**asfalt**	Uliczna LED	**Wymiana**	**1**	**36**	**M6**	**ŻN Aowy**	**10 m**	3 m	**na wys. 7**	**Zostaje**	**0,3 m**	**5°**	**wymiana**	**pod linią**	**napowietrzna**	**AL.**	**rtęciowe**	Wąchock 4	89006355	
561	**Wąchock**	**Tysiąclecia**	**5 m**	**asfalt**	Uliczna LED	**Wymiana**	**1**	**36**	**M6**	**Wirowy**	**10 m**	2 m	**na wys. 7**	**Zostaje**	**0,3 m**	**10°**	**wymiana**	**pod linią**	**napowietrzna**	**AL.**	**rtęciowe**	Wąchock 4	89006355	
562	**Wąchock**	**Tysiąclecia**	**5 m**	**asfalt**	Uliczna LED	**Wymiana**	**1**	**36**	**M6**	**ŻN Aowy**	**10 m**	2 m	**na wys. 7**	**Zostaje**	**0,1 m**	**5°**	**wymiana**	**pod linią**	**napowietrzna**	**AL.**	**rtęciowe**	Wąchock 4	89006355	
563	**Wąchock**	**Tysiąclecia**	**5 m**	**asfalt**	Uliczna LED	**dowieszenie**	**1**	**36**	**M6**	**ŻN**	**10 m**	2 m	**na wys. 7**	**Zostaje**	**0,1 m**	**5°**	**wymiana**	**pod linią**	**napowietrzna**	**AL.**	**rtęciowe**	Wąchock 4	89006355	
564	**Wąchock**	**Tysiąclecia**	**5 m**	**asfalt**	Uliczna LED	**dowieszenie**	**1**	**36**	**M6**	**ŻN**	**10 m**	2 m	**na wys. 7**	**Zostaje**	**0,1 m**	**5°**	**wymiana**	**pod linią**	**napowietrzna**	**AL.**	**rtęciowe**	Wąchock 4	89006355	
565	**Wąchock**	**Tysiąclecia**	**5 m**	**asfalt**	Uliczna LED	**dowieszenie**	**1**	**36**	**M6**	**ŻN**	**10 m**	2 m	**na wys. 7**	**Zostaje**	**0,1 m**	**5°**	**wymiana**	**pod linią**	**napowietrzna**	**AL.**	**rtęciowe**	Wąchock 4	89006355	
566	**Wąchock**	**Tysiąclecia**	**5 m**	**asfalt**	Uliczna LED	**dowieszenie**	**1**	**36**	**M6**	**ŻN**	**10 m**	2 m	**na wys. 7**	**Zostaje**	**0,1 m**	**5°**	**wymiana**	**pod linią**	**napowietrzna**	**AL.**	**rtęciowe**	Wąchock 4	89006355	
567	**Wąchock**	**Tysiąclecia**	**5 m**	**asfalt**	Uliczna LED	**dowieszenie**	**1**	**36**	**M6**	**ŻN**	**10 m**	2 m	**na wys. 7**	**Zostaje**	**0,1 m**	**5°**	**wymiana**	**pod linią**	**napowietrzna**	**AL.**	**rtęciowe**	Wąchock 4	89006355	
568	**Wąchock**	**Wesoła**	**3 m**	**asfalt**	Uliczna LED	**Wymiana**	**1**	**28**	**P4**	**ŻN**	**10 m**	**2 m**	**na wys. 7**	**Zostaje**	**0,1 m**	**15°**	**wymiana**	**pod linią**	**napowietrzna**	**AL.**	**rtęciowe**	Wąchock 4	89006355	
569	**Wąchock**	**Wesoła**	**3 m**	**grunt**	Uliczna LED	**Wymiana**	**1**	**28**	**P4**	**ŻN**	**10 m**	**1 m**	**na wys. 7**	**Zostaje**	**0,5 m**	**5°**	**wymiana**	**pod linią**	**napowietrzna**	**AL.**	**rtęciowe**	Wąchock 4	89006355	
570	**Wąchock**	**Wesoła**	**3 m**	**asfalt**	Uliczna LED	**Wymiana**	**1**	**28**	**P4**	**ŻN Aowy**	**10 m**	**1 m**	**na wys. 7**	**Zostaje**	**0,1 m**	**15°**	**wymiana**	**pod linią**	**napowietrzna**	**AL.**	**rtęciowe**	Wąchock 4	89006355	
571	**Wąchock**	**Wesoła**	**3 m**	**grunt**	Uliczna LED	**Wymiana**	**1**	**28**	**P4**	**ŻN**	**10 m**	**1 m**	**na wys. 7**	**Zostaje**	**0,1 m**	**15°**	**wymiana**	**pod linią**	**napowietrzna**	**AL.**	**sodowe**	Wąchock 4	89006355	
572	**Wąchock**	**Wesoła**	**3 m**	**grunt**	Uliczna LED	**Wymiana**	**1**	**28**	**P4**	**ŻN**	**10 m**	**1 m**	**na wys. 7**	**Zostaje**	**0,1 m**	**5°**	**wymiana**	**pod linią**	**napowietrzna**	**AL.**	**rtęciowe**	Wąchock 4	89006355	
573	**Wąchock**	**Wesoła**	**3 m**	**grunt**	Uliczna LED	**Wymiana**	**1**	**28**	**P4**	**ŻN**	**10 m**	**1 m**	**na wys. 7**	**Zostaje**	**0,1 m**	**5°**	**wymiana**	**pod linią**	**napowietrzna**	**AL.**	**rtęciowe**	Wąchock 4	89006355	
574	**Wąchock**	**Wesoła**	**3 m**	**grunt**	Uliczna LED	**Wymiana**	**1**	**28**	**P4**	**ŻN**	**10 m**	**1 m**	**na wys. 7**	**Zostaje**	**0,1 m**	**15°**	**wymiana**	**pod linią**	**napowietrzna**	**AL.**	**rtęciowe**	Wąchock 4	89006355	
575	**Wąchock**	**Wesoła**	**3 m**	**grunt**	Uliczna LED	**Wymiana**	**1**	**28**	**P4**	**ŻN Aowy**	**10 m**	**1 m**	**na wys. 7**	**Zostaje**	**0,1 m**	**15°**	**wymiana**	**pod linią**	**napowietrzna**	**AL.**	**rtęciowe**	Wąchock 4	89006355	
576	**Wąchock**	**Wesoła**	**3 m**	**grunt**	Uliczna LED	**Wymiana**	**1**	**28**	**P4**	**ŻN**	**10 m**	**1 m**	**na wys. 7**	**Zostaje**	**0,1 m**	**15°**	**wymiana**	**pod linią**	**napowietrzna**	**AL.**	**rtęciowe**	Wąchock 4	89006355	
577	**Wąchock**	**Wesoła**	**3 m**	**grunt**	Uliczna LED	**Wymiana**	**1**	**28**	**P4**	**ŻN Aowy**	**12 m**	**10 m**	**na wys. 9**	**Zostaje**	**0,1 m**	**15°**	**wymiana**	**pod linią**	**napowietrzna**	**AL.**	**rtęciowe**	Wąchock 4	89006355	
578	**Wąchock**	**Wesoła**	**3 m**	**grunt**	Uliczna LED	**dowieszenie**	**1**	**28**	**P4**	**ŻN**	**12 m**	**10 m**	**na wys. 9**	**Zostaje**	**0,1 m**	**15°**	**wymiana**	**pod linią**	**napowietrzna**	**AL.**	**rtęciowe**	Wąchock 4	89006355	
579	**Wąchock**	**Wesoła**	**3 m**	**grunt**	Uliczna LED	**dowieszenie**	**1**	**28**	**P4**	**ŻN**	**12 m**	**10 m**	**na wys. 9**	**Zostaje**	**0,1 m**	**15°**	**wymiana**	**pod linią**	**napowietrzna**	**AL.**	**rtęciowe**	Wąchock 4	89006355	
580	**Wąchock**	**Wesoła**	**3 m**	**grunt**	Uliczna LED	**dowieszenie**	**1**	**28**	**P4**	**ŻN**	**12 m**	**10 m**	**na wys. 9**	**Zostaje**	**0,1 m**	**15°**	**wymiana**	**pod linią**	**napowietrzna**	**AL.**	**rtęciowe**	Wąchock 4	89006355	
581	**Wąchock**	**Wesoła**	**3 m**	**grunt**	Uliczna LED	**dowieszenie**	**1**	**28**	**P4**	**ŻN**	**12 m**	**10 m**	**na wys. 9**	**Zostaje**	**0,1 m**	**15°**	**wymiana**	**pod linią**	**napowietrzna**	**AL.**	**rtęciowe**	Wąchock 4	89006355	
588	Wąchock	Wielkowiejska	5m	asfalt	Uliczna LED	wymiana	1	49	M5	ŻN energetycz	11m	1,5m	na 9m	zostaje	0,5m	5°	wymiana	pod linią	napowietrzna	AL.	rtęciowe	Trafo Wąchock 8	90065052	
589	Wąchock	Wielkowiejska	5m	asfalt	Uliczna LED	wymiana	1	49	M5	ŻN energetycz	10m	2m	na 7m	zostaje	0,5m	5°	wymiana	pod linią	napowietrzna	AL.	sodowe	Trafo Wąchock 8	90065052	
590	Wąchock	Wielkowiejska	5m	asfalt	Uliczna LED	wymiana	1	49	M5	ŻN energetycz	10m	2m	na 7m	zostaje	0,5m	5°	wymiana	pod linią	napowietrzna	AL.	rtęciowe	Trafo Wąchock 8	90065052	
591	Wąchock	Wielkowiejska	5m	asfalt	Uliczna LED	wymiana	1	49	M5	ŻN energetycz	10m	1m	na 7m	zostaje	0,5m	20°	wymiana	pod linią	napowietrzna	AL.	rtęciowe	Trafo Wąchock 8	90065052	
592	Wąchock	Wielkowiejska	5m	asfalt	Uliczna LED	wymiana	1	49	M5	ŻN energetycz	10m	1m	na 7m	zostaje	0,5m	20°	wymiana	pod linią	napowietrzna	AL.	rtęciowe	Trafo Wąchock 8	90065052	
593	Wąchock	Wielkowiejska	5m	asfalt	Uliczna LED	wymiana	1	49	M5	ŻN energetycz	10m	1m	na 7m	zostaje	1,5m	5°	zostaje	pod linią	napowietrzna	AL.	sodowe	Trafo Wąchock 8	90065052	
594	Wąchock	Wielkowiejska	5m	asfalt	Uliczna LED	wymiana	1	49	M5	ŻN energetycz	10m	1,5m	na 7m	zostaje	0,5m	10°	wymiana	pod linią	napowietrzna	AL.	rtęciowe	Trafo Wąchock 8	90065052	
595	Wąchock	Wielkowiejska	5m	asfalt	Uliczna LED	wymiana	1	49	M5	wirowany	10m	6m	na 7m	zostaje	0,5m	10°	wymiana	pod linią	napowietrzna	AsXSn	rtęciowe	Trafo Wąchock 8	90065052	
596	Wąchock	Wielkowiejska	5m	asfalt	Uliczna LED	wymiana	1	49	M5	ŻN energetycz	10m	3m	na 7m	zostaje	0,5m	10°	zostaje	nad linią	napowietrzna	AsXSn	sodowe	Trafo Wąchock 8	90065052	
597	Wąchock	Wielkowiejska	5m	asfalt	Uliczna LED	wymiana	1	49	M5	ŻN energetycz	10m	6m	na 7m	zostaje	0,5m	10°	wymiana	pod linią	napowietrzna	AsXSn	rtęciowe	Trafo Wąchock 8	90065052	
598	Wąchock	Wielkowiejska	5m	asfalt	Uliczna LED	wymiana	1	49	M5	ŻN energetycz	10m	9m	na 8m	zostaje	0,5m	10°	wymiana	pod linią	napowietrzna	AsXSn	sodowe	Trafo Wąchock 8	90065052	
599	Wąchock	Wielkowiejska	5m	asfalt	Uliczna LED	wymiana	1	49	M5	ŻN energetycz	10m	6m	na 8m	zostaje	0,5m	10°	zostaje	nad linią	napowietrzna	AsXSn	sodowe	Trafo Wąchock 8	90065052	

L.p.	MIEJSCOWOŚĆ	ULICA	SZEROKOŚĆ DROGI	NAWIERZCHNIA	TYP OPRAWY	OCENA OPRAWY	LICZBA OPRAW	MOC ŹRÓDŁA [W]	KLASA OŚWIETLENIOWA	TYP SŁUPA	WYS. SŁUPA	Nawis	WYS. WYSIĘGNIKA	OCENA SŁUPA	DŁUGOŚĆ WYSIĘGNIKA	KĄT NACH.	STATUS WYSIĘGN.	MOCOWANIE OPRAWY	TYP SIECI	TYP LINII	ŹRÓDŁO ŚWIATŁA	ZASILANIE	NR LICZNIKA	UWAGI
600	Wąchock	Wielkowiejska	5m	asfalt	Uliczna LED	wymiana	1	49	M5	ŻN energetycz	10m	6m	na 8m	zostaje	0,5m	10°	wymiana	nad linią	napowietrzna	AsXSn	sodowe	Trafo Wąchock 8	90065052	
601	Wąchock	Wielkowiejska	5m	asfalt	Uliczna LED	wymiana	1	49	M5	ŻN energetycz	10m	6m	na 8m	zostaje	0,5m	10°	wymiana	nad linią	napowietrzna	AsXSn	sodowe	Trafo Wąchock 8	90065052	
602	Wąchock	Wielkowiejska	5m	asfalt	Uliczna LED	wymiana	1	49	M5	ŻN energetycz	10m	6m	na 8m	zostaje	0,5m	10°	wymiana	nad linią	napowietrzna	AsXSn	rtęciowe	Trafo Wąchock 8	90065052	
603	Marcinków	Marcinków Dolny	7m	asfalt	Uliczna LED	wymiana	1	69	M5	ŻN energetycz	10m	9m	na 7m	zostaje	0,2 m	30°	wymiana	pod linią	napowietrzna	AL.	sodowe	Trafo Marcinków Dol	30517975	
604	Marcinków	Marcinków Dolny	7m	asfalt	Uliczna LED	wymiana	1	69	M5	ŻN energetycz	10m	5m	na 7m	zostaje	0,2 m	20°	wymiana	pod linią	napowietrzna	AL.	rtęciowe	Trafo Marcinków Dol	30517975	
605	Marcinków	Marcinków Dolny	7m	asfalt	Uliczna LED	wymiana	1	69	M5	ŻN energetycz	10m	9m	na 7m	zostaje	0,2 m	20°	wymiana	pod linią	napowietrzna	AL.	rtęciowe	Trafo Marcinków Dol	30517975	
606	Marcinków	Marcinków Dolny	7m	asfalt	Uliczna LED	wymiana	1	69	M5	ŻN energetycz	10m	9m	na 7m	zostaje	0,2 m	20°	wymiana	pod linią	napowietrzna	AL.	rtęciowe	Trafo Marcinków Dol	30517975	
607	Marcinków	Marcinków Dolny	7m	asfalt	Uliczna LED	wymiana	1	69	M5	ŻN energetycz	10m	5m	na 7m	zostaje	0,2 m	20°	wymiana	pod linią	napowietrzna	AL.	sodowe	Trafo Marcinków Dol	30517975	
608	Marcinków	Marcinków Dolny	7m	asfalt	Uliczna LED	wymiana	1	69	M5	ŻN energetycz	10m	6m	na 7m	zostaje	0,2 m	20°	wymiana	pod linią	napowietrzna	AL.	rtęciowe	Trafo Marcinków Dol	30517975	
609	Marcinków	Marcinków Dolny	7m	asfalt	Uliczna LED	wymiana	1	69	M5	ŻN energetycz	10m	6m	na 7m	zostaje	0,2 m	20°	wymiana	pod linią	napowietrzna	AL.	rtęciowe	Trafo Marcinków Dol	30517975	
610	Marcinków	Marcinków Dolny	7m	asfalt	Uliczna LED	wymiana	1	69	M5	ŻN energetycz	10m	6m	na 7m	zostaje	0,2 m	20°	wymiana	pod linią	napowietrzna	AL.	rtęciowe	Trafo Marcinków Dol	30517975	
611	Marcinków	Marcinków Dolny	7m	asfalt	Uliczna LED	wymiana	1	69	M5	ŻN energetycz	10m	6m	na 7m	zostaje	0,2 m	20°	wymiana	pod linią	napowietrzna	AL.	sodowe	Trafo Marcinków Dol	30517975	
612	Marcinków	Marcinków Dolny	7m	asfalt	Uliczna LED	wymiana	1	69	M5	ŻN energetycz	10m	6m	na 7m	zostaje	0,2 m	20°	wymiana	pod linią	napowietrzna	AL.	rtęciowe	Trafo Marcinków Dol	30517975	
613	Marcinków	Marcinków Dolny	7m	asfalt	Uliczna LED	wymiana	1	69	M5	ŻN energetycz	10m	6m	na 7m	zostaje	0,2 m	20°	wymiana	pod linią	napowietrzna	AL.	sodowe	Trafo Marcinków Dol	30517975	
614	Marcinków	Marcinków Dolny	7m	asfalt	Uliczna LED	wymiana	1	69	M5	ŻN energetycz	10m	6m	na 7m	zostaje	0,2 m	20°	wymiana	pod linią	napowietrzna	AL.	rtęciowe	Trafo Marcinków Dol	30517975	
615	Marcinków	Marcinków Dolny	7m	asfalt	Uliczna LED	wymiana	1	69	M5	ŻN energetycz	10m	6m	na 7m	zostaje	0,2 m	20°	wymiana	pod linią	napowietrzna	AL.	sodowe	Trafo Marcinków Dol	30517975	
616	Marcinków	Marcinków Dolny	7m	asfalt	Uliczna LED	wymiana	1	69	M5	ŻN energetycz	10m	6m	na 7m	zostaje	0,2 m	20°	wymiana	pod linią	napowietrzna	AL.	rtęciowe	Trafo Marcinków Dol	30517975	
617	Marcinków	Marcinków Dolny	7m	asfalt	Uliczna LED	wymiana	1	69	M5	ŻN energetycz	10m	6m	na 7m	zostaje	0,2 m	20°	wymiana	pod linią	napowietrzna	AL.	sodowe	Trafo Marcinków Dol	30517975	
618	Marcinków	Marcinków Dolny	7m	asfalt	Uliczna LED	wymiana	1	69	M5	ŻN energetycz	10m	6m	na 7m	zostaje	0,2 m	20°	wymiana	pod linią	napowietrzna	AL.	rtęciowe	Trafo Marcinków Dol	30517975	
619	Marcinków	Marcinków Dolny	7m	asfalt	Uliczna LED	wymiana	1	69	M5	ŻN energetycz	10m	6m	na 7m	zostaje	0,2 m	20°	wymiana	pod linią	napowietrzna	AL.	sodowe	Trafo Marcinków Dol	30517975	
620	Marcinków	Marcinków Dolny	7m	asfalt	Uliczna LED	wymiana	1	69	M5	ŻN energetycz	10m	6m	na 7m	zostaje	0,2 m	20°	wymiana	pod linią	napowietrzna	AL.	sodowe	Trafo Marcinków Dol	30517975	
621	Marcinków	Marcinków Dolny	7m	asfalt	Uliczna LED	wymiana	1	69	M5	ŻN energetycz	10m	6m	na 7m	zostaje	0,2 m	20°	wymiana	pod linią	napowietrzna	AL.	rtęciowe	Trafo Marcinków Dol	30517975	
622	Marcinków	Marcinków Dolny	7m	asfalt	Uliczna LED	wymiana	1	69	M5	ŻN energetycz	10m	6m	na 7m	zostaje	0,2 m	20°	wymiana	pod linią	napowietrzna	AL.	sodowe	Trafo Marcinków Dol	30517975	
623	Marcinków	Marcinków Dolny	7m	asfalt	Uliczna LED	wymiana	1	69	M5	ŻN energetycz	10m	6m	na 7m	zostaje	0,2 m	20°	wymiana	pod linią	napowietrzna	AL.	sodowe	Trafo Marcinków Dol	30517975	
624	Marcinków	Marcinków Dolny	7m	asfalt	Uliczna LED	wymiana	1	69	M5	ŻN energetycz	10m	6m	na 7m	zostaje	0,2 m	20°	wymiana	pod linią	napowietrzna	AL.	sodowe	Trafo Marcinków Dol	30517975	
625	Marcinków	Marcinków Dolny	7m	asfalt	Uliczna LED	wymiana	1	69	M5	ŻN energetycz	10m	6m	na 7m	zostaje	0,2 m	20°	wymiana	pod linią	napowietrzna	AL.	rtęciowe	Trafo Marcinków Dol	30517975	
626	Marcinków	Marcinków Dolny	7m	asfalt	Uliczna LED	wymiana	1	69	M5	ŻN energetycz	10m	6m	na 7m	zostaje	0,2 m	20°	wymiana	pod linią	napowietrzna	AL.	sodowe	Trafo Marcinków Dol	30517975	
627	Marcinków	Marcinków Dolny	7m	asfalt	Uliczna LED	wymiana	1	69	M5	ŻN energetycz	10m	7m	na 7m	zostaje	1,5m	20°	wymiana	pod linią	napowietrzna	AL.	sodowe	Trafo Marcinków Dol	30517975	
628	Marcinków	Marcinków Dolny	7m	asfalt	Uliczna LED	wymiana	1	69	M5	ŻN energetycz	10m	7m	na 7m	zostaje	1,5m	20°	wymiana	pod linią	napowietrzna	AL.	sodowe	Trafo Marcinków Dol	30517975	
629	Marcinków	Marcinków Dolny	7m	asfalt	Uliczna LED	wymiana	1	69	M5	ŻN energetycz	10m	6m	na 7m	zostaje	0,2 m	20°	wymiana	pod linią	napowietrzna	AL.	sodowe	Trafo Marcinków Dol	30517975	
630	Marcinków	Marcinków Dolny	7m	asfalt	Uliczna LED	wymiana	1	69	M5	ŻN energetycz	10m	6m	na 7m	zostaje	0,2 m	20°	wymiana	pod linią	napowietrzna	AL.	rtęciowe	Trafo Marcinków Dol	30517975	
631	Marcinków	Marcinków Dolny	7m	asfalt	Uliczna LED	wymiana	1	69	M5	ŻN energetycz	10m	4m	na 7m	zostaje	0,2 m	20°	wymiana	pod linią	napowietrzna	AL.	sodowe	Trafo Marcinków Dol	3017992	
632	Marcinków	Marcinków Dolny	7m	asfalt	Uliczna LED	wymiana	1	69	M5	ŻN energetycz	10m	4m	na 7m	zostaje	0,2 m	20°	wymiana	pod linią	napowietrzna	AL.	rtęciowe	Trafo Marcinków Dol	3017992	
633	Marcinków	Marcinków Dolny	7m	asfalt	Uliczna LED	wymiana	1	69	M5	ŻN energetycz	10m	3m	na 7m	zostaje	0,2 m	20°	wymiana	pod linią	napowietrzna	AL.	sodowe	Trafo Marcinków Dol	3017992	
634	Marcinków	Marcinków Dolny	7m	asfalt	Uliczna LED	wymiana	1	69	M5	ŻN energetycz	10m	3m	na 7m	zostaje	0,2 m	20°	wymiana	pod linią	napowietrzna	AL.	rtęciowe	Trafo Marcinków Dol	3017992	
635	Marcinków	Marcinków Dolny	7m	asfalt	Uliczna LED	wymiana	1	69	M5	ŻN energetycz	10m	3m	na 7m	zostaje	0,2 m	20°	wymiana	pod linią	napowietrzna	AL.	sodowe	Trafo Marcinków Dol	3017992	
636	Marcinków	Marcinków Dolny	7m	asfalt	Uliczna LED	wymiana	1	69	M5	ŻN energetycz	10m	3m	na 7m	zostaje	0,2 m	20°	wymiana	pod linią	napowietrzna	AL.	rtęciowe	Trafo Marcinków Dol	3017992	
637	Marcinków	Marcinków Dolny	7m	asfalt	Uliczna LED	wymiana	1	69	M5	ŻN energetycz	10m	3m	na 7m	zostaje	0,2 m	20°	wymiana	pod linią	napowietrzna	AL.	sodowe	Trafo Marcinków Dol	3017992	
638	Marcinków	Marcinków Dolny	7m	asfalt	Uliczna LED	wymiana	1	69	M5	ŻN energetycz	10m	3m	na 7m	zostaje	0,2 m	20°	wymiana	pod linią	napowietrzna	AL.	rtęciowe	Trafo Marcinków Dol	3017992	
639	Marcinków	Marcinków Dolny	7m	asfalt	Uliczna LED	wymiana	1	69	M5	ŻN energetycz	10m	3m	na 7m	zostaje	0,2 m	20°	wymiana	pod linią	napowietrzna	AL.	sodowe	Trafo Marcinków Dol	3017992	
640	Marcinków	Marcinków Dolny	7m	asfalt	Uliczna LED	wymiana	1	69	M5	ŻN energetycz	10m	3m	na 7m	zostaje	0,2 m	20°	wymiana	pod linią	napowietrzna	AL.	rtęciowe	Trafo Marcinków Dol	3017992	
641	Marcinków	Marcinków Dolny	7m	asfalt	Uliczna LED	wymiana	1	69	M5	ŻN energetycz	10m	3m	na 7m	zostaje	0,2 m	20°	wymiana	pod linią	napowietrzna	AL.	sodowe	Trafo Marcinków Dol	3017992	
642	Marcinków	Marcinków Dolny	7m	asfalt	Uliczna LED	wymiana	1	69	M5	ŻN energetycz	10m	3m	na 7m	zostaje	0,2 m	20°	wymiana	pod linią	napowietrzna	AL.	rtęciowe	Trafo Marcinków Dol	3017992	
643	Marcinków	Marcinków Dolny	7m	asfalt	Uliczna LED	wymiana	1	69	M5	ŻN energetycz	10m	3m	na 7m	zostaje	0,2 m	20°	wymiana	pod linią	napowietrzna	AL.	sodowe	Trafo Marcinków Dol	3017992	
645	Marcinków	Marcinków Dolny	7m	asfalt	Uliczna LED	wymiana	1	69	M5	ŻN energetycz	10m	9m	na 7m	zostaje	1,5m	20°	wymiana	pod linią	napowietrzna	AL.	sodowe	Trafo Marcinków Dol	3017992	
647	Marcinków	Marcinków Górny	5m	asfalt	Uliczna LED	wymiana	1	49	M6	ŻN energetycz	10m	9m	na 7m	zostaje	0,2 m	15°	wymiana	pod linią	napowietrzna	AL.	rtęciowe	Trafo Marcinków Gó	17223438	
648	Marcinków	Marcinków Górny	5m	asfalt	Uliczna LED	wymiana	1	49	M6	ŻN energetycz	10m	9m	na 7m	zostaje	0,2 m	15°	wymiana	pod linią	napowietrzna	AL.	sodowe	Trafo Marcinków Gó	17223438	
649	Marcinków	Marcinków Górny	5m	asfalt	Uliczna LED	wymiana	1	49	M6	ŻN energetycz	10m	9m	na 7m	zostaje	0,2 m	15°	wymiana	pod linią	napowietrzna	AL.	rtęciowe	Trafo Marcinków Gó	17223438	
650	Marcinków	Marcinków Górny	5m	asfalt	Uliczna LED	wymiana	1	49	M6	ŻN energetycz	10m	9m	na 7m	zostaje	0,2 m	15°	wymiana	pod linią	napowietrzna	AL.	sodowe	Trafo Marcinków Gó	17223438	
651	Marcinków	Marcinków Górny	5m	asfalt	Uliczna LED	wymiana	1	49	M6	ŻN energetycz	10m	6m	na 7m	zostaje	0,2 m	10°	wymiana	pod linią	napowietrzna	AL.	rtęciowe	Trafo Marcinków Gó	17223438	
652	Marcinków	Marcinków Górny	5m	asfalt	Uliczna LED	wymiana	1	49	M6	ŻN energetycz	10m	6m	na 7m	zostaje	0,2 m	10°	wymiana	pod linią	napowietrzna	AL.	sodowe	Trafo Marcinków Gó	17223438	
653	Marcinków	Marcinków Górny	5m	asfalt	Uliczna LED	wymiana	1	49	M6	ŻN energetycz	10m	6m	na 7m	zostaje	0,2 m	10°	wymiana	pod linią	napowietrzna	AL.	rtęciowe	Trafo Marcinków Gó	17223438	
654	Marcinków	Marcinków Górny	5m	asfalt	Uliczna LED	wymiana	1	49	M6	ŻN energetycz	10m	6m	na 7m	zostaje	0,2 m	10°	wymiana	pod linią	napowietrzna	AL.	rtęciowe	Trafo Marcinków Gó	17223438	
655	Marcinków	Marcinków Górny	5m	asfalt	Uliczna LED	wymiana	1	49	M6	ŻN energetycz	10m	6m	na 7m	zostaje	0,2 m	10°	wymiana	pod linią	napowietrzna	AL.	rtęciowe	Trafo Marcinków Gó	17223438	
656	Marcinków	Marcinków Górny	5m	asfalt	Uliczna LED	wymiana	1	49	M6	ŻN energetycz	10m	3m	na 7m	zostaje	0,2 m	10°	wymiana	pod linią	napowietrzna	AL.	sodowe	Trafo Marcinków Gó	17223438	
657	Marcinków	Marcinków Górny	5m	asfalt	Uliczna LED	wymiana	1	49	M6	ŻN energetycz	10m	3m	na 7m	zostaje	0,2 m	10°	wymiana	pod linią	napowietrzna	AL.	rtęciowe	Trafo Marcinków Gó	17223438	
658	Marcinków	Marcinków Górny	5m	asfalt	Uliczna LED	wymiana	1	49	M6	ŻN energetycz	10m	5m	na 7m	zostaje	0,2 m	10°	wymiana	pod linią	napowietrzna	AL.	sodowe	Trafo Marcinków Gó	17223438	
659	Marcinków	Marcinków Górny	5m	asfalt	Uliczna LED	wymiana	1	49	M6	ŻN energetycz	10m	7m	na 7m	zostaje	0,2 m	10°	wymiana	pod linią	napowietrzna	AL.	rtęciowe	Trafo Marcinków Gó	17223438	
660	Marcinków	Marcinków Górny	5m	asfalt	Uliczna LED	wymiana	1	49	M6	ŻN energetycz	10m	7m	na 7m	zostaje	0,2 m	10°	wymiana	pod linią	napowietrzna	AL.	sodowe	Trafo Marcinków Gó	17223438	
661	Marcinków	Marcinków Górny	5m	asfalt	Uliczna LED	wymiana	1	49	M6	ŻN energetycz	10m	7m	na 7m	zostaje	0,2 m	10°	wymiana	pod linią	napowietrzna	AL.	rtęciowe	Trafo Marcinków Gó	17223438	
662	Marcinków	Marcinków Górny	5m	asfalt	Uliczna LED	wymiana	1	49	M6	ŻN energetycz	10m	7m	na 7m	zostaje	0,2 m	10°	wymiana	pod linią	napowietrzna	AL.	sodowe	Trafo Marcinków Gó	17223438	
663	Marcinków	Marcinków Górny	5m	asfalt	Uliczna LED	wymiana	1	49	M6	ŻN energetycz	10m	7m	na 7m	zostaje	0,2 m	10°	wymiana	pod linią	napowietrzna	AL.	rtęciowe	Trafo Marcinków Gó	17223438	
664	Marcinków	Marcinków Górny	5m	asfalt	Uliczna LED	wymiana	1	49	M6	ŻN energetycz	10m	7m	na 7m	zostaje	0,2 m	10°	wymiana	pod linią	napowietrzna	AL.	sodowe	Trafo Marcinków Gó	17223438	
665	Marcinków	Marcinków Górny	5m	asfalt	Uliczna LED	wymiana	1	49	M6	ŻN energetycz	10m	7m	na 7m	zostaje	0,2 m	10°	wymiana	pod linią	napowietrzna	AL.	rtęciowe	Trafo Marcinków Gó	17223438	
666	Marcinków	Marcinków Górny	5m	asfalt	Uliczna LED	wymiana	1	49	M6	ŻN energetycz	10m	9m	na 7m	zostaje	0,2 m	10°	wymiana	pod linią	napowietrzna	AL.	sodowe	Trafo Marcinków Gó	17223438	
667	Marcinków	Marcinków Górny	5m	asfalt	Uliczna LED	wymiana	1	49	M6	ŻN energetycz	10m	6m	na 7m	zostaje	0,2 m	10°	wymiana	pod linią	napowietrzna	AL.	rtęciowe	Trafo Marcinków Gó	17223438	
668	Marcinków	Marcinków Górny	5m	asfalt	Uliczna LED	wymiana	1	49	M6	ŻN energetycz	10m	6m	na 7m	zostaje	0,2 m	20°	wymiana	pod linią	napowietrzna	AL.	sodowe	Trafo Marcinków Gó	17223438	

L.p.	MIEJSCOWOŚĆ	ULICA	SZEROKOŚĆ DROGI	NAWIERZCHNIA	TYP OPRAWY	OCENA OPRAWY	LICZBA OPRAW	MOC ŹRÓDŁA [W]	KLASA OŚWIETLENIOWA	TYP SŁUPA	WYS. SŁUPA	Nawis	WYS. WYSIĘGNIKA	OCENA SŁUPA	DŁUGOŚĆ WYSIĘGNIKA	KĄT NACH.	STATUS WYSIĘGN.	MOCOWANIE OPRAWY	TYP SIECI	TYP LINII	ŹRÓDŁO ŚWIATŁA	ZASILANIE	NR LICZNIKA	UWAGI
669	Marcinków	Marcinków Górny	5m	asfalt	Uliczna LED	wymiana	1	49	M6	ŻN energetycz	10m	6m	na 7m	zostaje	0,2 m	10°	wymiana	pod linią	napowietrzna	AL.	rtęciowe	Trafo Marcinków Gó	17223438	
670	Marcinków	Marcinków Górny	5m	asfalt	Uliczna LED	wymiana	1	49	M6	ŻN energetycz	10m	9m	na 7m	zostaje	0,2 m	10°	wymiana	pod linią	napowietrzna	AL.	rtęciowe	Trafo Marcinków Gó	17211084	
671	Marcinków	Marcinków Górny	5m	asfalt	Uliczna LED	wymiana	1	49	M6	ŻN energetycz	10m	9m	na 7m	zostaje	0,2 m	30°	wymiana	pod linią	napowietrzna	AL.	sodowe	Trafo Marcinków Gó	17211084	
672	Marcinków	Marcinków Górny	5m	asfalt	Uliczna LED	wymiana	1	49	M6	ŻN energetycz	10m	15m	na 7m	zostaje	0,2 m	30°	wymiana	pod linią	napowietrzna	AL.	rtęciowe	Trafo Marcinków Gó	17211084	
673	Marcinków	Marcinków Górny	5m	asfalt	Uliczna LED	wymiana	1	49	M6	ŻN energetycz	10m	9m	na 7m	zostaje	0,2 m	30°	wymiana	pod linią	napowietrzna	AL.	rtęciowe	Trafo Marcinków Gó	17211084	
674	Marcinków	Marcinków Górny	5m	asfalt	Uliczna LED	wymiana	1	49	M6	ŻN energetycz	10m	9m	na 7m	zostaje	0,2 m	20°	wymiana	pod linią	napowietrzna	AL.	sodowe	Trafo Marcinków Gó	17211084	
675	Marcinków	Marcinków Górny	5m	asfalt	Uliczna LED	wymiana	1	49	M6	ŻN energetycz	10m	6m	na 7m	zostaje	0,2 m	10°	wymiana	pod linią	napowietrzna	AL.	rtęciowe	Trafo Marcinków Gó	17211084	
676	Marcinków	Marcinków Górny	5m	asfalt	Uliczna LED	wymiana	1	49	M6	ŻN energetycz	10m	4m	na 7m	zostaje	0,2 m	10°	wymiana	pod linią	napowietrzna	AL.	sodowe	Trafo Marcinków Gó	17211084	
677	Marcinków	Marcinków Górny	5m	asfalt	Uliczna LED	wymiana	1	49	M6	ŻN energetycz	10m	3m	na 7m	zostaje	0,2 m	10°	wymiana	pod linią	napowietrzna	AL.	rtęciowe	Trafo Marcinków Gó	17211084	
678	Marcinków	Marcinków Górny	5m	asfalt	Uliczna LED	wymiana	1	49	M6	ŻN energetycz	10m	6m	na 7m	zostaje	0,2 m	10°	wymiana	pod linią	napowietrzna	AL.	sodowe	Trafo Marcinków Gó	17211084	
679	Marcinków	Marcinków Górny	5m	asfalt	Uliczna LED	wymiana	1	49	M6	ŻN energetycz	10m	9m	na 7m	zostaje	0,2 m	10°	wymiana	pod linią	napowietrzna	AL.	rtęciowe	Trafo Marcinków Gó	17211084	
680	Marcinków	Marcinków Górny	5m	asfalt	Uliczna LED	wymiana	1	49	M6	ŻN energetycz	10m	9m	na 7m	zostaje	0,2 m	10°	wymiana	pod linią	napowietrzna	AL.	rtęciowe	Trafo Marcinków Gó	17211084	
681	Marcinków	Marcinków Górny	5m	asfalt	Uliczna LED	wymiana	1	49	M6	ŻN energetycz	10m	12m	na 7m	zostaje	0,2 m	10°	wymiana	pod linią	napowietrzna	AL.	sodowe	Trafo Marcinków Gó	17211084	
682	Marcinków	Marcinków Górny	5m	asfalt	Uliczna LED	wymiana	1	49	M6	ŻN energetycz	10m	9m	na 7m	zostaje	0,2 m	10°	wymiana	pod linią	napowietrzna	AL.	sodowe	Trafo Marcinków Gó	17211084	
683	Marcinków	Marcinków Górny	5m	asfalt	Uliczna LED	wymiana	1	49	M6	ŻN energetycz	10m	9m	na 7m	zostaje	0,2 m	10°	wymiana	pod linią	napowietrzna	AL.	sodowe	Trafo Marcinków Gó	17211084	
684	Marcinków	Marcinków Górny	5m	asfalt	Uliczna LED	wymiana	1	49	M6	ŻN energetycz	10m	1m	na 7m	zostaje	0,2 m	10°	wymiana	pod linią	napowietrzna	AL.	sodowe	Trafo Marcinków Gó	17211084	
685	Parszów	Dolna	4m	asfalt	Uliczna LED	wymiana	1	28	M6	wirowany	10m	1,5 m	na 8m	zostaje	0,5 m	5°	zostaje	nad linią	napowietrzna	AsXSn	rtęciowe	Trafo Parszów 9	14698936	
686	Parszów	Dolna	4m	asfalt	Uliczna LED	wymiana	1	28	M6	wirowany	10m	4m	na 9m	zostaje	0,5 m	5°	zostaje	nad linią	napowietrzna	AsXSn	rtęciowe	Trafo Parszów 9	14698936	
687	Parszów	Dolna	4m	asfalt	Uliczna LED	wymiana	1	28	M6	wirowany	10m	3m	na 9m	zostaje	0,5 m	5°	zostaje	nad linią	napowietrzna	AsXSn	rtęciowe	Trafo Parszów 9	14698936	
688	Parszów	Dolna	4m	asfalt	Uliczna LED	wymiana	1	28	M6	wirowany	10m	3m	na 9m	zostaje	0,5 m	5°	zostaje	nad linią	napowietrzna	AsXSn	rtęciowe	Trafo Parszów 9	14698936	
689	Parszów	Dolna	4m	asfalt	Uliczna LED	wymiana	1	28	M6	wirowany	10m	3m	na 9m	zostaje	0,5 m	5°	zostaje	nad linią	napowietrzna	AsXSn	rtęciowe	Trafo Parszów 9	14698936	
690	Parszów	Dolna	4m	asfalt	Uliczna LED	wymiana	1	28	M6	wirowany	10m	3m	na 9m	zostaje	0,5 m	5°	zostaje	nad linią	napowietrzna	AsXSn	rtęciowe	Trafo Parszów 9	14698936	
691	Parszów	Dolna	4m	asfalt	Uliczna LED	wymiana	1	28	M6	ŻN energetycz	10m	3m	na 9m	zostaje	0,5 m	5°	zostaje	nad linią	napowietrzna	AsXSn	rtęciowe	Trafo Parszów 9	14698936	
692	Parszów	Dolna	4m	asfalt	Uliczna LED	wymiana	1	28	M6	ŻN energetycz	10m	3m	na 9m	zostaje	0,5 m	5°	zostaje	nad linią	napowietrzna	AsXSn	rtęciowe	Trafo Parszów 9	14698936	
693	Parszów	Dolna	4m	asfalt	Uliczna LED	wymiana	1	28	M6	ŻN energetycz	10m	3m	na 9m	zostaje	0,5 m	5°	zostaje	nad linią	napowietrzna	AsXSn	rtęciowe	Trafo Parszów 9	14698936	
694	Parszów	Dolna	4m	asfalt	Uliczna LED	dowieszenie	1	28	M6	ŻN energetycz	10m	3m	na 9m	zostaje	0,5 m	5°	zostaje	nad linią	napowietrzna	AsXSn	rtęciowe	Trafo Parszów 9	14698936	
695	Parszów	Dolna	4m	asfalt	Uliczna LED	dowieszenie	1	28	M6	ŻN energetycz	10m	3m	na 9m	zostaje	0,5 m	5°	zostaje	nad linią	napowietrzna	AsXSn	rtęciowe	Trafo Parszów 9	14698936	
696	Parszów	Dolna	4m	asfalt	Uliczna LED	dowieszenie	1	28	M6	ŻN energetycz	10m	3m	na 9m	zostaje	0,5 m	5°	zostaje	nad linią	napowietrzna	AsXSn	rtęciowe	Trafo Parszów 9	14698936	
697	Parszów	Dolna	4m	asfalt	Uliczna LED	dowieszenie	1	28	M6	ŻN energetycz	10m	3m	na 9m	zostaje	0,5 m	5°	zostaje	nad linią	napowietrzna	AsXSn	rtęciowe	Trafo Parszów 9	14698936	
698	Parszów	Dolna	4m	asfalt	Uliczna LED	dowieszenie	1	28	M6	ŻN energetycz	10m	3m	na 9m	zostaje	0,5 m	5°	zostaje	nad linią	napowietrzna	AsXSn	rtęciowe	Trafo Parszów 9	14698936	
699	Parszów	Dolna	4m	asfalt	Uliczna LED	dowieszenie	1	28	M6	ŻN energetycz	10m	3m	na 9m	zostaje	0,5 m	5°	zostaje	nad linią	napowietrzna	AsXSn	rtęciowe	Trafo Parszów 9	14698936	
700	Parszów	Dolna	4m	asfalt	Uliczna LED	dowieszenie	1	28	M6	ŻN energetycz	10m	3m	na 9m	zostaje	0,5 m	5°	zostaje	nad linią	napowietrzna	AsXSn	rtęciowe	Trafo Parszów 9	14698936	
701	Parszów	Grabowa	4m	asfalt	Uliczna LED	wymiana	1	28	M6	ŻN energetycz	10m	1m	na 7m	zostaje	0,2 m	10°	zostaje	pod linią	napowietrzna	AsXSn	rtęciowe	Trafo Parszów 7	90072783	
702	Parszów	Grabowa	4m	asfalt	Uliczna LED	wymiana	1	28	M6	ŻN energetycz	10m	1m	na 7m	zostaje	0,2 m	10°	zostaje	pod linią	napowietrzna	AsXSn	rtęciowe	Trafo Parszów 7	90072783	
703	Parszów	Grabowa	4m	asfalt	Uliczna LED	wymiana	1	28	M6	ŻN energetycz	10m	1m	na 7m	zostaje	0,2 m	10°	zostaje	pod linią	napowietrzna	AsXSn	rtęciowe	Trafo Parszów 7	90072783	
704	Parszów	Grabowa	4m	asfalt	Uliczna LED	wymiana	1	28	M6	ŻN energetycz	10m	1m	na 7m	zostaje	0,2 m	10°	zostaje	pod linią	napowietrzna	AsXSn	rtęciowe	Trafo Parszów 7	90072783	
705	Parszów	Grabowa	4m	asfalt	Uliczna LED	wymiana	1	28	M6	ŻN energetycz	10m	2m	na 6m	zostaje	0,2 m	10°	wymiana	pod linią	napowietrzna	AL.	rtęciowe	Trafo Parszów 7	90072783	
706	Parszów	Grabowa	4m	asfalt	Uliczna LED	wymiana	1	28	M6	ŻN energetycz	10m	2m	na 6m	zostaje	0,2 m	10°	wymiana	pod linią	napowietrzna	AL.	rtęciowe	Trafo Parszów 7	90072783	
707	Parszów	Grabowa	4m	asfalt	Uliczna LED	wymiana	1	28	M6	ŻN energetycz	10m	2m	na 6m	zostaje	0,2 m	10°	wymiana	pod linią	napowietrzna	AL.	rtęciowe	Trafo Parszów 7	90072783	
708	Parszów	Grabowa	4m	asfalt	Uliczna LED	wymiana	1	28	M6	ŻN energetycz	10m	2m	na 6m	zostaje	0,2 m	10°	wymiana	pod linią	napowietrzna	AL.	rtęciowe	Trafo Parszów 7	90072783	
709	Parszów	Grabowa	4m	asfalt	Uliczna LED	wymiana	1	28	M6	ŻN energetycz	10m	2m	na 6m	zostaje	0,2 m	10°	wymiana	pod linią	napowietrzna	AL.	rtęciowe	Trafo Parszów 7	90072783	
710	Parszów	Grabowa	4m	asfalt	Uliczna LED	wymiana	1	28	M6	ŻN energetycz	10m	2m	na 6m	zostaje	0,2 m	10°	wymiana	pod linią	napowietrzna	AL.	rtęciowe	Trafo Parszów 7	90072783	
711	Parszów	Grabowa	4m	asfalt	Uliczna LED	wymiana	1	28	M6	ŻN energetycz	10m	2m	na 6m	zostaje	0,2 m	10°	wymiana	pod linią	napowietrzna	AL.	rtęciowe	Trafo Parszów 7	90072783	
712	Parszów	Grabowa	4m	asfalt	Uliczna LED	wymiana	1	28	M6	ŻN energetycz	10m	2m	na 6m	zostaje	0,2 m	10°	wymiana	pod linią	napowietrzna	AL.	rtęciowe	Trafo Parszów 7	90072783	
713	Parszów	Grabowa	4m	asfalt	Uliczna LED	dowieszenie	1	28	M6	ŻN energetycz	10m	2m	na 6m	zostaje	0,2 m	10°	wymiana	pod linią	napowietrzna	AL.	rtęciowe	Trafo Parszów 7	90072783	
714	Parszów	Grabowa	4m	asfalt	Uliczna LED	dowieszenie	1	28	M6	ŻN energetycz	10m	2m	na 6m	zostaje	0,2 m	10°	wymiana	pod linią	napowietrzna	AL.	rtęciowe	Trafo Parszów 7	90072783	
715	Parszów	Grabowa	4m	asfalt	Uliczna LED	dowieszenie	1	28	M6	ŻN energetycz	10m	2m	na 6m	zostaje	0,2 m	10°	wymiana	pod linią	napowietrzna	AL.	rtęciowe	Trafo Parszów 7	90072783	
716	Parszów	Grabowa	4m	asfalt	Uliczna LED	dowieszenie	1	28	M6	ŻN energetycz	10m	2m	na 6m	zostaje	0,2 m	10°	wymiana	pod linią	napowietrzna	AL.	rtęciowe	Trafo Parszów 7	90072783	
717	Parszów	Grabowa	4m	asfalt	Uliczna LED	dowieszenie	1	28	M6	ŻN energetycz	10m	2m	na 6m	zostaje	0,2 m	10°	wymiana	pod linią	napowietrzna	AL.	rtęciowe	Trafo Parszów 7	90072783	
718	Parszów	Grabowa	4m	asfalt	Uliczna LED	dowieszenie	1	28	M6	ŻN energetycz	10m	2m	na 6m	zostaje	0,2 m	10°	wymiana	pod linią	napowietrzna	AL.	rtęciowe	Trafo Parszów 7	90072783	
719	Parszów	Grabowa	4m	asfalt	Uliczna LED	dowieszenie	1	28	M6	ŻN energetycz	10m	2m	na 6m	zostaje	0,2 m	10°	wymiana	pod linią	napowietrzna	AL.	rtęciowe	Trafo Parszów 7	90072783	
720	Parszów	Rzeczna	4m	asfalt	Uliczna LED	wymiana	1	28	M6	ŻN energetycz	10m	2m	na 8m	zostaje	0,5 m	10°	wymiana	pod linią	napowietrzna	AL.	rtęciowe	Trafo Parszów 3	16941713	
721	Parszów	Rzeczna	4m	asfalt	Uliczna LED	wymiana	1	28	M6	ŻN energetycz	10m	2m	na 7m	zostaje	0,5 m	5°	wymiana	pod linią	napowietrzna	AL.	sodowe	Trafo Parszów 3	16941713	
722	Parszów	Rzeczna	4m	asfalt	Uliczna LED	wymiana	1	28	M6	ŻN energetycz	10m	4m	na 8m	zostaje	0,5 m	5°	wymiana	pod linią	napowietrzna	AL.	rtęciowe	Trafo Parszów 3	16941713	
723	Parszów	Rzeczna	4m	asfalt	Uliczna LED	wymiana	1	28	M6	ŻN energetycz	10m	4m	na 8m	zostaje	0,5 m	20°	wymiana	nad linią	napowietrzna	AL.	rtęciowe	Trafo Parszów 3	16941713	
724	Parszów	Rzeczna	4m	asfalt	Uliczna LED	wymiana	1	28	M6	wirowany	10m	1m	na 9m	zostaje	1m	10°	wymiana	nad linią	napowietrzna	AL.	rtęciowe	Trafo Parszów 3	16941713	
725	Parszów	Rzeczna	4m	asfalt	Uliczna LED	wymiana	1	28	M6	ŻN energetycz	10m	2m	na 8m	zostaje	0,5 m	20°	wymiana	pod linią	napowietrzna	AL.	rtęciowe	Trafo Parszów 3	16941713	
726	Parszów	Rzeczna	4m	asfalt	Uliczna LED	wymiana	1	28	M6	ŻN energetycz	10m	3m	na 8m	zostaje	0,5 m	10°	wymiana	nad linią	napowietrzna	AL.	rtęciowe	Trafo Parszów 3	16941713	
727	Parszów	Rzeczna	4m	asfalt	Uliczna LED	wymiana	1	28	M6	ŻN energetycz	10m	3m	na 8m	zostaje	0,5 m	10°	wymiana	nad linią	napowietrzna	AL.	rtęciowe	Trafo Parszów 3	16941713	
728	Parszów	Rzeczna	4m	asfalt	Uliczna LED	wymiana	1	28	M6	ŻN energetycz	10m	3m	na 8m	zostaje	0,5 m	10°	wymiana	nad linią	napowietrzna	AL.	rtęciowe	Trafo Parszów 3	16941713	
731	Parszów	Górna	5m	asfalt	Uliczna LED	wymiana	1	28	M5	ŻN energetycz	10m	3m	na 7m	zostaje	0,2 m	20°	wymiana	pod linią	napowietrzna	AL.	sodowe	Trafo Parszów 11	14698988	
732	Parszów	Górna	5m	asfalt	Uliczna LED	wymiana	1	28	M5	ŻN energetycz	10m	2m	na 7m	zostaje	0,2 m	10°	wymiana	pod linią	napowietrzna	AL.	rtęciowe	Trafo Parszów 11	14698988	
733	Parszów	Górna	5m	asfalt	Uliczna LED	wymiana	1	28	M5	ŻN energetycz	10m	1,5m	na 7m	zostaje	0,2 m	20°	wymiana	pod linią	napowietrzna	AL.	sodowe	Trafo Parszów 11	14698988	
734	Parszów	Górna	5m	asfalt	Uliczna LED	wymiana	1	28	M5	ŻN energetycz	10m	1,5m	na 7m	zostaje	0,2 m	10°	wymiana	pod linią	napowietrzna	AL.	rtęciowe	Trafo Parszów 11	14698988	
735	Parszów	Górna	5m	asfalt	Uliczna LED	wymiana	1	28	M5	ŻN energetycz	10m	1,5m	na 7m	zostaje	0,2 m	20°	wymiana	pod linią	napowietrzna	AL.	sodowe	Trafo Parszów 11	14698988	
736	Parszów	Górna	5m	asfalt	Uliczna LED	wymiana	1	28	M5	ŻN energetycz	10m	1,5m	na 7m	zostaje	0,2 m	10°	wymiana	pod linią	napowietrzna	AL.	rtęciowe	Trafo Parszów 11	14698988	
737	Parszów	Górna	5m	asfalt	Uliczna LED	wymiana	1	28	M5	wirowany	10m	1,5m	na 6m	zostaje	0,2 m	20°	wymiana	pod linią	napowietrzna	AL.	sodowe	Trafo Parszów 11	14698988	

L.p.	MIEJSCOWOŚĆ	ULICA	SZEROKOŚĆ DROGI	NAWIERZCHNIA	TYP OPRAWY	OCENA OPRAWY	LICZBA OPRAW	MOC ŹRÓDŁA [W]	KLASA OŚWIETLENIOWA	TYP SŁUPA	WYS. SŁUPA	Nawis	WYS. WYSIĘGNIKA	OCENA SŁUPA	DŁUGOŚĆ WYSIĘGNIKA	KĄT NACH.	STATUS WYSIĘGN.	MOCOWANIE OPRAWY	TYP SIECI	TYP LINII	ŹRÓDŁO ŚWIATŁA	ZASILANIE	NR LICZNIKA	UWAGI
738	Parszów	Górna	5m	asfalt	Uliczna LED	wymiana	1	28	M5	wirowany	10m	1m	na 8m	zostaje	0,2 m	10°	wymiana	nad linią	napowietrzna	AL.	rtęciowe	Trafo Parszów 11	14698988	
739	Parszów	Górna	5m	asfalt	Uliczna LED	wymiana	1	28	M5	ŻN energetycz	10m	1m	na 7m	zostaje	0,2 m	10°	wymiana	pod linią	napowietrzna	AL.	sodowe	Trafo Parszów 11	14698988	
740	Parszów	Górna	5m	asfalt	Uliczna LED	wymiana	1	28	M5	ŻN energetycz	10m	1m	na 7m	zostaje	0,2 m	10°	wymiana	pod linią	napowietrzna	AL.	rtęciowe	Trafo Parszów 11	14698988	
741	Parszów	Kamieniczki	7m	asfalt	Uliczna LED	wymiana	1	49	M5	ŻN energetycz	10m	2m	na 7m	zostaje	0,2 m	20°	wymiana	pod linią	napowietrzna	AL.	sodowe	Trafo Parszów 10	71911385	
742	Parszów	Kamieniczki	7m	asfalt	Uliczna LED	wymiana	1	49	M5	ŻN energetycz	10m	2m	na 7m	zostaje	0,2 m	20°	wymiana	pod linią	napowietrzna	AL.	rtęciowe	Trafo Parszów 10	71911385	
743	Parszów	Kamieniczki	7m	asfalt	Uliczna LED	wymiana	1	49	M5	ŻN energetycz	10m	2m	na 7m	zostaje	0,2 m	20°	wymiana	pod linią	napowietrzna	AL.	sodowe	Trafo Parszów 10	71911385	
744	Parszów	Kamieniczki	7m	asfalt	Uliczna LED	wymiana	1	49	M5	ŻN energetycz	10m	2m	na 7m	zostaje	0,2 m	20°	wymiana	pod linią	napowietrzna	AL.	sodowe	Trafo Parszów 10	71911385	
745	Parszów	Kamieniczki	7m	asfalt	Uliczna LED	wymiana	1	49	M5	ŻN energetycz	10m	2m	na 7m	zostaje	0,2 m	20°	wymiana	pod linią	napowietrzna	AL.	sodowe	Trafo Parszów 10	71911385	
746	Parszów	Kamieniczki	7m	asfalt	Uliczna LED	wymiana	1	49	M5	ŻN energetycz	10m	2m	na 7m	zostaje	0,2 m	20°	wymiana	pod linią	napowietrzna	AL.	sodowe	Trafo Parszów 10	71911385	
747	Parszów	Kamieniczki	7m	asfalt	Uliczna LED	wymiana	1	49	M5	ŻN energetycz	10m	2m	na 6m	zostaje	0,2 m	20°	wymiana	pod linią	napowietrzna	AL.	rtęciowe	Trafo Parszów 10	71911385	
748	Parszów	Kamieniczki	7m	asfalt	Uliczna LED	wymiana	1	49	M5	ŻN energetycz	10m	2m	na 7m	zostaje	0,2 m	20°	wymiana	pod linią	napowietrzna	AL.	sodowe	Trafo Parszów 10	71911385	
749	Parszów	Kamieniczki	7m	asfalt	Uliczna LED	wymiana	1	49	M5	ŻN energetycz	10m	3m	na 6m	zostaje	0,2 m	20°	wymiana	pod linią	napowietrzna	AL.	rtęciowe	Trafo Parszów 10	71911385	
750	Parszów	Kamieniczki	7m	asfalt	Uliczna LED	wymiana	1	49	M5	ŻN energetycz	10m	3m	na 8m	zostaje	0,2 m	20°	wymiana	pod linią	napowietrzna	AL.	sodowe	Trafo Parszów 10	71911385	
751	Parszów	Kamieniczki	7m	asfalt	Uliczna LED	wymiana	1	49	M5	ŻN energetycz	10m	3m	na 7m	zostaje	0,2 m	20°	wymiana	pod linią	napowietrzna	AL.	rtęciowe	Trafo Parszów 10	71911385	
752	Parszów	Kamieniczki	7m	asfalt	Uliczna LED	wymiana	1	49	M5	ŻN energetycz	10m	2m	na 7m	zostaje	0,2 m	20°	wymiana	pod linią	napowietrzna	AL.	sodowe	Trafo Parszów 10	71911385	
753	Parszów	Kamieniczki	7m	asfalt	Uliczna LED	wymiana	1	49	M5	ŻN energetycz	10m	2m	na 7m	zostaje	0,2 m	20°	wymiana	pod linią	napowietrzna	AL.	rtęciowe	Trafo Parszów 10	71911385	
754	Parszów	Kamieniczki	7m	asfalt	Uliczna LED	wymiana	1	49	M5	ŻN energetycz	10m	2m	na 7m	zostaje	0,2 m	20°	wymiana	pod linią	napowietrzna	AL.	sodowe	Trafo Parszów 10	71911385	
755	Parszów	Kamieniczki	7m	asfalt	Uliczna LED	wymiana	1	49	M5	ŻN energetycz	10m	2m	na 7m	zostaje	0,2 m	20°	wymiana	pod linią	napowietrzna	AL.	rtęciowe	Trafo Parszów 10	71911385	
756	Parszów	Kamieniczki	7m	asfalt	Uliczna LED	wymiana	1	49	M5	ŻN energetycz	10m	2m	na 7m	zostaje	0,2 m	20°	wymiana	pod linią	napowietrzna	AL.	sodowe	Trafo Parszów 10	71911385	
757	Parszów	Kamieniczki	7m	asfalt	Uliczna LED	wymiana	1	49	M5	ŻN energetycz	10m	2m	na 7m	zostaje	0,2 m	20°	wymiana	pod linią	napowietrzna	AL.	rtęciowe	Trafo Parszów 10	71911385	
758	Parszów	Kamieniczki	7m	asfalt	Uliczna LED	wymiana	1	49	M5	ŻN energetycz	10m	2m	na 7m	zostaje	0,2 m	20°	wymiana	pod linią	napowietrzna	AL.	rtęciowe	Trafo Parszów 10	71911385	
759	Parszów	Kamieniczki	7m	asfalt	Uliczna LED	wymiana	1	49	M5	ŻN energetycz	10m	3m	na 8m	zostaje	0,2 m	20°	wymiana	pod linią	napowietrzna	AL.	rtęciowe	Trafo Parszów 10	71911385	
760	Parszów	Kamieniczki	7m	asfalt	Uliczna LED	wymiana	1	49	M5	ŻN energetycz	10m	5m	na 7m	zostaje	0,2 m	20°	wymiana	pod linią	napowietrzna	AL.	sodowe	Trafo Parszów 10	71911385	
761	Parszów	Kamieniczki	7m	asfalt	Uliczna LED	wymiana	1	49	M5	ŻN energetycz	10m	2m	na 7m	zostaje	0,2 m	20°	wymiana	pod linią	napowietrzna	AL.	rtęciowe	Trafo Parszów 10	71911385	
762	Parszów	Kamieniczki	7m	asfalt	Uliczna LED	wymiana	1	49	M5	ŻN energetycz	10m	2m	na 7m	zostaje	0,2 m	20°	wymiana	pod linią	napowietrzna	AL.	sodowe	Trafo Parszów 10	71911385	
763	Parszów	Kamieniczki	7m	asfalt	Uliczna LED	wymiana	1	49	M5	ŻN energetycz	10m	3m	na 7m	zostaje	0,2 m	20°	wymiana	pod linią	napowietrzna	AL.	rtęciowe	Trafo Parszów 10	71911385	
764	Parszów	Kamieniczki	7m	asfalt	Uliczna LED	wymiana	1	49	M5	ŻN energetycz	10m	5m	na 7m	zostaje	0,2 m	20°	wymiana	pod linią	napowietrzna	AL.	sodowe	Trafo Parszów 10	71911385	
765	Parszów	Kamieniczki	7m	asfalt	Uliczna LED	wymiana	1	49	M5	ŻN energetycz	10m	5m	na 7m	zostaje	0,2 m	20°	wymiana	pod linią	napowietrzna	AL.	rtęciowe	Trafo Parszów 10	71911385	
766	Parszów	Młyńska	4m	gruntowa	Uliczna LED	wymiana	1	28	P4	ŻN energetycz	10m	1m	na 7m	zostaje	0,5 m	20°	wymiana	pod linią	napowietrzna	AL.	sodowe	Trafo Parszów 5	21950288	
767	Parszów	Młyńska	4m	gruntowa	Uliczna LED	wymiana	1	28	P4	ŻN energetycz	10m	1m	na 7m	zostaje	0,5 m	20°	wymiana	pod linią	napowietrzna	AL.	sodowe	Trafo Parszów 5	21950288	
768	Parszów	Rzeczna 2	4m	gruntowa	Uliczna LED	wymiana	1	28	P4	ŻN energetycz	10m	3m	na 7m	zostaje	0,2 m	20°	wymiana	pod linią	napowietrzna	AsXSn	rtęciowe	Trafo Parszów 10	71911385	
769	Parszów	Rzeczna 2	4m	gruntowa	Uliczna LED	wymiana	1	28	P4	ŻN energetycz	10m	3m	na 7m	zostaje	0,2 m	20°	wymiana	pod linią	napowietrzna	AsXSn	rtęciowe	Trafo Parszów 10	71911385	
770	Parszów	Rzeczna 2	4m	gruntowa	Uliczna LED	wymiana	1	28	P4	ŻN energetycz	10m	3m	na 7m	zostaje	0,2 m	20°	wymiana	nad linią	napowietrzna	AsXSn	sodowe	Trafo Parszów 10	71911385	
771	Parszów	Szkolna	5m	asfalt	Uliczna LED	wymiana	1	28	M5	ŻN energetycz	10m	3m	na 9m	zostaje	1,5m	5°	zostaje	nad linią	napowietrzna	AL.	rtęciowe	Trafo Szkoła	90214969	
772	Parszów	Szkolna	5m	asfalt	Uliczna LED	wymiana	1	28	M5	ŻN energetycz	10m	3m	na 9m	zostaje	1,5m	5°	zostaje	nad linią	napowietrzna	AL.	rtęciowe	Trafo Szkoła	90214969	
773	Parszów	Szkolna	5m	asfalt	Uliczna LED	wymiana	1	28	M5	ŻN energetycz	10m	3m	na 9m	zostaje	1,5m	5°	zostaje	nad linią	napowietrzna	AL.	rtęciowe	Trafo Szkoła	90214969	
774	Parszów	Szkolna	5m	asfalt	Uliczna LED	wymiana	1	28	M5	ŻN energetycz	10m	3m	na 9m	zostaje	1,5m	5°	zostaje	nad linią	napowietrzna	AL.	rtęciowe	Trafo Szkoła	90214969	
775	Parszów	Szkolna	5m	asfalt	Uliczna LED	wymiana	1	28	M5	ŻN energetycz	10m	3m	na 9m	zostaje	1,5m	5°	zostaje	nad linią	napowietrzna	AL.	rtęciowe	Trafo Szkoła	90214969	
776	Parszów	Szkolna	5m	asfalt	Uliczna LED	wymiana	1	28	M5	ŻN energetycz	10m	3m	na 9m	zostaje	1,5m	5°	zostaje	nad linią	napowietrzna	AL.	rtęciowe	Trafo Szkoła	90214969	
777	Parszów	Szkolna	5m	asfalt	Uliczna LED	wymiana	1	28	M5	ŻN energetycz	10m	3m	na 9m	zostaje	1,5m	5°	zostaje	nad linią	napowietrzna	AL.	rtęciowe	Trafo Szkoła	90214969	
778	Parszów	Szkolna	5m	asfalt	Uliczna LED	wymiana	1	28	M5	ŻN energetycz	10m	4m	na 7m	zostaje	0,2 m	20°	zostaje	pod linią	napowietrzna	AL.	sodowe	Trafo Szkoła	90214969	
779	Parszów	Szkolna	5m	asfalt	Uliczna LED	wymiana	1	28	M5	ŻN energetycz	10m	2m	na 9m	zostaje	1,5m	5°	wymiana	nad linią	napowietrzna	AL.	rtęciowe	Trafo Parszów 6	23368578	
780	Parszów	Szkolna	5m	asfalt	Uliczna LED	wymiana	1	28	M5	ŻN energetycz	10m	2m	na 9m	zostaje	1,5m	5°	zostaje	nad linią	napowietrzna	AL.	rtęciowe	Trafo Parszów 6	23368578	
781	Parszów	Szkolna	5m	asfalt	Uliczna LED	wymiana	1	28	M5	ŻN energetycz	10m	2m	na 9m	zostaje	1,5m	5°	zostaje	nad linią	napowietrzna	AL.	rtęciowe	Trafo Parszów 6	23368578	
782	Parszów	Szkolna	5m	asfalt	Uliczna LED	wymiana	1	28	M5	ŻN energetycz	10m	2m	na 9m	zostaje	1,5m	5°	zostaje	nad linią	napowietrzna	AL.	rtęciowe	Trafo Parszów 6	23368578	
783	Parszów	Szkolna	5m	asfalt	Uliczna LED	wymiana	1	28	M5	ŻN energetycz	10m	2m	na 9m	zostaje	1,5m	5°	zostaje	nad linią	napowietrzna	AL.	rtęciowe	Trafo Parszów 6	23368578	
784	Parszów	Szkolna	5m	asfalt	Uliczna LED	wymiana	1	28	M5	ŻN energetycz	10m	2m	na 9m	zostaje	1,5m	5°	zostaje	nad linią	napowietrzna	AL.	rtęciowe	Trafo Parszów 6	23368578	
785	Parszów	Szkolna	5m	asfalt	Uliczna LED	wymiana	1	28	M5	ŻN energetycz	10m	2m	na 9m	zostaje	1,5m	5°	zostaje	nad linią	napowietrzna	AL.	rtęciowe	Trafo Parszów 6	23368578	
786	Parszów	Szkolna	5m	asfalt	Uliczna LED	wymiana	1	28	M5	ŻN energetycz	10m	2m	na 9m	zostaje	1,5m	5°	zostaje	nad linią	napowietrzna	AL.	rtęciowe	Trafo Parszów 6	23368578	
787	Parszów	Szkolna	5m	asfalt	Uliczna LED	wymiana	1	28	M5	ŻN energetycz	10m	2m	na 9m	zostaje	0,2 m	10°	wymiana	pod linią	napowietrzna	AL.	sodowe	Trafo Parszów 6	23368578	
788	Parszów	Szkolna	5m	asfalt	Uliczna LED	wymiana	1	28	M5	ŻN energetycz	10m	2m	na 9m	zostaje	1,5m	5°	zostaje	nad linią	napowietrzna	AL.	rtęciowe	Trafo Parszów 6	23368578	
789	Parszów	Szkolna	5m	asfalt	Uliczna LED	wymiana	1	28	M5	ŻN energetycz	10m	2m	na 9m	zostaje	0,5 m	10°	zostaje	nad linią	napowietrzna	AL.	rtęciowe	Trafo Parszów 6	23368578	
790	Parszów	Szkolna	5m	asfalt	Uliczna LED	wymiana	1	28	M5	ŻN energetycz	10m	2m	na 9m	zostaje	1,5m	5°	zostaje	nad linią	napowietrzna	AL.	rtęciowe	Trafo Parszów 6	23368578	
791	Parszów	Szkolna	5m	asfalt	Uliczna LED	wymiana	1	28	M5	ŻN energetycz	10m	2m	na 9m	zostaje	0,2 m	5°	zostaje	nad linią	napowietrzna	AL.	rtęciowe	Trafo Parszów 6	23368578	
792	Parszów	Szkolna	5m	asfalt	Uliczna LED	wymiana	1	28	M5	ŻN energetycz	10m	2m	na 9m	zostaje	1,5m	5°	zostaje	nad linią	napowietrzna	AL.	rtęciowe	Trafo Parszów 6	23368578	
793	Parszów	Szkolna	5m	asfalt	Uliczna LED	dowieszenie	1	28	M5	ŻN energetycz	10m	2m	na 9m	zostaje	1,5m	5°	zostaje	nad linią	napowietrzna	AL.	rtęciowe	Trafo Parszów 6	23368578	
794	Parszów	Szkolna	5m	asfalt	Uliczna LED	dowieszenie	1	28	M5	ŻN energetycz	10m	2m	na 9m	zostaje	1,5m	5°	zostaje	nad linią	napowietrzna	AL.	rtęciowe	Trafo Parszów 6	23368578	
795	Parszów	Szkolna	5m	asfalt	Uliczna LED	dowieszenie	1	28	M5	ŻN energetycz	10m	2m	na 9m	zostaje	1,5m	5°	zostaje	nad linią	napowietrzna	AL.	rtęciowe	Trafo Parszów 6	23368578	
796	Parszów	Szkolna	5m	asfalt	Uliczna LED	dowieszenie	1	28	M5	ŻN energetycz	10m	2m	na 9m	zostaje	1,5m	5°	zostaje	nad linią	napowietrzna	AL.	rtęciowe	Trafo Parszów 6	23368578	
797	Parszów	Szkolna	5m	asfalt	Uliczna LED	dowieszenie	1	28	M5	ŻN energetycz	10m	2m	na 9m	zostaje	1,5m	5°	zostaje	nad linią	napowietrzna	AL.	rtęciowe	Trafo Parszów 6	23368578	
798	Parszów	Szkolna	5m	asfalt	Uliczna LED	dowieszenie	1	28	M5	ŻN energetycz	10m	2m	na 9m	zostaje	1,5m	5°	zostaje	nad linią	napowietrzna	AL.	rtęciowe	Trafo Parszów 6	23368578	
799	Parszów	Szkolna	5m	asfalt	Uliczna LED	dowieszenie	1	28	M5	ŻN energetycz	10m	2m	na 9m	zostaje	1,5m	5°	zostaje	nad linią	napowietrzna	AL.	rtęciowe	Trafo Parszów 6	23368578	
800	Parszów	Szkolna	5m	asfalt	Uliczna LED	dowieszenie	1	28	M5	ŻN energetycz	10m	2m	na 9m	zostaje	1,5m	5°	zostaje	nad linią	napowietrzna	AL.	rtęciowe	Trafo Parszów 6	23368578	
801	Parszów	Szkolna	5m	asfalt	Uliczna LED	dowieszenie	1	28	M5	ŻN energetycz	10m	2m	na 9m	zostaje	1,5m	5°	zostaje	nad linią	napowietrzna	AL.	rtęciowe	Trafo Parszów 6	23368578	
802	Parszów	Szkolna	5m	asfalt	Uliczna LED	dowieszenie	1	28	M5	ŻN energetycz	10m	2m	na 9m	zostaje	1,5m	5°	zostaje	nad linią	napowietrzna	AL.	rtęciowe	Trafo Parszów 6	23368578	
803	Parszów	Staszica	7m	asfalt	Uliczna LED	wymiana	1	69	M4	wirowany	10m	2m	na 9m	zostaje	0,5 m	10°	wymiana	nad linią	napowietrzna	AL.	sodowe	Trafo Parszów 3	16941713	
804	Parszów	Staszica	7m	asfalt	Uliczna LED	wymiana	1	69	M4	wirowany	10m	2m	na 9m	zostaje	0,5 m	10°	wymiana	nad linią	napowietrzna	AL.	rtęciowe	Trafo Parszów 3	16941713	

L.p.	MIEJSCOWOŚĆ	ULICA	SZEROKOŚĆ DROGI	NAWIERZCHNIA	TYP OPRAWY	OCENA OPRAWY	LICZBA OPRAW	MOC ŹRÓDŁA [W]	KLASA OŚWIETLENIOWA	TYP SŁUPA	WYS. SŁUPA	Nawis	WYS. WYSIĘGNIKA	OCENA SŁUPA	DŁUGOŚĆ WYSIĘGNIKA	KĄT NACH.	STATUS WYSIĘGN.	MOCOWANIE OPRAWY	TYP SIECI	TYP LINII	ŹRÓDŁO ŚWIATŁA	ZASILANIE	NR LICZNIKA	UWAGI
805	Parszów	Staszica	7m	asfalt	Uliczna LED	wymiana	1	69	M4	wirowany	10m	2m	na 9m	zostaje	0,5 m	10°	wymiana	nad linią	napowietrzna	AL.	sodowe	Trafo Parszów 3	16941713	
806	Parszów	Staszica	7m	asfalt	Uliczna LED	wymiana	1	69	M4	wirowany	10m	2m	na 9m	zostaje	0,5 m	10°	wymiana	nad linią	napowietrzna	AL.	ledowe	Trafo Parszów 3	16941713	
807	Parszów	Staszica	7m	asfalt	Uliczna LED	wymiana	1	69	M4	wirowany	10m	2m	na 9m	zostaje	0,5 m	10°	wymiana	nad linią	napowietrzna	AL.	ledowe	Trafo Parszów 3	16941713	
808	Parszów	Staszica	7m	asfalt	Uliczna LED	wymiana	1	69	M4	wirowany	10m	2m	na 9m	zostaje	0,5 m	10°	wymiana	nad linią	napowietrzna	AL.	ledowe	Trafo Parszów 3	16941713	
809	Parszów	Staszica	7m	asfalt	Uliczna LED	wymiana	1	69	M4	ŻN energetycz	10m	5m	na 7m	zostaje	0,2 m	5°	wymiana	pod linią	napowietrzna	AL.	rtęciowe	Trafo Parszów 3	16941713	
810	Parszów	Staszica	7m	asfalt	Uliczna LED	wymiana	1	69	M4	ŻN energetycz	10m	5m	na 7m	zostaje	0,2 m	30°	wymiana	pod linią	napowietrzna	AL.	sodowe	Trafo Parszów 3	16941713	
811	Parszów	Staszica	7m	asfalt	Uliczna LED	wymiana	1	69	M4	ŻN energetycz	10m	5m	na 7m	zostaje	0,2 m	30°	wymiana	pod linią	napowietrzna	AL.	rtęciowe	Trafo Parszów 3	16941713	
812	Parszów	Staszica	7m	asfalt	Uliczna LED	wymiana	1	69	M4	wirowany	10m	5m	na 7m	zostaje	0,2 m	30°	wymiana	pod linią	napowietrzna	AL.	sodowe	Trafo Parszów 3	16941713	
813	Parszów	Staszica	7m	asfalt	Uliczna LED	wymiana	1	69	M4	ŻN energetycz	10m	5m	na 7m	zostaje	0,2 m	20°	wymiana	pod linią	napowietrzna	AL.	rtęciowe	Trafo Parszów 3	16941713	
814	Parszów	Staszica	7m	asfalt	Uliczna LED	wymiana	1	69	M4	ŻN energetycz	10m	5m	na 7m	zostaje	0,2 m	20°	wymiana	pod linią	napowietrzna	AL.	rtęciowe	Trafo Parszów 5	21950288	
815	Parszów	Staszica	7m	asfalt	Uliczna LED	wymiana	1	69	M4	ŻN energetycz	10m	5m	na 7m	zostaje	0,2 m	20°	wymiana	pod linią	napowietrzna	AL.	rtęciowe	Trafo Parszów 5	21950288	
816	Parszów	Staszica	7m	asfalt	Uliczna LED	wymiana	1	69	M4	ŻN energetycz	10m	5m	na 7m	zostaje	0,2 m	20°	wymiana	pod linią	napowietrzna	AL.	sodowe	Trafo Parszów 5	21950288	
817	Parszów	Staszica	7m	asfalt	Uliczna LED	wymiana	1	69	M4	ŻN energetycz	10m	5m	na 7m	zostaje	0,2 m	20°	wymiana	pod linią	napowietrzna	AL.	rtęciowe	Trafo Parszów 5	21950288	
818	Parszów	Staszica	7m	asfalt	Uliczna LED	wymiana	1	69	M4	ŻN energetycz	10m	5m	na 7m	zostaje	0,2 m	20°	wymiana	pod linią	napowietrzna	AL.	sodowe	Trafo Parszów 5	21950288	
819	Parszów	Staszica	7m	asfalt	Uliczna LED	wymiana	1	69	M4	ŻN energetycz	10m	5m	na 7m	zostaje	0,2 m	20°	wymiana	pod linią	napowietrzna	AL.	rtęciowe	Trafo Parszów 5	21950288	
820	Parszów	Staszica	7m	asfalt	Uliczna LED	wymiana	1	69	M4	ŻN energetycz	10m	5m	na 7m	zostaje	0,2 m	20°	wymiana	pod linią	napowietrzna	AL.	sodowe	Trafo Parszów 5	21950288	
821	Parszów	Staszica	7m	asfalt	Uliczna LED	wymiana	1	69	M4	ŻN energetycz	10m	5m	na 7m	zostaje	0,2 m	20°	wymiana	pod linią	napowietrzna	AL.	rtęciowe	Trafo Parszów 5	21950288	
822	Parszów	Staszica	7m	asfalt	Uliczna LED	wymiana	1	69	M4	ŻN energetycz	10m	5m	na 7m	zostaje	0,2 m	20°	wymiana	pod linią	napowietrzna	AL.	sodowe	Trafo Parszów 5	21950288	
823	Parszów	Staszica	7m	asfalt	Uliczna LED	wymiana	1	69	M4	ŻN energetycz	10m	5m	na 7m	zostaje	0,2 m	20°	wymiana	pod linią	napowietrzna	AL.	rtęciowe	Trafo Parszów 5	21950288	
824	Parszów	Staszica	7m	asfalt	Uliczna LED	wymiana	1	69	M4	ŻN energetycz	10m	5m	na 7m	zostaje	0,2 m	20°	wymiana	pod linią	napowietrzna	AL.	sodowe	Trafo Parszów 5	21950288	
825	Parszów	Staszica	7m	asfalt	Uliczna LED	wymiana	1	69	M4	ŻN energetycz	10m	5m	na 7m	zostaje	0,2 m	20°	wymiana	pod linią	napowietrzna	AL.	rtęciowe	Trafo Parszów 5	21950288	
826	Parszów	Staszica	7m	asfalt	Uliczna LED	wymiana	1	69	M4	ŻN energetycz	10m	5m	na 7m	zostaje	0,2 m	20°	wymiana	pod linią	napowietrzna	AL.	sodowe	Trafo Parszów 5	21950288	
827	Parszów	Staszica	7m	asfalt	Uliczna LED	wymiana	1	69	M4	ŻN energetycz	10m	5m	na 7m	zostaje	0,2 m	20°	wymiana	pod linią	napowietrzna	AL.	rtęciowe	Trafo Parszów 5	21950288	
828	Parszów	Staszica	7m	asfalt	Uliczna LED	wymiana	1	69	M4	ŻN energetycz	10m	5m	na 7m	zostaje	0,2 m	20°	wymiana	pod linią	napowietrzna	AL.	sodowe	Trafo Parszów 5	21950288	
829	Parszów	Staszica	7m	asfalt	Uliczna LED	wymiana	1	69	M4	ŻN energetycz	10m	5m	na 7m	zostaje	0,2 m	20°	wymiana	pod linią	napowietrzna	AL.	sodowe	Trafo Parszów 5	21950288	
830	Parszów	Staszica	7m	asfalt	Uliczna LED	wymiana	1	69	M4	ŻN energetycz	10m	4m	na 7m	zostaje	0,2 m	20°	wymiana	pod linią	napowietrzna	AL.	sodowe	Trafo Parszów 5	21950288	
831	Parszów	Staszica	7m	asfalt	Uliczna LED	wymiana	1	69	M4	ŻN energetycz	10m	4m	na 7m	zostaje	0,2 m	20°	wymiana	pod linią	napowietrzna	AL.	sodowe	Trafo Parszów 5	21950288	
832	Parszów	Staszica	7m	asfalt	Uliczna LED	wymiana	1	69	M4	ŻN energetycz	10m	4m	na 7m	zostaje	0,2 m	20°	wymiana	pod linią	napowietrzna	AL.	rtęciowe	Trafo Parszów 5	21950288	
833	Parszów	Staszica	7m	asfalt	Uliczna LED	wymiana	1	69	M4	ŻN energetycz	10m	4m	na 7m	zostaje	0,2 m	20°	wymiana	pod linią	napowietrzna	AL.	sodowe	Trafo Parszów 5	21950288	
834	Parszów	Staszica	7m	asfalt	Uliczna LED	wymiana	1	69	M4	ŻN energetycz	10m	4m	na 7m	zostaje	0,2 m	20°	wymiana	pod linią	napowietrzna	AL.	rtęciowe	Trafo Parszów 5	21950288	
835	Parszów	Staszica	7m	asfalt	Uliczna LED	wymiana	1	69	M4	ŻN energetycz	10m	4m	na 7m	zostaje	0,2 m	20°	wymiana	pod linią	napowietrzna	AL.	sodowe	Trafo Parszów 5	21950288	
836	Parszów	Staszica	7m	asfalt	Uliczna LED	wymiana	1	69	M4	ŻN energetycz	10m	4m	na 7m	zostaje	0,2 m	20°	wymiana	pod linią	napowietrzna	AL.	rtęciowe	Trafo Parszów 5	21950288	
837	Parszów	Staszica	7m	asfalt	Uliczna LED	wymiana	1	69	M4	ŻN energetycz	10m	4m	na 7m	zostaje	0,2 m	20°	wymiana	pod linią	napowietrzna	AL.	rtęciowe	Trafo Parszów 5	21950288	
838	Parszów	Staszica	7m	asfalt	Uliczna LED	wymiana	1	69	M4	ŻN energetycz	10m	4m	na 7m	zostaje	0,2 m	20°	wymiana	pod linią	napowietrzna	AL.	sodowe	Trafo Parszów 5	21950288	
839	Parszów	Staszica	7m	asfalt	Uliczna LED	wymiana	1	69	M4	ŻN energetycz	10m	4m	na 7m	zostaje	0,2 m	20°	wymiana	pod linią	napowietrzna	AL.	sodowe	Trafo Parszów 5	21950288	
840	Parszów	Staszica	7m	asfalt	Uliczna LED	wymiana	1	69	M4	ŻN energetycz	10m	4m	na 7m	zostaje	0,2 m	20°	wymiana	pod linią	napowietrzna	AL.	rtęciowe	Trafo Parszów 5	21950288	
841	Parszów	Staszica	7m	asfalt	Uliczna LED	wymiana	1	69	M4	ŻN energetycz	10m	4m	na 7m	zostaje	0,2 m	20°	wymiana	pod linią	napowietrzna	AL.	sodowe	Trafo Parszów 5	21950288	
842	Parszów	Staszica	7m	asfalt	Uliczna LED	wymiana	1	69	M4	ŻN energetycz	10m	4m	na 7m	zostaje	0,2 m	20°	wymiana	pod linią	napowietrzna	AL.	sodowe	Trafo Parszów 5	21950288	
843	Parszów	Staszica	7m	asfalt	Uliczna LED	wymiana	1	69	M4	ŻN energetycz	10m	3m	na 7m	zostaje	0,2 m	20°	wymiana	pod linią	napowietrzna	AL.	rtęciowe	Trafo Parszów 5	21950288	
844	Parszów	Staszica	7m	asfalt	Uliczna LED	wymiana	1	69	M4	ŻN energetycz	10m	3m	na 7m	zostaje	0,2 m	20°	wymiana	pod linią	napowietrzna	AL.	sodowe	Trafo Parszów 5	21950288	
845	Parszów	Staszica	7m	asfalt	Uliczna LED	wymiana	1	69	M4	ŻN energetycz	10m	3m	na 7m	zostaje	0,2 m	20°	wymiana	pod linią	napowietrzna	AL.	rtęciowe	Trafo Parszów 5	21950288	
846	Parszów	Staszica	7m	asfalt	Uliczna LED	wymiana	1	69	M4	ŻN energetycz	10m	3m	na 7m	zostaje	0,2 m	20°	wymiana	pod linią	napowietrzna	AL.	sodowe	Trafo Parszów 5	21950288	
847	Parszów	Staszica	7m	asfalt	Uliczna LED	wymiana	1	69	M4	ŻN energetycz	10m	3m	na 7m	zostaje	0,2 m	20°	wymiana	pod linią	napowietrzna	AL.	rtęciowe	Trafo Parszów 5	21950288	
848	Parszów	Staszica	7m	asfalt	Uliczna LED	wymiana	1	69	M4	ŻN energetycz	10m	3m	na 7m	zostaje	0,2 m	20°	wymiana	pod linią	napowietrzna	AL.	rtęciowe	Trafo Parszów 5	21950288	
849	Parszów	Staszica	7m	asfalt	Uliczna LED	wymiana	1	69	M4	ŻN energetycz	10m	3m	na 7m	zostaje	0,2 m	20°	wymiana	pod linią	napowietrzna	AL.	rtęciowe	Trafo Parszów 5	21950288	
850	Parszów	Staszica	7m	asfalt	Uliczna LED	wymiana	1	69	M4	ŻN energetycz	10m	3m	na 7m	zostaje	0,2 m	20°	wymiana	pod linią	napowietrzna	AL.	rtęciowe	Trafo Parszów 5	21950288	
851	Parszów	Złotoglin	7m	asfalt	Uliczna LED	wymiana	1	69	M4	ŻN energetycz	10m	4m	na 7m	zostaje	0,2 m	10°	wymiana	pod linią	napowietrzna	AL.	sodowe	Trafo Parszów 10	71911385	
852	Parszów	Złotoglin	7m	asfalt	Uliczna LED	wymiana	1	69	M4	ŻN energetycz	10m	5m	na 9m	zostaje	0,2 m	10°	wymiana	nad linią	napowietrzna	AL.	rtęciowe	Trafo Parszów 10	71911385	
853	Parszów	Złotoglin	7m	asfalt	Uliczna LED	wymiana	1	69	M4	ŻN energetycz	10m	5m	na 7m	zostaje	0,2 m	10°	wymiana	pod linią	napowietrzna	AL.	sodowe	Trafo Parszów 10	71911385	
856	Parszów	Złotoglin	7m	asfalt	Uliczna LED	wymiana	1	69	M4	ŻN energetycz	10m	5m	na 7m	zostaje	0,2 m	15°	wymiana	pod linią	napowietrzna	AL.	rtęciowe	Trafo Parszów 6	23368578	
857	Parszów	Złotoglin	7m	asfalt	Uliczna LED	wymiana	1	69	M4	ŻN energetycz	10m	5m	na 7m	zostaje	0,2 m	15°	wymiana	pod linią	napowietrzna	AL.	sodowe	Trafo Parszów 6	23368578	
858	Parszów	Złotoglin	7m	asfalt	Uliczna LED	wymiana	1	69	M4	ŻN energetycz	10m	5m	na 7m	zostaje	0,2 m	15°	wymiana	pod linią	napowietrzna	AL.	rtęciowe	Trafo Parszów 6	23368578	
859	Parszów	Złotoglin	7m	asfalt	Uliczna LED	wymiana	1	69	M4	ŻN energetycz	10m	4m	na 7m	zostaje	1m	15°	wymiana	pod linią	napowietrzna	AL.	sodowe	Trafo Parszów 6	23368578	
860	Parszów	Złotoglin	7m	asfalt	Uliczna LED	wymiana	1	69	M4	ŻN energetycz	10m	3m	na 7m	zostaje	1m	15°	wymiana	pod linią	napowietrzna	AL.	rtęciowe	Trafo Parszów 6	23368578	
861	Parszów	Złotoglin	7m	asfalt	Uliczna LED	wymiana	1	69	M4	ŻN energetycz	10m	4m	na 7m	zostaje	1m	15°	wymiana	pod linią	napowietrzna	AL.	sodowe	Trafo Parszów 6	23368578	
862	Parszów	Złotoglin	7m	asfalt	Uliczna LED	wymiana	1	69	M4	ŻN energetycz	10m	4m	na 7m	zostaje	1m	15°	wymiana	pod linią	napowietrzna	AL.	rtęciowe	Trafo Parszów 6	23368578	
863	Parszów	Złotoglin	7m	asfalt	Uliczna LED	wymiana	1	69	M4	ŻN energetycz	10m	4m	na 7m	zostaje	1m	15°	wymiana	pod linią	napowietrzna	AL.	sodowe	Trafo Parszów 6	23368578	
864	Parszów	Złotoglin	7m	asfalt	Uliczna LED	wymiana	1	69	M4	ŻN energetycz	10m	4m	na 7m	zostaje	1m	15°	wymiana	pod linią	napowietrzna	AL.	rtęciowe	Trafo Parszów 6	23368578	
865	Parszów	Złotoglin	7m	asfalt	Uliczna LED	wymiana	1	69	M4	ŻN energetycz	10m	4m	na 7m	zostaje	1m	15°	wymiana	pod linią	napowietrzna	AL.	sodowe	Trafo Parszów 6	23368578	
866	Parszów	Złotoglin	7m	asfalt	Uliczna LED	wymiana	1	69	M4	ŻN energetycz	10m	4m	na 7m	zostaje	1m	15°	wymiana	pod linią	napowietrzna	AL.	rtęciowe	Trafo Parszów 6	23368578	
867	Parszów	Złotoglin	7m	asfalt	Uliczna LED	wymiana	1	69	M4	ŻN energetycz	10m	4m	na 7m	zostaje	1m	15°	wymiana	pod linią	napowietrzna	AL.	sodowe	Trafo Parszów 6	23368578	
868	Parszów	Złotoglin	7m	asfalt	Uliczna LED	wymiana	1	69	M4	ŻN energetycz	10m	3m	na 7m	zostaje	1m	15°	wymiana	pod linią	napowietrzna	AL.	rtęciowe	Trafo Parszów 6	23368578	
869	Parszów	Złotoglin	7m	asfalt	Uliczna LED	wymiana	1	69	M4	ŻN energetycz	10m	3m	na 7m	zostaje	0,5 m	15°	wymiana	pod linią	napowietrzna	AL.	rtęciowe	Trafo Parszów 6	23368578	
870	Parszów	Złotoglin	7m	asfalt	Uliczna LED	wymiana	1	69	M4	ŻN energetycz	10m	3m	na 7m	zostaje	0,5 m	15°	wymiana	pod linią	napowietrzna	AL.	sodowe	Trafo Parszów 6	23368578	
871	Parszów	Złotoglin	7m	asfalt	Uliczna LED	wymiana	1	69	M4	ŻN energetycz	10m	3m	na 7m	zostaje	0,5 m	15°	wymiana	pod linią	napowietrzna	AL.	sodowe	Trafo Parszów 6	23368578	
872	Parszów	Złotoglin	7m	asfalt	Uliczna LED	wymiana	1	69	M4	ŻN energetycz	10m	3m	na 7m	zostaje	0,5 m	15°	wymiana	pod linią	napowietrzna	AL.	rtęciowe	Trafo Parszów 6	23368578	
873	Parszów	Złotoglin	7m	asfalt	Uliczna LED	wymiana	1	69	M4	ŻN energetycz	10m	3m	na 7m	zostaje	0,5 m	15°	wymiana	pod linią	napowietrzna	AL.	sodowe	Trafo Parszów 6	23368578	

L.p.	MIEJSCOWOŚĆ	ULICA	SZEROKOŚĆ DROGI	NAWIERZCHNIA	TYP OPRAWY	OCENA OPRAWY	LICZBA OPRAW	MOC ŹRÓDŁA [W]	KLASA OŚWIETLENIOWA	TYP SŁUPA	WYS. SŁUPA	Nawis	WYS. WYSIĘGNIKA	OCENA SŁUPA	DŁUGOŚĆ WYSIĘGNIKA	KĄT NACH.	STATUS WYSIĘGN.	MOCOWANIE OPRAWY	TYP SIECI	TYP LINII	ŹRÓDŁO ŚWIATŁA	ZASILANIE	NR LICZNIKA	UWAGI
874	Parszów	Złotoglin	7m	asfalt	Uliczna LED	wymiana	1	69	M4	ŻN energetycz	10m	3m	na 7m	zostaje	0,5 m	15°	wymiana	pod linią	napowietrzna	AL.	sodowe	Trafo Parszów 6	23368578	
875	Parszów	Złotoglin	7m	asfalt	Uliczna LED	wymiana	1	69	M4	ŻN energetycz	10m	3m	na 7m	zostaje	0,5 m	15°	wymiana	pod linią	napowietrzna	AL.	sodowe	Trafo Parszów 6	23368578	
876	Parszów	Złotoglin	7m	asfalt	Uliczna LED	wymiana	1	69	M4	ŻN energetycz	10m	3m	na 7m	zostaje	0,5 m	15°	wymiana	pod linią	napowietrzna	AL.	rtęciowe	Trafo Parszów 6	23368578	
877	Parszów	Złotoglin	7m	asfalt	Uliczna LED	wymiana	1	69	M4	ŻN energetycz	10m	4m	na 7m	zostaje	0,5 m	15°	wymiana	pod linią	napowietrzna	AL.	sodowe	Trafo Parszów 6	23368578	
878	Parszów	Złotoglin	7m	asfalt	Uliczna LED	wymiana	1	69	M4	ŻN energetycz	10m	6m	na 7m	zostaje	0,5 m	15°	wymiana	pod linią	napowietrzna	AL.	rtęciowe	Trafo Parszów 6	23368578	
879	Parszów	Złotoglin	7m	asfalt	Uliczna LED	wymiana	1	69	M4	ŻN energetycz	10m	4m	na 7m	zostaje	0,5 m	15°	wymiana	pod linią	napowietrzna	AL.	sodowe	Trafo Parszów 6	23368578	
880	Parszów	Złotoglin	7m	asfalt	Uliczna LED	wymiana	1	69	M4	ŻN energetycz	10m	4m	na 7m	zostaje	0,5 m	15°	wymiana	pod linią	napowietrzna	AL.	rtęciowe	Trafo Parszów 6	23368578	
881	Parszów	Złotoglin	7m	asfalt	Uliczna LED	wymiana	1	69	M4	ŻN energetycz	10m	3m	na 7m	zostaje	0,5 m	15°	wymiana	pod linią	napowietrzna	AL.	sodowe	Trafo Parszów 6	23368578	
882	Parszów	Złotoglin	7m	asfalt	Uliczna LED	wymiana	1	69	M4	ŻN energetycz	10m	3m	na 7m	zostaje	0,5 m	15°	wymiana	pod linią	napowietrzna	AL.	rtęciowe	Trafo Parszów 6	23368578	
883	Parszów	Złotoglin	7m	asfalt	Uliczna LED	wymiana	1	69	M4	ŻN energetycz	10m	3m	na 7m	zostaje	0,5 m	15°	wymiana	pod linią	napowietrzna	AL.	sodowe	Trafo Parszów 6	23368578	
884	Parszów	Złotoglin	7m	asfalt	Uliczna LED	wymiana	1	69	M4	ŻN energetycz	10m	3m	na 7m	zostaje	1m	20°	wymiana	pod linią	napowietrzna	AL.	rtęciowe	Trafo Parszów 6	23368578	
885	Parszów	Złotoglin	7m	asfalt	Uliczna LED	wymiana	1	69	M4	ŻN energetycz	10m	3m	na 7m	zostaje	0,5 m	20°	wymiana	pod linią	napowietrzna	AL.	sodowe	Trafo Parszów 6	23368578	
886	Parszów	Złotoglin	7m	asfalt	Uliczna LED	wymiana	1	69	M4	ŻN energetycz	10m	3m	na 7m	zostaje	0,5 m	20°	wymiana	pod linią	napowietrzna	AL.	rtęciowe	Trafo Parszów 6	23368578	
887	Parszów	Złotoglin	7m	asfalt	Uliczna LED	wymiana	1	69	M4	ŻN energetycz	10m	3m	na 7m	zostaje	0,2 m	20°	wymiana	pod linią	napowietrzna	AL.	sodowe	Trafo Parszów 6	23368578	
888	Parszów	Złotoglin	7m	asfalt	Uliczna LED	wymiana	1	69	M4	ŻN energetycz	10m	3m	na 7m	zostaje	0,2 m	20°	wymiana	pod linią	napowietrzna	AL.	rtęciowe	Trafo Parszów 6	23368578	
889	Parszów	Złotoglin	7m	asfalt	Uliczna LED	wymiana	1	69	M4	ŻN energetycz	10m	3m	na 7m	zostaje	0,2 m	20°	wymiana	pod linią	napowietrzna	AL.	sodowe	Trafo Parszów 6	23368578	
890	Parszów	Złotoglin	7m	asfalt	Uliczna LED	wymiana	1	69	M4	ŻN energetycz	10m	3m	na 7m	zostaje	0,2 m	20°	wymiana	pod linią	napowietrzna	AL.	rtęciowe	Trafo Parszów 7	90072783	
891	Parszów	Złotoglin	7m	asfalt	Uliczna LED	wymiana	1	69	M4	ŻN energetycz	10m	3m	na 7m	zostaje	0,2 m	20°	wymiana	pod linią	napowietrzna	AL.	sodowe	Trafo Parszów 7	3017992	
892	Parszów	Złotoglin	7m	asfalt	Uliczna LED	wymiana	1	69	M4	ŻN energetycz	10m	3m	na 7m	zostaje	0,2 m	20°	wymiana	pod linią	napowietrzna	AL.	rtęciowe	Trafo Parszów 7	3017992	
893	Parszów	Złotoglin	7m	asfalt	Uliczna LED	wymiana	1	69	M4	ŻN energetycz	10m	3m	na 7m	zostaje	0,2 m	20°	wymiana	pod linią	napowietrzna	AL.	sodowe	Trafo Parszów 7	3017992	
894	Parszów	Złotoglin	7m	asfalt	Uliczna LED	wymiana	1	69	M4	ŻN energetycz	10m	3m	na 7m	zostaje	0,5 m	20°	wymiana	pod linią	napowietrzna	AL.	rtęciowe	Trafo Parszów 7	3017992	
895	Parszów	Złotoglin	7m	asfalt	Uliczna LED	wymiana	1	69	M4	ŻN energetycz	10m	3m	na 7m	zostaje	0,5 m	20°	wymiana	pod linią	napowietrzna	AL.	sodowe	Trafo Parszów 7	3017992	
896	Parszów	Złotoglin	7m	asfalt	Uliczna LED	wymiana	1	69	M4	ŻN energetycz	10m	3m	na 7m	zostaje	0,5 m	20°	wymiana	pod linią	napowietrzna	AL.	rtęciowe	Trafo Parszów 7	3017992	
897	Parszów	Złotoglin	7m	asfalt	Uliczna LED	wymiana	1	69	M4	ŻN energetycz	10m	3m	na 7m	zostaje	0,5 m	20°	wymiana	pod linią	napowietrzna	AL.	sodowe	Trafo Parszów 7	3017992	
898	Parszów	Złotoglin	7m	asfalt	Uliczna LED	wymiana	1	69	M4	ŻN energetycz	10m	3m	na 7m	zostaje	0,5 m	20°	wymiana	pod linią	napowietrzna	AL.	rtęciowe	Trafo Parszów 7	3017992	
899	Parszów	Złotoglin	7m	asfalt	Uliczna LED	wymiana	1	69	M4	ŻN energetycz	10m	3m	na 7m	zostaje	0,5 m	20°	wymiana	pod linią	napowietrzna	AL.	sodowe	Trafo Parszów 7	3017992	
900	Parszów	Złotoglin	7m	asfalt	Uliczna LED	wymiana	1	69	M4	ŻN energetycz	10m	3m	na 7m	zostaje	0,5 m	20°	wymiana	pod linią	napowietrzna	AL.	sodowe	Trafo Parszów 7	3017992	
901	Parszów	Złotoglin	7m	asfalt	Uliczna LED	wymiana	1	69	M4	ŻN energetycz	10m	3m	na 7m	zostaje	0,5 m	20°	wymiana	pod linią	napowietrzna	AL.	rtęciowe	Trafo Parszów 7	3017992	
902	Parszów	Złotoglin	7m	asfalt	Uliczna LED	wymiana	1	69	M4	ŻN energetycz	10m	5m	na 7m	zostaje	0,5 m	20°	wymiana	pod linią	napowietrzna	AL.	sodowe	Trafo Parszów 7	3017992	
903	Parszów	Złotoglin	7m	asfalt	Uliczna LED	wymiana	1	69	M4	ŻN energetycz	10m	5m	na 7m	zostaje	0,5 m	20°	wymiana	pod linią	napowietrzna	AL.	rtęciowe	Trafo Parszów 7	3017992	
904	Parszów	Złotoglin	7m	asfalt	Uliczna LED	wymiana	1	69	M4	ŻN energetycz	10m	5m	na 7m	zostaje	0,5 m	20°	wymiana	pod linią	napowietrzna	AL.	sodowe	Trafo Parszów 7	3017992	
905	Parszów	Złotoglin	7m	asfalt	Uliczna LED	wymiana	1	69	M4	ŻN energetycz	10m	5m	na 7m	zostaje	0,5 m	20°	wymiana	pod linią	napowietrzna	AL.	sodowe	Trafo Parszów 7	3017992	
906	Parszów	Złotoglin	7m	asfalt	Uliczna LED	wymiana	1	69	M4	ŻN energetycz	10m	5m	na 7m	zostaje	0,5 m	20°	wymiana	pod linią	napowietrzna	AL.	rtęciowe	Trafo Parszów 7	3017992	
907	Parszów	Złotoglin	7m	asfalt	Uliczna LED	wymiana	1	69	M4	ŻN energetycz	10m	5m	na 7m	zostaje	1m	20°	wymiana	pod linią	napowietrzna	AL.	sodowe	Trafo Parszów 7	3017992	
908	Parszów	Złotoglin	7m	asfalt	Uliczna LED	wymiana	1	69	M4	ŻN energetycz	10m	5m	na 7m	zostaje	1m	20°	wymiana	pod linią	napowietrzna	AL.	rtęciowe	Trafo Parszów 7	3017992	
909	Parszów	Złotoglin	7m	asfalt	Uliczna LED	wymiana	1	69	M4	ŻN energetycz	10m	5m	na 7m	zostaje	1m	20°	wymiana	pod linią	napowietrzna	AL.	sodowe	Trafo Parszów 7	3017992	
910	Parszów	Złotoglin	7m	asfalt	Uliczna LED	wymiana	1	69	M4	ŻN energetycz	10m	5m	na 7m	zostaje	1m	20°	wymiana	pod linią	napowietrzna	AL.	rtęciowe	Trafo Parszów 7	3017992	
911	Parszów	Złotoglin	7m	asfalt	Uliczna LED	wymiana	1	69	M4	ŻN energetycz	10m	5m	na 7m	zostaje	1m	20°	wymiana	pod linią	napowietrzna	AL.	sodowe	Trafo Parszów 7	3017992	
912	Parszów	Złotoglin	7m	asfalt	Uliczna LED	wymiana	1	69	M4	ŻN energetycz	10m	5m	na 7m	zostaje	1m	20°	wymiana	pod linią	napowietrzna	AL.	rtęciowe	Trafo Parszów 7	3017992	
913	Parszów	Złotoglin	7m	asfalt	Uliczna LED	wymiana	1	69	M4	ŻN energetycz	10m	5m	na 7m	zostaje	1m	20°	wymiana	pod linią	napowietrzna	AL.	sodowe	Trafo Parszów 7	3017992	
914	Parszów	Złotoglin	7m	asfalt	Uliczna LED	wymiana	1	69	M4	ŻN energetycz	10m	5m	na 7m	zostaje	1m	20°	wymiana	pod linią	napowietrzna	AL.	rtęciowe	Trafo Parszów 7	3017992	
915	Parszów	Złotoglin	7m	asfalt	Uliczna LED	wymiana	1	69	M4	ŻN energetycz	10m	5m	na 7m	zostaje	1m	20°	wymiana	pod linią	napowietrzna	AL.	sodowe	Trafo Parszów 7	3017992	
916	Parszów	Złotoglin	7m	asfalt	Uliczna LED	wymiana	1	69	M4	ŻN energetycz	10m	5m	na 7m	zostaje	1m	20°	wymiana	pod linią	napowietrzna	AL.	rtęciowe	Trafo Parszów 7	3017992	
917	Parszów	Złotoglin	7m	asfalt	Uliczna LED	wymiana	1	69	M4	ŻN energetycz	10m	5m	na 7m	zostaje	1m	20°	wymiana	pod linią	napowietrzna	AL.	sodowe	Trafo Parszów 7	3017992	
918	Parszów	Złotoglin	7m	asfalt	Uliczna LED	wymiana	1	69	M4	ŻN energetycz	10m	5m	na 7m	zostaje	1m	20°	wymiana	pod linią	napowietrzna	AL.	rtęciowe	Trafo Parszów 7	3017992	
919	**Rataje**	**Las do Nowowiejskiej**	**6 m**	**asfalt**	Uliczna LED	**Wymiana**	**1**	**49**	**M5**	**OŻ**	**9 m**	**3 m**	**szczyt słu**	**Zostaje**	**1 m**	**15°**	**Zostaje**	**szczyt słupa**	**kablowa**	**YAKY**	**sodowe**	SON Rataje 3	90065206	
920	**Rataje**	**Las do Nowowiejskiej**	**6 m**	**asfalt**	Uliczna LED	**Wymiana**	**1**	**49**	**M5**	**OŻ**	**9 m**	**3 m**	**szczyt słu**	**Zostaje**	**1 m**	**15°**	**Zostaje**	**szczyt słupa**	**kablowa**	**YAKY**	**sodowe**	SON Rataje 3	90065206	
921	**Rataje**	**Las do Nowowiejskiej**	**6 m**	**asfalt**	Uliczna LED	**Wymiana**	**1**	**49**	**M5**	**OŻ**	**9 m**	**3 m**	**szczyt słu**	**Zostaje**	**1 m**	**15°**	**Zostaje**	**szczyt słupa**	**kablowa**	**YAKY**	**sodowe**	SON Rataje 3	90065206	
922	**Rataje**	**Las do Nowowiejskiej**	**6 m**	**asfalt**	Uliczna LED	**Wymiana**	**1**	**49**	**M5**	**OŻ**	**9 m**	**3 m**	**szczyt słu**	**Zostaje**	**2 m**	**15°**	**Zostaje**	**szczyt słupa**	**kablowa**	**YAKY**	**sodowe**	SON Rataje 3	90065206	
923	**Rataje**	**Las do Nowowiejskiej**	**6 m**	**asfalt**	Uliczna LED	**Wymiana**	**1**	**49**	**M5**	**OŻ**	**9 m**	**3 m**	**szczyt słu**	**Zostaje**	**3 m**	**15°**	**Zostaje**	**szczyt słupa**	**kablowa**	**YAKY**	**sodowe**	SON Rataje 3	90065206	
924	**Rataje**	**Las do Nowowiejskiej**	**6 m**	**asfalt**	Uliczna LED	**Wymiana**	**1**	**49**	**M5**	**OŻ**	**9 m**	**3 m**	**szczyt słu**	**Zostaje**	**3 m**	**15°**	**Zostaje**	**szczyt słupa**	**kablowa**	**YAKY**	**sodowe**	SON Rataje 3	90065206	
925	**Rataje**	**Las do Nowowiejskiej**	**6 m**	**asfalt**	Uliczna LED	**Wymiana**	**1**	**49**	**M5**	**OŻ**	**9 m**	**3 m**	**szczyt słu**	**Zostaje**	**3 m**	**15°**	**Zostaje**	**szczyt słupa**	**kablowa**	**YAKY**	**sodowe**	SON Rataje 3	90065206	
926	**Rataje**	**Las do Nowowiejskiej**	**6 m**	**asfalt**	Uliczna LED	**Wymiana**	**1**	**49**	**M5**	**OŻ**	**9 m**	**3 m**	**szczyt słu**	**Zostaje**	**1 m**	**15°**	**Zostaje**	**szczyt słupa**	**kablowa**	**YAKY**	**sodowe**	SON Rataje 3	90065206	
927	**Rataje**	**Las do Nowowiejskiej**	**6 m**	**asfalt**	Uliczna LED	**Wymiana**	**1**	**49**	**M5**	**OŻ**	**9 m**	**3 m**	**szczyt słu**	**Zostaje**	**1 m**	**15°**	**Zostaje**	**szczyt słupa**	**kablowa**	**YAKY**	**sodowe**	SON Rataje 3	90065206	
928	**Rataje**	**Las do Nowowiejskiej**	**6 m**	**asfalt**	Uliczna LED	**Wymiana**	**1**	**49**	**M5**	**OŻ**	**9 m**	**3 m**	**szczyt słu**	**Zostaje**	**1 m**	**15°**	**Zostaje**	**szczyt słupa**	**kablowa**	**YAKY**	**sodowe**	SON Rataje 3	90065206	
929	**Rataje**	**Las do Nowowiejskiej**	**6 m**	**asfalt**	Uliczna LED	**Wymiana**	**1**	**49**	**M5**	**OŻ**	**9 m**	**3 m**	**szczyt słu**	**Zostaje**	**1 m**	**15°**	**Zostaje**	**szczyt słupa**	**kablowa**	**YAKY**	**sodowe**	SON Rataje 3	90065206	
930	**Rataje**	**Las do Nowowiejskiej**	**6 m**	**asfalt**	Uliczna LED	**Wymiana**	**1**	**49**	**M5**	**OŻ**	**9 m**	**3 m**	**szczyt słu**	**Zostaje**	**2 m**	**15°**	**Zostaje**	**szczyt słupa**	**kablowa**	**YAKY**	**sodowe**	SON Rataje 3	90065206	
931	**Rataje**	**Las do Nowowiejskiej**	**6 m**	**asfalt**	Uliczna LED	**Wymiana**	**1**	**49**	**M5**	**OŻ**	**9 m**	**3 m**	**szczyt słu**	**Zostaje**	**2 m**	**15°**	**Zostaje**	**szczyt słupa**	**kablowa**	**YAKY**	**sodowe**	SON Rataje 3	90065206	
932	**Rataje**	**Las do Nowowiejskiej**	**6 m**	**asfalt**	Uliczna LED	**Wymiana**	**1**	**49**	**M5**	**OŻ**	**9 m**	**3 m**	**szczyt słu**	**Zostaje**	**2 m**	**15°**	**Zostaje**	**szczyt słupa**	**kablowa**	**YAKY**	**sodowe**	SON Rataje 3	90065206	
933	**Rataje**	**Las do Nowowiejskiej**	**6 m**	**asfalt**	Uliczna LED	**Wymiana**	**1**	**49**	**M5**	**OŻ**	**9 m**	**3 m**	**szczyt słu**	**Zostaje**	**2 m**	**15°**	**Zostaje**	**szczyt słupa**	**kablowa**	**YAKY**	**sodowe**	SON Rataje 3	90065206	
934	**Rataje**	**Las do Nowowiejskiej**	**6 m**	**asfalt**	Uliczna LED	**Wymiana**	**1**	**49**	**M5**	**OŻ**	**9 m**	**3 m**	**szczyt słu**	**Zostaje**	**2 m**	**15°**	**Zostaje**	**szczyt słupa**	**kablowa**	**YAKY**	**sodowe**	SON Rataje 3	90065206	
935	**Rataje**	**Las do Nowowiejskiej**	**6 m**	**asfalt**	Uliczna LED	**Wymiana**	**1**	**49**	**M5**	**OŻ**	**9 m**	**3 m**	**szczyt słu**	**Zostaje**	**3 m**	**15°**	**Zostaje**	**szczyt słupa**	**kablowa**	**YAKY**	**sodowe**	SON Rataje 3	90065206	
936	**Rataje**	**Nieparzyste nr 17-35 i 39-51**	**4 m**	**asfalt**	Uliczna LED	**Wymiana**	**1**	**28**	**M6**	**ŻN**	**10 m**	**5 m**	**na wys. 7**	**Zostaje**	**0,1 m**	**5°**	**wymiana**	**pod linią**	**napowietrzna**	**AL.**	**rtęciowe**	Rataje 2	90062460	
937	**Rataje**	**Nieparzyste nr 17-35 i 39-52**	**4 m**	**asfalt**	Uliczna LED	**Wymiana**	**1**	**28**	**M6**	**ŻN**	**10 m**	**7 m**	**na wys. 7**	**Zostaje**			**wymiana/zos**	**pod linią**	**napowietrzna**	**AL.**	**rtęciowe + l**	Rataje 2	90062460	
939	**Rataje**	**Nieparzyste nr 17-35 i 39-51**	**4 m**	**asfalt**	Uliczna LED	**Wymiana**	**1**	**28**	**M6**	**ŻN Aowy**	**10 m**	**4 m**	**na wys. 7**	**Zostaje**	**0,1 m**	**5°**	**wymiana**	**pod linią**	**napowietrzna**	**AL.**	**rtęciowe**	Rataje 2	90062460	
940	**Rataje**	**Nieparzyste nr 17-35 i 39-51**	**4 m**	**asfalt**	Uliczna LED	**Wymiana**	**1**	**28**	**M6**	**ŻN Aowy**	**10 m**	**3 m**	**na wys. 7**	**Zostaje**	**0,1 m**	**5°**	**wymiana**	**pod linią**	**napowietrzna**	**AL.**	**rtęciowe**	Rataje 2	90062460	
941	**Rataje**	**Nieparzyste nr 17-35 i 39-51**	**4 m**	**asfalt**	Uliczna LED	**Wymiana**	**1**	**28**	**M6**	**ŻN**	**10 m**	**5 m**	**na wys. 7**	**Zostaje**	**0,1 m**	**5°**	**wymiana**	**pod linią**	**napowietrzna**	**AL.**	**rtęciowe**	Rataje 2	90062460	

L.p.	MIEJSCOWOŚĆ	ULICA	SZEROKOŚĆ DROGI	NAWIERZCHNIA	TYP OPRAWY	OCENA OPRAWY	LICZBA OPRAW	MOC ŹRÓDŁA [W]	KLASA OŚWIETLENIOWA	TYP SŁUPA	WYS. SŁUPA	Nawis	WYS. WYSIĘGNIKA	OCENA SŁUPA	DŁUGOŚĆ WYSIĘGNIKA	KĄT NACH.	STATUS WYSIĘGN.	MOCOWANIE OPRAWY	TYP SIECI	TYP LINII	ŹRÓDŁO ŚWIATŁA	ZASILANIE	NR LICZNIKA	UWAGI
942	Rataje	Nieparzyste nr 17-35 i 39-51	4 m	asfalt	Uliczna LED	Wymiana	1	28	M6	ŻN	10 m	5 m	na wys. 7	Zostaje	0,1 m	5°	wymiana	pod linią	napowietrzna	AL.	rtęciowe	Rataje 2	90062460	
943	Rataje	Nieparzyste nr 17-35 i 39-51	4 m	asfalt	Uliczna LED	Wymiana	1	28	M6	ŻN	12 m	5 m	na wys. 9	Zostaje	0,1 m	5°	Zostaje	pod linią	napowietrzna	AL.	rtęciowe	Rataje 2	90062460	
944	Rataje	Nieparzyste nr 17-35 i 39-51	4 m	asfalt	Uliczna LED	Wymiana	1	28	M6	ŻN	12 m	5 m	na wys. 9	Zostaje	0,1 m	5°	Zostaje	pod linią	napowietrzna	AL.	rtęciowe	Rataje 2	90062460	
945	Rataje	Nieparzyste nr 17-35 i 39-51	4 m	asfalt	Uliczna LED	Wymiana	1	28	M6	ŻN	12 m	5 m	na wys. 9	Zostaje	0,1 m	5°	Zostaje	pod linią	napowietrzna	AL.	rtęciowe	Rataje 2	90062460	
946	Rataje	Nieparzyste nr 17-35 i 39-51	4 m	asfalt	Uliczna LED	Wymiana	1	28	M6	ŻN	12 m	1 m	na wys. 9	Zostaje	0,1 m	5°	Zostaje	pod linią	napowietrzna	AL.	rtęciowe	Rataje 2	90062460	
947	Rataje	Nieparzyste nr 17-35 i 39-51	4 m	asfalt	Uliczna LED	Wymiana	1	28	M6	ŻN	12 m	5 m	1 m	Zostaje	1 m	5°	Zostaje	nad linią	napowietrzna	AL.	rtęciowe	Rataje 2	90062460	
954	Rataje	Parzyste nr 104-70	5 m	asfalt	Uliczna LED	Wymiana	1	28	M6	ŻN	12 m	3 m	na wys. 9	Zostaje	0,3 m	5°	Zostaje	nad linią	napowietrzna	AL.	rtęciowe	Rataje 2	90062460	
955	Rataje	Parzyste nr 104-70	5 m	asfalt	Uliczna LED	Wymiana	1	28	M6	ŻN Aowy	12 m	3 m	na wys. 9	Zostaje	0,3 m	5°	Zostaje	pod linią	napowietrzna	AL.	rtęciowe	Rataje 2	90062460	
956	Rataje	Parzyste nr 104-70	5 m	asfalt	Uliczna LED	Wymiana	1	28	M6	ŻN Aowy	12 m	5 m	na wys. 9	Zostaje	0,3 m	5°	Zostaje	pod linią	napowietrzna	AL.	rtęciowe	Rataje 2	90062460	
957	Rataje	Parzyste nr 104-70	5 m	asfalt	Uliczna LED	Wymiana	1	28	M6	ŻN	12 m	3 m	na wys. 9	Zostaje	0,3 m	5°	Zostaje	pod linią	napowietrzna	AL.	rtęciowe	Rataje 2	90062460	
958	Rataje	Parzyste nr 104-70	5 m	asfalt	Uliczna LED	Wymiana	1	28	M6	ŻN	12 m	3 m	na wys. 9	Zostaje	0,1 m	5°	Zostaje	pod linią	napowietrzna	AL.	rtęciowe	Rataje 2	90062460	
959	Rataje	Parzyste nr 104-70	5 m	asfalt	Uliczna LED	Wymiana	1	28	M6	ŻN	12 m	3 m	na wys. 9	Zostaje	0,1 m	5°	Zostaje	pod linią	napowietrzna	AL.	rtęciowe	Rataje 2	90062460	
960	Rataje	Parzyste nr 104-70	5 m	asfalt	Uliczna LED	Wymiana	1	28	M6	ŻN	12 m	3 m	na wys. 9	Zostaje	0,1 m	10°	Zostaje	pod linią	napowietrzna	AL.	sodowe	Rataje 2	90062460	
961	Rataje	Parzyste nr 104-70	5 m	asfalt	Uliczna LED	Wymiana	1	28	M6	ŻN	12 m	3 m	na wys. 9	Zostaje	0,3 m	5°	Zostaje	pod linią	napowietrzna	AL.	rtęciowe	Rataje 2	90062460	
962	Rataje	Parzyste nr 104-70	5 m	asfalt	Uliczna LED	Wymiana	1	28	M6	ŻN	12 m	3 m	na wys. 9	Zostaje	0,1 m	15°	Zostaje	pod linią	napowietrzna	AL.	rtęciowe	Rataje 2	90062460	
963	Rataje	Parzyste nr 104-70	5 m	asfalt	Uliczna LED	Wymiana	1	28	M6	ŻN Aowy	10 m	5 m	na wys. 7	Zostaje	0,3 m	10°	wymiana	pod linią	napowietrzna	AL.	rtęciowe	Rataje 2	90062460	
964	Rataje	Parzyste nr 48-72	3 m	grunt	Uliczna LED	Wymiana	1	28	M6	Wirowy	9 m	1,5 m	1 m	Zostaje	2 m	5°	Zostaje	nad linią	kablowa	YAKY	sodowe	Rataje 1	14938152	
965	Rataje	Parzyste nr 48-72	3 m	grunt	Uliczna LED	Wymiana	1	28	M6	Wirowy	9 m	2 m	1 m	Zostaje	2 m	5°	Zostaje	nad linią	kablowa	YAKY	sodowe	Rataje 1	14938152	
966	Rataje	Parzyste nr 48-72	3 m	grunt	Uliczna LED	Wymiana	1	28	M6	Wirowy	9 m	2 m	1 m	Zostaje	2 m	5°	Zostaje	nad linią	kablowa	YAKY	sodowe	Rataje 1	14938152	
967	Rataje	Parzyste nr 48-72	3 m	grunt	Uliczna LED	Wymiana	1	28	M6	Wirowy	9 m	2 m	1 m	Zostaje	2 m	5°	Zostaje	nad linią	kablowa	YAKY	sodowe	Rataje 1	14938152	
968	Rataje	Parzyste nr 48-72	3 m	grunt	Uliczna LED	Wymiana	1	28	M6	Wirowy	9 m	2 m	1 m	Zostaje	2 m	5°	Zostaje	nad linią	kablowa	YAKY	sodowe	Rataje 1	14938152	
969	Rataje	Parzyste nr 48-72	3 m	grunt	Uliczna LED	Wymiana	1	28	M6	Wirowy	9 m	2 m	1 m	Zostaje	2 m	5°	Zostaje	nad linią	kablowa	YAKY	sodowe	Rataje 1	14938152	
970	Rataje	Parzyste nr 48-72	3 m	grunt	Uliczna LED	Wymiana	1	28	M6	Wirowy	9 m	1 m	1 m	Zostaje	1 m	5°	Zostaje	nad linią	kablowa	YAKY	sodowe	Rataje 1	14938152	
971	Rataje	Parzyste nr 48-72	3 m	grunt	Uliczna LED	Wymiana	1	28	M6	Wirowy	9 m	1 m	1 m	Zostaje	2 m	5°	Zostaje	nad linią	kablowa	YAKY	sodowe	Rataje 1	14938152	
972	Rataje	Parzyste nr 48-72	3 m	grunt	Uliczna LED	Wymiana	1	28	M6	Wirowy	9 m	1 m	1 m	Zostaje	1 m	5°	Zostaje	nad linią	kablowa	YAKY	sodowe	Rataje 1	14938152	
973	Rataje	Parzyste nr 48-72	3 m	grunt	Uliczna LED	Wymiana	1	28	M6	Wirowy	9 m	1 m	1 m	Zostaje	2 m	5°	Zostaje	nad linią	kablowa	YAKY	sodowe	Rataje 1	14938152	
974	Rataje	Parzyste nr 48-72	3 m	grunt	Uliczna LED	Wymiana	1	28	M6	Wirowy	10 m	1 m	szczyt słu	Zostaje	2 m	5°	Zostaje	nad linią	kablowa	YAKY	sodowe	Rataje 1	90489668	
975	Rataje	Parzyste nr 48-72	3 m	grunt	Uliczna LED	Wymiana	1	28	M6	ŻN Aowy	10 m	3 m	na wys. 7	Zostaje	1 m	5°	Zostaje	pod linią	napowietrzna	AsXSn	sodowe	Rataje 1	90489668	
976	Rataje	Parzyste nr 48-72	3 m	grunt	Uliczna LED	Wymiana	1	28	M6	ŻN	10 m	10 m	na wys. 7	Zostaje	1 m	15°	Zostaje	pod linią	napowietrzna	AsXSn	sodowe	Rataje 1	90489668	
977	Rataje	Parzyste nr 48-72	3 m	grunt	Uliczna LED	Wymiana	1	28	M6	ŻN	10 m	3 m	na wys. 7	Zostaje	1 m	10°	Zostaje	pod linią	napowietrzna	AsXSn	sodowe	Rataje 1	90489668	
978	Rataje	Parzyste nr 48-72	3 m	grunt	Uliczna LED	Wymiana	1	28	M6	ŻN Aowy	10 m	1 m	na wys. 7	Zostaje	1 m	5°	Zostaje	pod linią	napowietrzna	AsXSn	sodowe	Rataje 1	90489668	
979	Rataje	Parzyste nr 48-72	3 m	grunt	Uliczna LED	Wymiana	1	28	M6	ŻN	10 m	1 m	na wys. 7	Zostaje	1 m	5°	Zostaje	pod linią	napowietrzna	AsXSn	sodowe	Rataje 1	90489668	
980	Rataje	Parzyste nr 48-72	3 m	grunt	Uliczna LED	Wymiana	1	28	M6	ŻN	10 m	3 m	na wys. 7	Zostaje	1 m	15°	Zostaje	pod linią	napowietrzna	AsXSn	sodowe	Rataje 1	90489668	
981	Rataje	Parzyste nr 48-72	3 m	grunt	Uliczna LED	Wymiana	1	28	M6	ŻN Aowy	10 m	3 m	na wys. 7	Zostaje	1 m	15°	Zostaje	pod linią	napowietrzna	AsXSn	sodowe	Rataje 1	90489668	
982	Rataje	Parzyste nr 48-72	3 m	grunt	Uliczna LED	dowieszenie	1	28	M6	ŻN Aowy	10 m	3 m	na wys. 7	Zostaje	1 m	15°	Zostaje	pod linią	napowietrzna	AsXSn	sodowe	Rataje 1	90489668	
983	Rataje	Parzyste nr 48-72	3 m	grunt	Uliczna LED	dowieszenie	1	28	M6	ŻN Aowy	10 m	3 m	na wys. 7	Zostaje	1 m	15°	Zostaje	pod linią	napowietrzna	AsXSn	sodowe	Rataje 1	90489668	
984	Rataje	Wieś	6 m	asfalt	Uliczna LED	Wymiana	1	69	M5	ŻN	10 m	7m	na wys. 7	Zostaje	0,3 m	15°	wymiana	pod linią	napowietrzna	AL.	rtęciowe	Rataje 1	90062300	
985	Rataje	Wieś	6 m	asfalt	Uliczna LED	Wymiana	1	69	M5	ŻN	10 m	7m	na wys. 7	Zostaje	0,1 m	5°	wymiana	pod linią	napowietrzna	AL.	rtęciowe	Rataje 1	90062300	
986	Rataje	Wieś	6 m	asfalt	Uliczna LED	Wymiana	1	69	M5	ŻN	12 m	7m	na wys. 9	Zostaje	0,1 m	5°	wymiana	pod linią	napowietrzna	AL.	rtęciowe	Rataje 1	90062300	
987	Rataje	Wieś	6 m	asfalt	Uliczna LED	Wymiana	1	69	M5	ŻN Aowy	12 m	5 m	na wys. 9	Zostaje	0,1 m	5°	wymiana	pod linią	napowietrzna	AL.	rtęciowe	Rataje 1	90062300	
988	Rataje	Wieś	6 m	asfalt	Uliczna LED	Wymiana	1	69	M5	ŻN	10 m	1 m	na wys. 8	Zostaje	1 m	15°	wymiana	nad linią	napowietrzna	AsXSn	sodowe	Rataje 1	90062300	
989	Rataje	Wieś	6 m	asfalt	Uliczna LED	Wymiana	1	69	M5	ŻN	8 m	4 m	na wys. 8	Zostaje	1 m	15°	wymiana	nad linią	napowietrzna	AsXSn	sodowe	Rataje 1	90062300	
990	Rataje	Wieś	6 m	asfalt	Uliczna LED	Wymiana	1	69	M5	ŻN	12 m	7 m	na wys. 9	Zostaje	0,3 m	15°	wymiana	pod linią	napowietrzna	AL.	rtęciowe	Rataje 1	90062300	
991	Rataje	Wieś	6 m	asfalt	Uliczna LED	Wymiana	1	69	M5	ŻN Aowy	12 m	5 m	na wys. 9	Zostaje	0,3 m	5°	wymiana	pod linią	napowietrzna	AL.	rtęciowe	Rataje 1	90062300	
992	Rataje	Wieś	6 m	asfalt	Uliczna LED	Wymiana	1	69	M5	ŻN	12 m	7 m	na wys. 9	Zostaje	0,1 m	15°	wymiana	pod linią	napowietrzna	AL.	rtęciowe	Rataje 1	90062300	
993	Rataje	Wieś	6 m	asfalt	Uliczna LED	Wymiana	1	69	M5	ŻN	12 m	5 m	na wys. 9	Zostaje	0,1 m	5°	wymiana	pod linią	napowietrzna	AL.	rtęciowe	Rataje 1	90062300	
994	Rataje	Wieś	6 m	asfalt	Uliczna LED	Wymiana	1	69	M5	ŻN	12 m	7 m	na wys. 9	Zostaje	0,3 m	5°	wymiana	pod linią	napowietrzna	AL.	sodowe	Rataje 1	90062300	
995	Rataje	Wieś	6 m	asfalt	Uliczna LED	Wymiana	1	69	M5	ŻN	12 m	7 m	na wys. 9	Zostaje	0,1 m	5°	wymiana	pod linią	napowietrzna	AL.	rtęciowe	Rataje 1	90062300	
996	Rataje	Wieś	6 m	asfalt	Uliczna LED	Wymiana	1	69	M5	ŻN Aowy	12 m	5 m	na wys. 9	Zostaje	0,1 m	5°	wymiana	pod linią	napowietrzna	AL.	rtęciowe	Rataje 1	90062300	
997	Rataje	Wieś	6 m	asfalt	Uliczna LED	Wymiana	1	69	M5	ŻN	12 m	7 m	na wys. 9	Zostaje	0,3 m	5°	wymiana	pod linią	napowietrzna	AL.	rtęciowe	Rataje 1	90062300	
998	Rataje	Wieś	6 m	asfalt	Uliczna LED	Wymiana	1	69	M5	ŻN	12 m	7 m	na wys. 9	Zostaje	0,3 m	5°	wymiana	pod linią	napowietrzna	AL.	rtęciowe	Rataje 1	90062300	
999	Rataje	Wieś	6 m	asfalt	Uliczna LED	Wymiana	1	69	M5	ŻN	12 m	7 m	na wys. 9	Zostaje	0,3 m	5°	wymiana	pod linią	napowietrzna	AL.	rtęciowe	Rataje 1	90062300	
1000	Rataje	Wieś	6 m	asfalt	Uliczna LED	Wymiana	1	69	M5	ŻN Aowy	12 m	7 m	na wys. 9	Zostaje	0,3 m	5°	wymiana	nad linią	napowietrzna	AL.	rtęciowe	Rataje 1	90062300	
1001	Rataje	Wieś	6 m	asfalt	Uliczna LED	Wymiana	1	69	M5	ŻN	12 m	7 m	na wys. 9	Zostaje	0,3 m	5°	wymiana	nad linią	napowietrzna	AL.	rtęciowe	Rataje 1	90062300	
1002	Rataje	Wieś	6 m	asfalt	Uliczna LED	Wymiana	1	69	M5	ŻN	12 m	7 m	na wys. 9	Zostaje	0,3 m	5°	wymiana	nad linią	napowietrzna	AL.	rtęciowe	Rataje 1	90062300	
1003	Rataje	Wieś	6 m	asfalt	Uliczna LED	Wymiana	1	69	M5	ŻN Aowy	10 m	7 m	na wys. 7	Zostaje	0,1 m	5°	wymiana	nad linią	napowietrzna	AL.	rtęciowe	Rataje 1	90062300	
1004	Rataje	Wieś	6 m	asfalt	Uliczna LED	Wymiana	1	69	M5	ŻN Aowy	10 m	7 m	na wys. 7	Zostaje	0,1 m	5°	wymiana	nad linią	napowietrzna	AsXSn	rtęciowe	Rataje 2	90062460	
1005	Rataje	Wieś	6 m	asfalt	Uliczna LED	Wymiana	1	69	M5	ŻN	10 m	7 m	na wys. 7	Zostaje	0,1 m	5°	wymiana	nad linią	napowietrzna	AsXSn	rtęciowe	Rataje 2	90062460	
1006	Rataje	Wieś	6 m	asfalt	Uliczna LED	Wymiana	1	69	M5	ŻN	10 m	7 m	na wys. 7	Zostaje	0,1 m	5°	wymiana	pod linią	napowietrzna	AsXSn	rtęciowe	Rataje 2	90062460	
1007	Rataje	Wieś	6 m	asfalt	Uliczna LED	Wymiana	1	69	M5	ŻN Aowy	12 m	7 m	na wys. 7	Zostaje	0,1 m	5°	wymiana	pod linią	napowietrzna	AL.	rtęciowe	Rataje 2	90062460	
1008	Rataje	Wieś	6 m	asfalt	Uliczna LED	Wymiana	1	69	M5	ŻN Aowy	10 m	7 m	na wys. 7	Zostaje	0,5 m	15°	wymiana	pod linią	napowietrzna	AL.	sodowe	Rataje 2	90062460	
1009	Rataje	Wieś	6 m	asfalt	Uliczna LED	Wymiana	1	69	M5	Wirowy	10 m	5 m	na wys. 7	Zostaje	0,1 m	5°	wymiana	pod linią	napowietrzna	AL.	rtęciowe	Rataje 2	90062460	
1010	Rataje	Wieś	6 m	asfalt	Uliczna LED	Wymiana	1	69	M5	Wirowy	10 m	4 m	na wys. 8	Zostaje	0,1 m	10°	wymiana	nad linią	napowietrzna	AsXSn	rtęciowe	Rataje 2	90062460	
1011	Rataje	Wieś	6 m	asfalt	Uliczna LED	Wymiana	1	69	M5	ŻN	10 m	3 m	na wys. 8	Zostaje	0,5 m	15°	wymiana	nad linią	napowietrzna	AsXSn	sodowe	Rataje 2	90062460	
1012	Rataje	Wieś	6 m	asfalt	Uliczna LED	Wymiana	1	69	M5	ŻN	10 m	3 m	na wys. 8	Zostaje	0,5 m	15°	wymiana	nad linią	napowietrzna	AsXSn	sodowe	Rataje 2	90062460	
1013	Rataje	Wieś	6 m	asfalt	Uliczna LED	Wymiana	1	69	M5	Wirowy	10 m	2 m	na wys. 8	Zostaje	0,1 m	5°	wymiana	nad linią	napowietrzna	AsXSn	sodowe	Rataje 2	90062460	
1014	Rataje	Wieś	3 m	grunt	Uliczna LED	Wymiana	1	28	P4	ŻN Aowy	10 m	2 m	na wys. 7	Zostaje	0,5 m	15°	wymiana	pod linią	napowietrzna	AsXSn	sodowe	Rataje 2	90062460	

L.p.	MIEJSCOWOŚĆ	ULICA	SZEROKOŚĆ DROGI	NAWIERZCHNIA	TYP OPRAWY	OCENA OPRAWY	LICZBA OPRAW	MOC ŹRÓDŁA [W]	KLASA OŚWIETLENIOWA	TYP SŁUPA	WYS. SŁUPA	Nawis	WYS. WYSIĘGNIKA	OCENA SŁUPA	DŁUGOŚĆ WYSIĘGNIKA	KĄT NACH.	STATUS WYSIĘGN.	MOCOWANIE OPRAWY	TYP SIECI	TYP LINII	ŹRÓDŁO ŚWIATŁA	ZASILANIE	NR LICZNIKA	UWAGI
1015	Rataje	Wieś	3 m	grunt	Uliczna LED	Wymiana	1	28	P4	ŻN	10 m	2 m	na wys. 7	Zostaje	0,5 m	15°	wymiana	pod linią	napowietrzna	AsXSn	sodowe	Rataje 2	90062460	
1016	Rataje	Wieś	3 m	grunt	Uliczna LED	dowieszenie	1	28	P4	ŻN	10 m	2 m	na wys. 7	Zostaje	0,5 m	15°	wymiana	pod linią	napowietrzna	AsXSn	sodowe	Rataje 2	90062460	
1017	Rataje	Wieś	3 m	grunt	Uliczna LED	dowieszenie	1	28	P4	ŻN	10 m	2 m	na wys. 7	Zostaje	0,5 m	15°	wymiana	pod linią	napowietrzna	AsXSn	sodowe	Rataje 2	90062460	
1018	Rataje	Wieś	3 m	grunt	Uliczna LED	dowieszenie	1	28	P4	ŻN	10 m	2 m	na wys. 7	Zostaje	0,5 m	15°	wymiana	pod linią	napowietrzna	AsXSn	sodowe	Rataje 2	90062460	
1019	Rataje	Wieś	3 m	grunt	Uliczna LED	dowieszenie	1	28	P4	ŻN	10 m	2 m	na wys. 7	Zostaje	0,5 m	15°	wymiana	pod linią	napowietrzna	AsXSn	sodowe	Rataje 2	90062460	
1020	Rataje	Wieś	3 m	grunt	Uliczna LED	dowieszenie	1	28	P4	ŻN	10 m	2 m	na wys. 7	Zostaje	0,5 m	15°	wymiana	pod linią	napowietrzna	AsXSn	sodowe	Rataje 2	90062460	
1021	Rataje	Wieś	6 m	asfalt	Uliczna LED	Wymiana	2	69	M5	ŻN Aowy	10 m	15 m	na wys. 8	Zostaje	1 m x 2	0°	Zostaje	nad linią	napowietrzna	AL.	rtęciowe	Rataje 3	01332285	
1022	Rataje	Wieś	6 m	asfalt	Uliczna LED	Wymiana	1	69	M5	ŻN	10 m	3 m	1 m	Zostaje	1,5 m	0°	Zostaje	nad linią	napowietrzna	AL.	rtęciowe	Rataje 3	01332285	
1023	Rataje	Wieś	6 m	asfalt	Uliczna LED	Wymiana	1	69	M5	ŻN Aowy	12 m	10 m	na wys. 9	Zostaje	0,3 m	0°	Zostaje	pod linią	napowietrzna	AL.	rtęciowe	Rataje 3	01332285	
1024	Rataje	Wieś	6 m	asfalt	Uliczna LED	Wymiana	1	69	M5	ŻN Aowy	12 m	plac	na wys. 9	Zostaje	0,1 m	5°	Zostaje	pod linią	napowietrzna	AL.	rtęciowe	Rataje 3	01332285	
1025	Rataje	Wieś	6 m	asfalt	Uliczna LED	Wymiana	1	69	M5	ŻN	12 m	2 m	na wys. 9	Zostaje	0,3 m	5°	Zostaje	pod linią	napowietrzna	AL.	rtęciowe	Rataje 3	01332285	
1026	Rataje	Wieś	6 m	asfalt	Uliczna LED	Wymiana	1	69	M5	ŻN	10 m	2 m	na wys. 7	Zostaje	0,1 m	5°	wymiana	pod linią	napowietrzna	AL.	rtęciowe	Rataje 3	01332285	
1027	Rataje	Wieś	6 m	asfalt	Uliczna LED	Wymiana	1	69	M5	ŻN	8 m	2 m	na wys. 7	Zostaje	0,3 m	5°	wymiana	pod linią	napowietrzna	AL.	rtęciowe	Rataje 3	01332285	
1028	Rataje	Wieś	6 m	asfalt	Uliczna LED	Wymiana	1	69	M5	ŻN Aowy	12 m	2 m	na wys. 7	Zostaje	0,3 m	5°	wymiana	pod linią	napowietrzna	AL.	rtęciowe	Rataje 3	01332285	
1029	Rataje	Wieś	6 m	asfalt	Uliczna LED	Wymiana	1	69	M5	ŻN	10 m	2 m	na wys. 7	Zostaje	0,3 m	5°	wymiana	pod linią	napowietrzna	AL.	rtęciowe	Rataje 3	01332285	
1030	Rataje	Wieś	6 m	asfalt	Uliczna LED	Wymiana	1	69	M5	ŻN	10 m	2 m	na wys. 7	Zostaje	0,3 m	5°	wymiana	pod linią	napowietrzna	AL.	rtęciowe	Rataje 3	01332285	
1031	Rataje	Wieś	6 m	asfalt	Uliczna LED	Wymiana	1	69	M5	ŻN	8 m	1 m	na wys. 6	Zostaje	0,3 m	5°	wymiana	pod linią	napowietrzna	AL.	rtęciowe	Rataje 3	01332285	
1032	Rataje	Wieś	6 m	asfalt	Uliczna LED	Wymiana	1	69	M5	ŻN	8 m	1 m	na wys. 6	Zostaje	0,3 m	5°	wymiana	pod linią	napowietrzna	AL.	rtęciowe	Rataje 3	01332285	
1033	Rataje	Wieś	6 m	asfalt	Uliczna LED	Wymiana	1	69	M5	ŻN	8 m	1 m	na wys. 6	Zostaje	0,3 m	5°	wymiana	pod linią	napowietrzna	AL.	rtęciowe	Rataje 3	01332285	
1034	Rataje	Wieś	6 m	asfalt	Uliczna LED	Wymiana	1	69	M5	ŻN	8 m	1,5 m	na wys. 6	Zostaje	0,1 m	5°	wymiana	pod linią	napowietrzna	AL.	rtęciowe	Rataje 3	01332285	
1035	Rataje	Wieś	6 m	asfalt	Uliczna LED	Wymiana	1	69	M5	ŻN	10 m	1 m	na wys. 7	Zostaje	0,3 m	5°	wymiana	pod linią	napowietrzna	AL.	rtęciowe	Rataje 3	01332285	
1036	Rataje	Wieś	6 m	asfalt	Uliczna LED	Wymiana	1	69	M5	ŻN Aowy	10 m	1 m	na wys. 7	Zostaje	0,3 m	5°	wymiana	pod linią	napowietrzna	AL.	rtęciowe	Rataje 3	01332285	
1037	Rataje	Wieś	6 m	asfalt	Uliczna LED	Wymiana	1	69	M5	ŻN Aowy	10 m	2 m	na wys. 8	Zostaje	0,5 m	15°	Zostaje	nad linią	napowietrzna	AsXSn	sodowe	Rataje 3	01332285	
1038	Rataje	Wieś	6 m	asfalt	Uliczna LED	Wymiana	1	69	M5	ŻN	10 m	2 m	na wys. 8	Zostaje	0,3 m	5°	Zostaje	nad linią	napowietrzna	AsXSn	rtęciowe	Rataje 3	01332285	
1039	Rataje	Wieś	6 m	asfalt	Uliczna LED	Wymiana	1	69	M5	ŻN	10 m	2 m	na wys. 8	Zostaje	0,5 m	5°	Zostaje	nad linią	napowietrzna	AsXSn	sodowe	Rataje 3	01332285	
1040	Rataje	Wieś	6 m	asfalt	Uliczna LED	Wymiana	1	69	M5	ŻN	10 m	3 m	na wys. 8	Zostaje	0,3 m	15°	Zostaje	nad linią	napowietrzna	AsXSn	rtęciowe	Rataje 3	01332285	
1041	Rataje	Wieś	6 m	asfalt	Uliczna LED	Wymiana	1	69	M5	ŻN	10 m	5 m	na wys. 8	Zostaje	0,5 m	15°	Zostaje	nad linią	napowietrzna	AsXSn	sodowe	Rataje 3	01332285	
1042	Rataje	Wieś	6 m	asfalt	Uliczna LED	Wymiana	1	69	M5	ŻN Aowy	10 m	3 m	na wys. 8	Zostaje	0,5 m	15°	Zostaje	nad linią	napowietrzna	AsXSn	sodowe	Rataje 3	01332285	
1043	Rataje	Wieś	6 m	asfalt	Uliczna LED	Wymiana	1	69	M5	ŻN Aowy	10 m	5 m	na wys. 7	Zostaje	0,1 m	10°	wymiana	pod linią	napowietrzna	AL.	rtęciowe	Rataje 3	01332285	
1044	Rataje	Wieś	2 m	grunt	Uliczna LED	Wymiana	2	28	P4	ŻN Aowy	10 m	1 m	na wys. 7	Zostaje	0,1 m	5°	wymiana	pod linią	napowietrzna	AL.	rtęciowe	Rataje 3	01332285	
1045	Rataje	Wieś	2 m	grunt	Uliczna LED	Wymiana	1	28	P4	ŻN	10 m	1 m	na wys. 7	Zostaje	0,3 m	5°	wymiana	pod linią	napowietrzna	AL.	rtęciowe	Rataje 3	01332285	
1046	Rataje	Wieś	2 m	grunt	Uliczna LED	Wymiana	1	28	P4	ŻN Aowy	10 m	4 m	na wys. 7	Zostaje	0,1 m	5°	wymiana	pod linią	napowietrzna	AL.	rtęciowe	Rataje 3	01332285	
1047	Rataje	Wieś	2 m	grunt	Uliczna LED	Wymiana	1	28	P4	ŻN Aowy	10 m	10 m	na wys. 7	Zostaje	0,3 m	10°	wymiana	pod linią	napowietrzna	AL.	rtęciowe	Rataje 3	01332285	
1048	Węglów		4,5 m	asfalt	Uliczna LED	Wymiana	1	28	M6	ŻN Aowy	10 m	1 m	na wys. 7	Zostaje	0,1 m	5°	wymiana	pod linią	napowietrzna	AL.	rtęciowe	Węglów	17228340	
1049	Węglów		4,5 m	asfalt	Uliczna LED	Wymiana	1	28	M6	ŻN	10 m	1 m	na wys. 7	Zostaje	0,5 m	5°	wymiana	pod linią	napowietrzna	AL.	rtęciowe	Węglów	17228340	
1050	Węglów		4,5 m	asfalt	Uliczna LED	Wymiana	1	28	M6	ŻN	10 m	1 m	na wys. 7	Zostaje	0,5 m	15°	wymiana	pod linią	napowietrzna	AL.	sodowe	Węglów	17228340	
1051	Węglów		4,5 m	asfalt	Uliczna LED	Wymiana	1	28	M6	ŻN	10 m	1,5 m	na wys. 7	Zostaje	0,1 m	5°	wymiana	pod linią	napowietrzna	AL.	rtęciowe	Węglów	17228340	
1052	Węglów		4,5 m	asfalt	Uliczna LED	Wymiana	1	28	M6	ŻN	10 m	1,5 m	na wys. 7	Zostaje	0,5 m	10°	wymiana	pod linią	napowietrzna	AL.	sodowe	Węglów	17228340	
1053	Węglów		4,5 m	asfalt	Uliczna LED	Wymiana	1	28	M6	ŻN	10 m	1,5 m	na wys. 7	Zostaje	0,5 m	10°	wymiana	pod linią	napowietrzna	AL.	rtęciowe	Węglów	17228340	
1054	Węglów		4,5 m	asfalt	Uliczna LED	Wymiana	1	28	M6	ŻN	10 m	1 m	na wys. 7	Zostaje	0,5 m	15°	wymiana	pod linią	napowietrzna	AL.	sodowe	Węglów	17228340	
1055	Węglów		4,5 m	asfalt	Uliczna LED	Wymiana	1	28	M6	ŻN	10 m	1 m	na wys. 7	Zostaje	0,1 m	10°	wymiana	pod linią	napowietrzna	AL.	rtęciowe	Węglów	17228340	
1056	Węglów		4,5 m	asfalt	Uliczna LED	Wymiana	1	28	M6	ŻN	10 m	1 m	na wys. 7	Zostaje	0,5 m	10°	wymiana	pod linią	napowietrzna	AL.	rtęciowe	Węglów	17228340	
1057	Węglów		4,5 m	asfalt	Uliczna LED	Wymiana	1	28	M6	ŻN	10 m	1 m	na wys. 7	Zostaje	0,1 m	10°	wymiana	pod linią	napowietrzna	AL.	sodowe	Węglów	17228340	
1058	Węglów		4,5 m	asfalt	Uliczna LED	Wymiana	1	28	M6	ŻN Aowy	10 m	1 m	na wys. 7	Zostaje	0,1 m	10°	wymiana	pod linią	napowietrzna	AL.	rtęciowe	Węglów	17228340	
1059	Węglów		4,5 m	asfalt	Uliczna LED	Wymiana	1	28	M6	ŻN Aowy	10 m	1 m	na wys. 7	Zostaje	0,1 m	10°	wymiana	pod linią	napowietrzna	AL.	sodowe	Węglów	17228340	
1060	Węglów		4,5 m	asfalt	Uliczna LED	Wymiana	1	28	M6	ŻN	10 m	1 m	na wys. 7	Zostaje	0,1 m	5°	wymiana	pod linią	napowietrzna	AL.	rtęciowe	Węglów	17228340	
1061	Węglów		4,5 m	asfalt	Uliczna LED	Wymiana	1	28	M6	ŻN	10 m	1 m	na wys. 7	Zostaje	0,5 m	15°	wymiana	pod linią	napowietrzna	AL.	sodowe	Węglów	17228340	
1062	Węglów		4,5 m	asfalt	Uliczna LED	Wymiana	1	28	M6	ŻN	10 m	1 m	na wys. 7	Zostaje	0,1 m	10°	wymiana	pod linią	napowietrzna	AL.	rtęciowe	Węglów	17228340	
1063	Węglów		4,5 m	asfalt	Uliczna LED	Wymiana	1	28	M6	ŻN	10 m	1 m	na wys. 7	Zostaje	0,5 m	10°	wymiana	pod linią	napowietrzna	AL.	sodowe	Węglów	17228340	
1064	Węglów		4,5 m	asfalt	Uliczna LED	Wymiana	1	28	M6	ŻN	10 m	1 m	na wys. 7	Zostaje	0,1 m	10°	wymiana	pod linią	napowietrzna	AL.	rtęciowe	Węglów	17228340	
1065	Węglów		4,5 m	asfalt	Uliczna LED	Wymiana	1	28	M6	ŻN	10 m	1 m	na wys. 7	Zostaje	0,5 m	15°	wymiana	pod linią	napowietrzna	AL.	sodowe	Węglów	17228340	
1066	Węglów		4,5 m	asfalt	Uliczna LED	Wymiana	1	28	M6	ŻN	10 m	1 m	na wys. 7	Zostaje	0,1 m	10°	wymiana	pod linią	napowietrzna	AL.	rtęciowe	Węglów	17228340	
1067	Węglów		4,5 m	asfalt	Uliczna LED	Wymiana	1	28	M6	ŻN	10 m	1 m	na wys. 7	Zostaje	0,5 m	15°	wymiana	pod linią	napowietrzna	AL.	sodowe	Węglów	17228340	
1068	Węglów		4,5 m	asfalt	Uliczna LED	Wymiana	1	28	M6	ŻN	10 m	1,5 m	na wys. 7	Zostaje	0,1 m	10°	wymiana	pod linią	napowietrzna	AL.	rtęciowe	Węglów	17228340	
1069	Węglów		4,5 m	asfalt	Uliczna LED	Wymiana	1	28	M6	ŻN	10 m	1 m	na wys. 7	Zostaje	0,5 m	15°	wymiana	pod linią	napowietrzna	AL.	sodowe	Węglów	17228340	
1070	Węglów		4,5 m	asfalt	Uliczna LED	Wymiana	1	28	M6	ŻN Aowy	10 m	1 m	na wys. 7	Zostaje	0,1 m	15°	wymiana	pod linią	napowietrzna	AL.	sodowe	Węglów	17228340	
1071	Węglów		4,5 m	asfalt	Uliczna LED	Wymiana	1	28	M6	Wirowy	10 m	1 m	na wys. 7	Zostaje	0,5 m	15°	wymiana	pod linią	napowietrzna	AsXSn	rtęciowe	Węglów	17228340	
1072	Węglów	Droga do Węglowa	4,5 m	asfalt	Uliczna LED	Wymiana	1	28	M6	wirowy	10 m	1 m	szczyt słu	Zostaje	2 m	5°	Zostaje	nad linią	napowietrzna	AsXSn	sodowe	Węglów	17228340	
1073	Węglów	Droga do Węglowa	4,5 m	asfalt	Uliczna LED	Wymiana	1	28	M6	ŻN	10 m	1 m	szczyt słu	Zostaje	2 m	5°	Zostaje	nad linią	napowietrzna	AsXSn	sodowe	Węglów	17228340	
1074	Węglów	Droga do Węglowa	4,5 m	asfalt	Uliczna LED	Wymiana	1	28	M6	ŻN	10 m	1 m	szczyt słu	Zostaje	2 m	5°	Zostaje	nad linią	napowietrzna	AsXSn	sodowe	Węglów	17228340	
1075	Węglów	Droga do Węglowa	4,5 m	asfalt	Uliczna LED	Wymiana	1	28	M6	wirowy	10 m	1 m	szczyt słu	Zostaje	2 m	5°	Zostaje	nad linią	napowietrzna	AsXSn	sodowe	Węglów	17228340	
1076	Węglów	Droga do Węglowa	4,5 m	asfalt	Uliczna LED	Wymiana	1	28	M6	wirowy	10 m	1 m	szczyt słu	Zostaje	2 m	5°	Zostaje	nad linią	napowietrzna	AsXSn	sodowe	Węglów	17228340	
1077	Węglów	Droga do Węglowa	4,5 m	asfalt	Uliczna LED	Wymiana	1	28	M6	ŻN	10 m	1 m	szczyt słu	Zostaje	2 m	5°	Zostaje	nad linią	napowietrzna	AsXSn	sodowe	Węglów	17228340	
1078	Węglów	Droga do Węglowa	4,5 m	asfalt	Uliczna LED	Wymiana	1	28	M6	ŻN	10 m	1 m	szczyt słu	Zostaje	2 m	5°	Zostaje	nad linią	napowietrzna	AsXSn	sodowe	Węglów	17228340	
1079	Węglów	Droga do Węglowa	4,5 m	asfalt	Uliczna LED	Wymiana	1	28	M6	ŻN	10 m	1 m	szczyt słu	Zostaje	2 m	5°	Zostaje	nad linią	napowietrzna	AsXSn	sodowe	Węglów	17228340	
1080	Węglów	Droga do Węglowa	4,5 m	asfalt	Uliczna LED	Wymiana	1	28	M6	ŻN	10 m	1 m	szczyt słu	Zostaje	2 m	5°	Zostaje	nad linią	napowietrzna	AsXSn	sodowe	Węglów	17228340	
1081	Węglów	Droga do Węglowa	4,5 m	asfalt	Uliczna LED	Wymiana	1	28	M6	ŻN	10 m	1 m	szczyt słu	Zostaje	2 m	5°	Zostaje	nad linią	napowietrzna	AsXSn	sodowe	Węglów	17228340	

L.p.	MIEJSCOWOŚĆ	ULICA	SZEROKOŚĆ DROGI	NAWIERZCHNIA	TYP OPRAWY	OCENA OPRAWY	LICZBA OPRAW	MOC ŹRÓDŁA [W]	KLASA OŚWIETLENIOWA	TYP SŁUPA	WYS. SŁUPA	Nawis	WYS. WYSIĘGNIKA	OCENA SŁUPA	DŁUGOŚĆ WYSIĘGNIKA	KĄT NACH.	STATUS WYSIĘGN.	MOCOWANIE OPRAWY	TYP SIECI	TYP LINII	ŹRÓDŁO ŚWIATŁA	ZASILANIE	NR LICZNIKA	UWAGI
1082	Węglów	Droga do Węglowa	4,5 m	asfalt	Uliczna LED	Wymiana	1	28	M6	ŻN	10 m	1 m	szczyt słu	Zostaje	2 m	5°	Zostaje	nad linią	napowietrzna	AsXSn	sodowe	Węglów	17228340	
1083	Węglów	Droga do Węglowa	4,5 m	asfalt	Uliczna LED	Wymiana	1	28	M6	wirowy	10 m	1 m	szczyt słu	Zostaje	2 m	5°	Zostaje	nad linią	napowietrzna	AsXSn	sodowe	Węglów	17228340	
1084	Wielka Wieś	Betlejem nr 342-304	4 m	asfalt	Uliczna LED	Wymiana	1	28	M6	ŻN	10 m	3 m	na wys. 7	Zostaje	0,1 m	5°	wymiana	pod linią	napowietrzna	AL.	rtęciowe	Wielka Wieś 7	141881	
1085	Wielka Wieś	Betlejem nr 342-304	4 m	asfalt	Uliczna LED	Wymiana	1	28	M6	ŻN Aowy	10 m	2 m	na wys. 7	Zostaje	0,1 m	5°	wymiana	pod linią	napowietrzna	AL.	sodowe	Wielka Wieś 7	141881	
1086	Wielka Wieś	Betlejem nr 342-304	4 m	asfalt	Uliczna LED	Wymiana	1	28	M6	ŻN	10 m	2 m	na wys. 7	Zostaje	2 m	15°	wymiana	pod linią	napowietrzna	AL.	rtęciowe	Wielka Wieś 7	141881	
1087	Wielka Wieś	Betlejem nr 342-304	4 m	asfalt	Uliczna LED	Wymiana	1	28	M6	ŻN Aowy	10 m	2 m	na wys. 7	Zostaje	0,1 m	15°	wymiana	pod linią	napowietrzna	AL.	sodowe	Wielka Wieś 7	141881	
1088	Wielka Wieś	Betlejem nr 342-304	4 m	asfalt	Uliczna LED	Wymiana	1	28	M6	ŻN Aowy	10 m	2 m	na wys. 7	Zostaje	0,3 m	15°	wymiana	pod linią	napowietrzna	AL.	rtęciowe	Wielka Wieś 2	142531	
1089	Wielka Wieś	Betlejem nr 342-304	4 m	asfalt	Uliczna LED	Wymiana	1	28	M6	ŻN Aowy	10 m	2 m	na wys. 7	Zostaje	0,5 m	15°	wymiana	pod linią	napowietrzna	AL.	sodowe	Wielka Wieś 2	142531	
1090	Wielka Wieś	Betlejem nr 342-304	4 m	asfalt	Uliczna LED	Wymiana	1	28	M6	ŻN	10 m	2 m	na wys. 7	Zostaje	0,1 m	15°	wymiana	pod linią	napowietrzna	AL.	sodowe	Wielka Wieś 2	142531	
1091	Wielka Wieś	Betlejem nr 342-304	4 m	asfalt	Uliczna LED	Wymiana	1	28	M6	ŻN Aowy	10 m	2 m	na wys. 7	Zostaje	0,1 m	30°	wymiana	pod linią	napowietrzna	AL.	sodowe	Wielka Wieś 2	142531	
1092	Wielka Wieś	Betlejem nr 342-304	4 m	asfalt	Uliczna LED	Wymiana	1	28	M6	ŻN	10 m	2,5 m	na wys. 7	Zostaje	0,1 m	30°	wymiana	pod linią	napowietrzna	AL.	sodowe	Wielka Wieś 2	142531	
1093	Wielka Wieś	Betlejem nr 342-304	4 m	asfalt	Uliczna LED	Wymiana	1	28	M6	ŻN Aowy	10 m	2 m	na wys. 7	Zostaje	0,1 m	45°	wymiana	pod linią	napowietrzna	AL.	sodowe	Wielka Wieś 2	142531	
1094	Wielka Wieś	Betlejem nr 342-304	4 m	asfalt	Uliczna LED	dowieszenie	1	28	M6	ŻN Aowy	10 m	2 m	na wys. 7	Zostaje	0,1 m	45°	wymiana	pod linią	napowietrzna	AL.	sodowe	Wielka Wieś 2	142531	
1095	Wielka Wieś	Betlejem nr 342-304	4 m	asfalt	Uliczna LED	dowieszenie	1	28	M6	ŻN Aowy	10 m	2 m	na wys. 7	Zostaje	0,1 m	45°	wymiana	pod linią	napowietrzna	AL.	sodowe	Wielka Wieś 2	142531	
1096	Wielka Wieś	Betlejem nr 342-304	4 m	asfalt	Uliczna LED	dowieszenie	1	28	M6	ŻN Aowy	10 m	2 m	na wys. 7	Zostaje	0,1 m	45°	wymiana	pod linią	napowietrzna	AL.	sodowe	Wielka Wieś 2	142531	
1097	Wielka Wieś	Betlejem nr 342-304	4 m	asfalt	Uliczna LED	dowieszenie	1	28	M6	ŻN Aowy	10 m	2 m	na wys. 7	Zostaje	0,1 m	45°	wymiana	pod linią	napowietrzna	AL.	sodowe	Wielka Wieś 2	142531	
1098	Wielka Wieś	Betlejem nr 342-304	4 m	asfalt	Uliczna LED	dowieszenie	1	28	M6	ŻN Aowy	10 m	2 m	na wys. 7	Zostaje	0,1 m	45°	wymiana	pod linią	napowietrzna	AL.	sodowe	Wielka Wieś 2	142531	
1099	Wielka Wieś	Betlejem nr 342-304	4 m	asfalt	Uliczna LED	dowieszenie	1	28	M6	ŻN Aowy	10 m	2 m	na wys. 7	Zostaje	0,1 m	45°	wymiana	pod linią	napowietrzna	AL.	sodowe	Wielka Wieś 2	142531	
1106	Wielka Wieś	Ciecierówka nr 196-264	5 m	asfalt	Uliczna LED	Wymiana	1	28	M6	ŻN Aowy	10 m	2 m	na wys. 7	Zostaje	2 m	15°	Zostaje	pod linią	napowietrzna	AL.	sodowe	Wielka Wieś 4	142108	
1107	Wielka Wieś	Ciecierówka nr 196-264	5 m	asfalt	Uliczna LED	Wymiana	1	28	M6	ŻN	10 m	2 m	na wys. 7	Zostaje	2 m	15°	Zostaje	pod linią	napowietrzna	AL.	sodowe	Wielka Wieś 4	142108	
1108	Wielka Wieś	Ciecierówka nr 196-264	5 m	asfalt	Uliczna LED	Wymiana	1	28	M6	ŻN Aowy	10 m	2 m	na wys. 7	Zostaje	2 m	15°	Zostaje	pod linią	napowietrzna	AL.	sodowe	Wielka Wieś 4	142108	
1109	Wielka Wieś	Ciecierówka nr 196-264	5 m	asfalt	Uliczna LED	Wymiana	1	28	M6	ŻN Aowy	10 m	2 m	na wys. 7	Zostaje	2 m	15°	Zostaje	pod linią	napowietrzna	AL.	sodowe	Wielka Wieś 4	142108	
1110	Wielka Wieś	Ciecierówka nr 196-264	5 m	asfalt	Uliczna LED	Wymiana	1	28	M6	ŻN Aowy	10 m	2 m	na wys. 7	Zostaje	2 m	15°	Zostaje	pod linią	napowietrzna	AL.	sodowe	Wielka Wieś 4	142108	
1111	Wielka Wieś	Ciecierówka nr 196-264	5 m	asfalt	Uliczna LED	Wymiana	1	28	M6	ŻN	10 m	3 m	na wys. 7	Zostaje	2 m	15°	Zostaje	pod linią	napowietrzna	AL.	sodowe	Wielka Wieś 4	142108	
1112	Wielka Wieś	Ciecierówka nr 196-264	5 m	asfalt	Uliczna LED	Wymiana	1	28	M6	ŻN	10 m	2 m	na wys. 7	Zostaje	2 m	15°	Zostaje	pod linią	napowietrzna	AL.	sodowe	Wielka Wieś 4	142108	
1113	Wielka Wieś	Ciecierówka nr 196-264	5 m	asfalt	Uliczna LED	Wymiana	1	28	M6	ŻN	10 m	2 m	na wys. 7	Zostaje	2 m	15°	Zostaje	pod linią	napowietrzna	AL.	sodowe	Wielka Wieś 4	142108	
1114	Wielka Wieś	Ciecierówka nr 196-264	5 m	asfalt	Uliczna LED	Wymiana	1	28	M6	ŻN	10 m	2 m	na wys. 7	Zostaje	2 m	15°	Zostaje	pod linią	napowietrzna	AL.	sodowe	Wielka Wieś 4	142108	
1115	Wielka Wieś	Ciecierówka nr 196-264	5 m	asfalt	Uliczna LED	Wymiana	1	28	M6	ŻN Aowy wsp	10 m	2 m	na wys. 7	Zostaje	2 m	15°	Zostaje	pod linią	napowietrzna	AL.	sodowe	Wielka Wieś 4	142108	
1116	Wielka Wieś	Ciecierówka nr 196-264	5 m	asfalt	Uliczna LED	Wymiana	1	28	M6	ŻN	12 m	2 m	na wys. 9	Zostaje	2 m	5°	Zostaje	pod linią	napowietrzna	AL.	sodowe	Wielka Wieś 4	142108	
1117	Wielka Wieś	dojazd do DK 42	5 m	asfalt	Uliczna LED	Wymiana	1	28	M6	wirowy	10	1 m	szczyt słu	Zostaje	1,5	5°	Zostaje	nad linią	napowietrzna	AsXSn	sodowe	Wielka Wieś 3	142121	
1118	Wielka Wieś	dojazd do DK 42	5 m	asfalt	Uliczna LED	Wymiana	1	28	M6	wirowy	10	1 m	szczyt słu	Zostaje	1,5	5°	Zostaje	nad linią	napowietrzna	AsXSn	sodowe	Wielka Wieś 3	142121	
1119	Wielka Wieś	dojazd do DK 42	5 m	asfalt	Uliczna LED	Wymiana	1	28	M6	wirowy	10	1 m	szczyt słu	Zostaje	1,5	5°	Zostaje	nad linią	napowietrzna	AsXSn	sodowe	Wielka Wieś 3	142121	
1120	Wielka Wieś	dojazd do DK 42	5 m	asfalt	Uliczna LED	Wymiana	1	28	M6	wirowy	10	1 m	szczyt słu	Zostaje	1,5	5°	Zostaje	nad linią	napowietrzna	AsXSn	sodowe	Wielka Wieś 3	142121	
1121	Wielka Wieś	dojazd do DK 42	5 m	asfalt	Uliczna LED	Wymiana	1	28	M6	wirowy	10	1 m	szczyt słu	Zostaje	1,5	5°	Zostaje	nad linią	napowietrzna	AsXSn	sodowe	Wielka Wieś 3	142121	
1122	Wielka Wieś	dojazd do DK 42	5 m	asfalt	Uliczna LED	Wymiana	1	28	M6	wirowy	10	1 m	szczyt słu	Zostaje	1,5	5°	Zostaje	nad linią	napowietrzna	AsXSn	sodowe	Wielka Wieś 3	142121	
1123	Wielka Wieś	dojazd do DK 42	5 m	asfalt	Uliczna LED	Wymiana	1	28	M6	wirowy	10	1 m	szczyt słu	Zostaje	1,5	5°	Zostaje	nad linią	napowietrzna	AsXSn	sodowe	Wielka Wieś 3	142121	
1124	Wielka Wieś	dojazd do DK 42	5 m	asfalt	Uliczna LED	Wymiana	1	28	M6	wirowy	10	1 m	szczyt słu	Zostaje	1,5	5°	Zostaje	nad linią	napowietrzna	AsXSn	sodowe	Wielka Wieś 3	142121	
1125	Wielka Wieś	Kopalnia nr 277-265	5 m	asfalt	Uliczna LED	Wymiana	1	36	M6	ŻN Aowy	10 m	5 m	na wys. 7	Zostaje	0,5 m	15°	wymiana	pod linią	napowietrzna	AL.	rtęciowe	Wielka Wieś 6	1356011	
1126	Wielka Wieś	Kopalnia nr 277-265	5 m	asfalt	Uliczna LED	Wymiana	1	36	M6	ŻN	10 m	5 m	na wys. 7	Zostaje	0,5 m	15°	wymiana	pod linią	napowietrzna	AL.	sodowe	Wielka Wieś 6	1356011	
1127	Wielka Wieś	Kopalnia nr 277-265	5 m	asfalt	Uliczna LED	Wymiana	1	36	M6	ŻN wsparty	10 m	5 m	na wys. 7	Zostaje	0,5 m	15°	wymiana	pod linią	napowietrzna	AL.	rtęciowe	Wielka Wieś 6	1356011	
1128	Wielka Wieś	Kopalnia nr 277-265	5 m	asfalt	Uliczna LED	Wymiana	1	36	M6	ŻN	10 m	5 m	na wys. 7	Zostaje	0,5 m	15°	wymiana	pod linią	napowietrzna	AL.	sodowe	Wielka Wieś 6	1356011	
1129	Wielka Wieś	Kopalnia nr 277-265	5 m	asfalt	Uliczna LED	Wymiana	1	36	M6	ŻN Aowy	10 m	7 m	na wys. 7	Zostaje	0,5 m	15°	wymiana	pod linią	napowietrzna	AL.	rtęciowe	Wielka Wieś 6	1356011	
1130	Wielka Wieś	Kopalnia nr 277-265	5 m	asfalt	Uliczna LED	Wymiana	1	36	M6	ŻN Aowy	10 m	9 m	na wys. 7	Zostaje	0,5 m	15°	wymiana	pod linią	napowietrzna	AL.	sodowe	Wielka Wieś 6	1356011	
1131	Wielka Wieś	Kopalnia nr 277-265	5 m	asfalt	Uliczna LED	Wymiana	1	36	M6	ŻN	10 m	9 m	na wys. 7	Zostaje	0,5 m	15°	wymiana	pod linią	napowietrzna	AL.	sodowe	Wielka Wieś 6	1356011	
1132	Wielka Wieś	Kopalnia nr 277-265	5 m	asfalt	Uliczna LED	Wymiana	1	36	M6	ŻN Aowy	10 m	9 m	na wys. 7	Zostaje	0,5 m	15°	wymiana	pod linią	napowietrzna	AL.	sodowe	Wielka Wieś 6	1356011	
1133	Wielka Wieś	Kopalnia nr 277-265	5 m	asfalt	Uliczna LED	Wymiana	1	36	M6	ŻN	8 m	5 m	na wys. 6	Zostaje	0,5 m	15°	wymiana	pod linią	napowietrzna	AsXSn	sodowe	Wielka Wieś 6	1356011	
1134	Wielka Wieś	Nazaret (szkoła)	5 m	asfalt	Uliczna LED	Wymiana	1	28	M6	ŻN Aowy	10	1 m	na wys. 8	Zostaje	2 m	5°	Zostaje	nad linią	napowietrzna	AsXSn	sodowe	Wielka Wieś Szkoła	1356002	
1135	Wielka Wieś	Nazaret (szkoła)	5 m	asfalt	Uliczna LED	Wymiana	1	28	M6	Wirowy	10	1 m	szczyt słu	Zostaje	2 m	5°	Zostaje	nad linią	napowietrzna	AsXSn	sodowe	Wielka Wieś Szkoła	1356002	
1136	Wielka Wieś	Nazaret (szkoła)	5 m	asfalt	Uliczna LED	Wymiana	1	28	M6	ŻN	10	1 m	na wys. 8	Zostaje	2 m	5°	Zostaje	nad linią	napowietrzna	AsXSn	sodowe	Wielka Wieś Szkoła	1356002	
1137	Wielka Wieś	Nazaret (szkoła)	5 m	asfalt	Uliczna LED	Wymiana	1	28	M6	ŻN	10	1 m	na wys. 8	Zostaje	2 m	5°	Zostaje	nad linią	napowietrzna	AsXSn	sodowe	Wielka Wieś Szkoła	1356002	
1138	Wielka Wieś	Nazaret (szkoła)	5 m	asfalt	Uliczna LED	Wymiana	1	28	M6	ŻN	10	1 m	na wys. 8	Zostaje	2 m	5°	Zostaje	nad linią	napowietrzna	AsXSn	sodowe	Wielka Wieś Szkoła	1356002	
1139	Wielka Wieś	Nazaret (szkoła)	5 m	asfalt	Uliczna LED	Wymiana	1	28	M6	Wirowy	10	1 m	szczyt słu	Zostaje	2 m	5°	Zostaje	nad linią	napowietrzna	AsXSn	sodowe	Wielka Wieś Szkoła	1356002	
1140	Wielka Wieś	nr 347-265 i 364-385	5 m	asfalt	Uliczna LED	Wymiana	1	36	M6	ŻN	12 m	2 m	na wys. 9	Zostaje	0,1 m	5°	Zostaje	pod linią	napowietrzna	AL.	rtęciowe	Wielka Wieś 7	141881	
1141	Wielka Wieś	nr 347-265 i 364-385	5 m	asfalt	Uliczna LED	Wymiana	1	36	M6	ŻN	10 m	2 m	na wys. 7	Zostaje	0,5 m	15°	wymiana	pod linią	napowietrzna	AL.	sodowe	Wielka Wieś 7	141881	
1142	Wielka Wieś	nr 347-265 i 364-385	5 m	asfalt	Uliczna LED	Wymiana	1	36	M6	ŻN	10 m	2 m	na wys. 7	Zostaje	0,1 m	5°	wymiana	pod linią	napowietrzna	AL.	rtęciowe	Wielka Wieś 7	141881	
1143	Wielka Wieś	nr 347-265 i 364-385	5 m	asfalt	Uliczna LED	Wymiana	1	36	M6	ŻN	10 m	2 m	na wys. 7	Zostaje	0,5 m	15°	wymiana	pod linią	napowietrzna	AL.	sodowe	Wielka Wieś 7	141881	
1144	Wielka Wieś	nr 347-265 i 364-385	5 m	asfalt	Uliczna LED	Wymiana	1	36	M6	ŻN	10 m	1 m	na wys. 7	Zostaje	0,1 m	5°	wymiana	pod linią	napowietrzna	AL.	rtęciowe	Wielka Wieś 7	141881	
1145	Wielka Wieś	nr 347-265 i 364-385	5 m	asfalt	Uliczna LED	Wymiana	1	36	M6	ŻN	10 m	5 m	na wys. 7	Zostaje	0,5 m	15°	wymiana	pod linią	napowietrzna	AsXSn	sodowe	Wielka Wieś 7	141881	
1146	Wielka Wieś	nr 347-265 i 364-385	5 m	asfalt	Uliczna LED	Wymiana	1	36	M6	ŻN	10 m	7 m	na wys. 7	Zostaje	0,3 m	15°	wymiana	pod linią	napowietrzna	AsXSn	sodowe	Wielka Wieś 7	141881	
1147	Wielka Wieś	nr 347-265 i 364-385	5 m	asfalt	Uliczna LED	Wymiana	1	36	M6	ŻN	10 m	7 m	na wys. 8	Zostaje	0,5 m	15°	wymiana	nad linią	napowietrzna	AsXSn	sodowe	Wielka Wieś 7	141881	
1148	Wielka Wieś	nr 347-265 i 364-385	5 m	asfalt	Uliczna LED	Wymiana	1	36	M6	ŻN	10 m	7 m	na wys. 8	Zostaje	0,3 m	15°	wymiana	nad linią	napowietrzna	AsXSn	sodowe	Wielka Wieś 7	141881	
1149	Wielka Wieś	nr 347-265 i 364-385	5 m	asfalt	Uliczna LED	Wymiana	1	36	M6	ŻN	10 m	6 m	na wys. 8	Zostaje	0,5 m	15°	wymiana	nad linią	napowietrzna	AsXSn	sodowe	Wielka Wieś 7	141881	
1150	Wielka Wieś	nr 347-265 i 364-385	5 m	asfalt	Uliczna LED	Wymiana	1	36	M6	ŻN	10 m	5 m	na wys. 8	Zostaje	0,3 m	15°	wymiana	nad linią	napowietrzna	AsXSn	sodowe	Wielka Wieś 7	141881	
1151	Wielka Wieś	nr 347-265 i 364-385	5 m	asfalt	Uliczna LED	Wymiana	1	36	M6	ŻN	10 m	5 m	na wys. 8	Zostaje	0,5 m	15°	wymiana	nad linią	napowietrzna	AsXSn	sodowe	Wielka Wieś 7	141881	
1154	Wielka Wieś	nr 369-373	3 m	grunt	Uliczna LED	dowieszenie	1	28	P4	ŻN	10 m	1 m	na wys. 8	Zostaje	0,5 m	5°	Zostaje	nad linią	napowietrzna	AsXSn	sodowe	Wielka Wieś 7	141881	
1155	Wielka Wieś	Podławki	5 m	asfalt	Uliczna LED	Wymiana	1	36	M6	ŻN Aowy	10	4 m	na wys. 7	Zostaje	0,1 m	5°	wymiana	pod linią	napowietrzna	AL.	rtęciowe	Wielka Wieś 8	30517944	
1156	Wielka Wieś	Podławki	5 m	asfalt	Uliczna LED	Wymiana	1	36	M6	ŻN	10	4 m	na wys. 7	Zostaje	0,5 m	15°	wymiana	pod linią	napowietrzna	AL.	sodowe	Wielka Wieś 8	30517944	

L.p.	MIEJSCOWOŚĆ	ULICA	SZEROKOŚĆ DROGI	NAWIERZCHNIA	TYP OPRAWY	OCENA OPRAWY	LICZBA OPRAW	MOC ŹRÓDŁA [W]	KLASA OŚWIETLENIOWA	TYP SŁUPA	WYS. SŁUPA	Nawis	WYS. WYSIĘGNIKA	OCENA SŁUPA	DŁUGOŚĆ WYSIĘGNIKA	KĄT NACH.	STATUS WYSIĘGN.	MOCOWANIE OPRAWY	TYP SIECI	TYP LINII	ŹRÓDŁO ŚWIATŁA	ZASILANIE	NR LICZNIKA	UWAGI
1157	Wielka Wieś	Podławki	5 m	asfalt	Uliczna LED	Wymiana	1	36	M6	ŻN	10	3,5 m	na wys. 7	Zostaje	0,5 m	15°	wymiana	pod linią	napowietrzna	AL.	sodowe	Wielka Wieś 8	30517944	
1158	Wielka Wieś	Podławki	5 m	asfalt	Uliczna LED	Wymiana	1	36	M6	ŻN	10	3	na wys. 7	Zostaje	0,1 m	5°	wymiana	pod linią	napowietrzna	AL.	rtęciowe	Wielka Wieś 8	30517944	
1159	Wielka Wieś	Podławki	5 m	asfalt	Uliczna LED	Wymiana	1	36	M6	ŻN	10	2	na wys. 7	Zostaje	0,5 m	15°	wymiana	pod linią	napowietrzna	AL.	sodowe	Wielka Wieś 8	30517944	
1160	Wielka Wieś	Podławki	5 m	asfalt	Uliczna LED	Wymiana	1	36	M6	ŻN	10	2	na wys. 7	Zostaje	0,1 m	15°	wymiana	pod linią	napowietrzna	AL.	rtęciowe	Wielka Wieś 8	30517944	
1161	Wielka Wieś	Podławki	5 m	asfalt	Uliczna LED	Wymiana	1	36	M6	ŻN	10	3	na wys. 7	Zostaje	0,5 m	15°	wymiana	pod linią	napowietrzna	AL.	sodowe	Wielka Wieś 8	30517944	
1162	Wielka Wieś	Podławki	5 m	asfalt	Uliczna LED	Wymiana	1	36	M6	ŻN Aowy wsp	10	3	na wys. 7	Zostaje	0,5 m	30°	wymiana	pod linią	napowietrzna	AL.	sodowe	Wielka Wieś 8	30517944	
1163	Wielka Wieś	Podławki	5 m	asfalt	Uliczna LED	Wymiana	1	36	M6	ŻN Aowy	10	4	na wys. 7	Zostaje	0,5 m	15°	wymiana	pod linią	napowietrzna	AL.	rtęciowe	Wielka Wieś 8	30517944	
1164	Wielka Wieś	Podławki	5 m	asfalt	Uliczna LED	Wymiana	1	36	M6	ŻN	10	3	na wys. 7	Zostaje	0,1 m	15°	wymiana	pod linią	napowietrzna	AL.	rtęciowe	Wielka Wieś 8	30517944	
1165	Wielka Wieś	Podławki	5 m	asfalt	Uliczna LED	Wymiana	1	36	M6	ŻN	10	3	na wys. 7	Zostaje	0,5 m	15°	wymiana	pod linią	napowietrzna	AL.	sodowe	Wielka Wieś 8	30517944	
1166	Wielka Wieś	Podławki	5 m	asfalt	Uliczna LED	Wymiana	1	36	M6	ŻN	10	3	na wys. 7	Zostaje	0,1 m	5°	wymiana	pod linią	napowietrzna	AL.	rtęciowe	Wielka Wieś 8	30517944	
1167	Wielka Wieś	Podławki	5 m	asfalt	Uliczna LED	Wymiana	1	36	M6	ŻN	10	3	na wys. 7	Zostaje	0,5 m	15°	wymiana	pod linią	napowietrzna	AL.	sodowe	Wielka Wieś 8	30517944	
1168	Wielka Wieś	Podławki	5 m	asfalt	Uliczna LED	Wymiana	1	36	M6	ŻN	10	3	na wys. 7	Zostaje	0,5 m	30°	wymiana	pod linią	napowietrzna	AL.	sodowe	Wielka Wieś 8	30517944	
1169	Wielka Wieś	Podławki	5 m	asfalt	Uliczna LED	Wymiana	1	36	M6	ŻN Aowy wsp	10	2	na wys. 7	Zostaje	0,1 m	5°	wymiana	pod linią	napowietrzna	AL.	rtęciowe	Wielka Wieś 8	30517944	
1170	Wielka Wieś	Podławki	5 m	asfalt	Uliczna LED	Wymiana	1	36	M6	ŻN	10	2	na wys. 7	Zostaje	0,1 m	15°	wymiana	pod linią	napowietrzna	AL.	rtęciowe	Wielka Wieś 8	30517944	
1171	Wielka Wieś	Podławki	5 m	asfalt	Uliczna LED	Wymiana	1	36	M6	ŻN Aowy	10	2	na wys. 7	Zostaje	0,1 m	15°	wymiana	pod linią	napowietrzna	AL.	rtęciowe	Wielka Wieś 8	30517944	
1172	Wielka Wieś	Podławki	5 m	asfalt	Uliczna LED	Wymiana	1	36	M6	ŻN Aowy	10	3	na wys. 7	Zostaje	0,1 m	15°	wymiana	pod linią	napowietrzna	AL.	rtęciowe	Wielka Wieś 7	141881	
1173	Wielka Wieś	Podławki	5 m	asfalt	Uliczna LED	Wymiana	1	36	M6	ŻN Aowy	12	2	na wys. 9	Zostaje	0,1 m	5°	wymiana	pod linią	napowietrzna	AL.	sodowe	Wielka Wieś 7	141881	
1174	Wielka Wieś	Podławki	6 m	asfalt	Uliczna LED	Wymiana	1	36	M6	ŻN Aowy	10	20	na wys. 7	Zostaje	0,1 m	15°	wymiana	pod linią	napowietrzna	AL.	rtęciowe	Wielka Wieś 7	141881	
1175	Wielka Wieś	Podmiasto	5 m	asfalt	Uliczna LED	Wymiana	1	36	M6	ŻN Aowy	10	7 m	na wys. 7	Zostaje	0,1 m	15°	wymiana	pod linią	napowietrzna	AL.	rtęciowe	Wielka Wieś 3	142121	
1176	Wielka Wieś	Podmiasto	5 m	asfalt	Uliczna LED	Wymiana	1	36	M6	ŻN	10	10 m	na wys. 7	Zostaje	0,1 m	15°	wymiana	pod linią	napowietrzna	AL.	rtęciowe	Wielka Wieś 3	142121	
1177	Wielka Wieś	Podmiasto	5 m	asfalt	Uliczna LED	Wymiana	1	36	M6	ŻN	10	5 m	1,5 m nad	Zostaje	1 m	5°	Zostaje	nad linią	napowietrzna	AL.	rtęciowe	Wielka Wieś 3	142121	
1178	Wielka Wieś	Podmiasto	5 m	asfalt	Uliczna LED	Wymiana	1	36	M6	ŻN	10	3 m	1,5 m nad	Zostaje	1 m	5°	Zostaje	nad linią	napowietrzna	AL.	rtęciowe	Wielka Wieś 3	142121	
1179	Wielka Wieś	Podmiasto	5 m	asfalt	Uliczna LED	Wymiana	1	36	M6	ŻN	10	3 m	na wys. 7	Zostaje	0,3 m	15°	wymiana	pod linią	napowietrzna	AL.	sodowe	Wielka Wieś 3	142121	
1180	Wielka Wieś	Podmiasto	5 m	asfalt	Uliczna LED	Wymiana	1	36	M6	ŻN	10	4 m	na wys. 7	Zostaje	0,3 m	15°	wymiana	pod linią	napowietrzna	AL.	rtęciowe	Wielka Wieś 3	142121	
1181	Wielka Wieś	Podmiasto	5 m	asfalt	Uliczna LED	Wymiana	1	36	M6	ŻN	10	4 m	na wys. 7	Zostaje	0,3 m	15°	wymiana	pod linią	napowietrzna	AL.	sodowe	Wielka Wieś 3	142121	
1182	Wielka Wieś	Podmiasto	5 m	asfalt	Uliczna LED	Wymiana	1	36	M6	ŻN	10	4 m	na wys. 7	Zostaje	0,3 m	15°	wymiana	pod linią	napowietrzna	AL.	rtęciowe	Wielka Wieś 3	142121	
1183	Wielka Wieś	Podmiasto	5 m	asfalt	Uliczna LED	Wymiana	1	36	M6	ŻN	10	4 m	na wys. 7	Zostaje	0,3 m	15°	wymiana	pod linią	napowietrzna	AL.	sodowe	Wielka Wieś 3	142121	
1184	Wielka Wieś	Podmiasto	5 m	asfalt	Uliczna LED	Wymiana	1	36	M6	ŻN wsparty	10	4 m	na wys. 7	Zostaje	0,3 m	15°	wymiana	pod linią	napowietrzna	AL.	sodowe	Wielka Wieś 3	142121	
1185	Wielka Wieś	Podmiasto	5 m	asfalt	Uliczna LED	Wymiana	1	36	M6	ŻN	10	4 m	na wys. 7	Zostaje	0,3 m	15°	wymiana	pod linią	napowietrzna	AL.	rtęciowe	Wielka Wieś 3	142121	
1186	Wielka Wieś	Podmiasto	5 m	asfalt	Uliczna LED	Wymiana	1	36	M6	ŻN	10	4 m	na wys. 7	Zostaje	0,5 m	15°	wymiana	pod linią	napowietrzna	AL.	sodowe	Wielka Wieś 3	142121	
1187	Wielka Wieś	Podmiasto	5 m	asfalt	Uliczna LED	Wymiana	1	36	M6	ŻN	10	4 m	na wys. 7	Zostaje	0,3 m	15°	wymiana	pod linią	napowietrzna	AL.	sodowe	Wielka Wieś 3	142121	
1188	Wielka Wieś	Podmiasto	5 m	asfalt	Uliczna LED	Wymiana	1	36	M6	ŻN	10	4 m	na wys. 7	Zostaje	0,3 m	15°	wymiana	pod linią	napowietrzna	AL.	sodowe	Wielka Wieś 3	142121	
1189	Wielka Wieś	Podmiasto	5 m	asfalt	Uliczna LED	Wymiana	1	36	M6	ŻN	10	4 m	na wys. 7	Zostaje	0,3 m	5°	wymiana	pod linią	napowietrzna	AL.	sodowe	Wielka Wieś 3	142121	
1190	Wielka Wieś	Podmiasto	5 m	asfalt	Uliczna LED	Wymiana	1	36	M6	ŻN	10	4 m	na wys. 7	Zostaje	0,1 m	5°	wymiana	pod linią	napowietrzna	AL.	rtęciowe	Wielka Wieś 3	142121	
1191	Wielka Wieś	Podmiasto	5 m	asfalt	Uliczna LED	Wymiana	1	36	M6	ŻN Aowy	10	4 m	na wys. 7	Zostaje	0,1 m	5°	wymiana	pod linią	napowietrzna	AL.	rtęciowe	Wielka Wieś 3	142121	
1192	Wielka Wieś	Podmiasto	5 m	asfalt	Uliczna LED	Wymiana	1	36	M6	ŻN Aowy	10	3 m	na wys. 7	Zostaje	0,1 m	5°	wymiana	pod linią	napowietrzna	AL.	rtęciowe	Wielka Wieś 1	83856151	
1193	Wielka Wieś	Podmiasto	5 m	asfalt	Uliczna LED	Wymiana	1	36	M6	ŻN	10	5 m	na wys. 7	Zostaje	0,1 m	5°	wymiana	pod linią	napowietrzna	AL.	rtęciowe	Wielka Wieś 1	83856151	
1194	Wielka Wieś	Podmiasto	5 m	asfalt	Uliczna LED	Wymiana	1	36	M6	ŻN	10	5 m	na wys. 7	Zostaje	0,3 m	15°	wymiana	pod linią	napowietrzna	AL.	sodowe	Wielka Wieś 1	83856151	
1195	Wielka Wieś	Podmiasto	5 m	asfalt	Uliczna LED	Wymiana	1	36	M6	ŻN	10	5 m	na wys. 7	Zostaje	0,1 m	15°	wymiana	pod linią	napowietrzna	AL.	rtęciowe	Wielka Wieś 1	83856151	
1196	Wielka Wieś	Podmiasto	5 m	asfalt	Uliczna LED	Wymiana	1	36	M6	ŻN	10	3 m	na wys. 7	Zostaje	0,5 m	15°	wymiana	pod linią	napowietrzna	AL.	sodowe	Wielka Wieś 1	83856151	
1197	Wielka Wieś	Podmiasto	5 m	asfalt	Uliczna LED	Wymiana	1	36	M6	ŻN Aowy	10	3 m	na wys. 7	Zostaje	0,5 m	15°	wymiana	pod linią	napowietrzna	AL.	sodowe	Wielka Wieś 1	83856151	
1198	Wielka Wieś	Podmiasto	5 m	asfalt	Uliczna LED	Wymiana	1	36	M6	ŻN Aowy	10	3 m	na wys. 7	Zostaje	0,1 m	15°	wymiana	pod linią	napowietrzna	AL.	rtęciowe	Wielka Wieś 1	83856151	
1199	Wielka Wieś	Podmiasto	5 m	asfalt	Uliczna LED	Wymiana	1	36	M6	ŻN Aowy	10	3 m	na wys. 7	Zostaje	0,5 m	15°	wymiana	pod linią	napowietrzna	AL.	sodowe	Wielka Wieś 1	83856151	
1200	Wielka Wieś	Podmiasto	5 m	asfalt	Uliczna LED	Wymiana	1	36	M6	ŻN	10	3 m	na wys. 7	Zostaje	0,5 m	15°	wymiana	pod linią	napowietrzna	AL.	sodowe	Wielka Wieś 1	83856151	
1201	Wielka Wieś	Podmiasto	5 m	asfalt	Uliczna LED	Wymiana	1	36	M6	ŻN	10	3,5 m	na wys. 7	Zostaje	0,5 m	15°	wymiana	pod linią	napowietrzna	AL.	sodowe	Wielka Wieś 1	83856151	
1202	Wielka Wieś	Podmiasto	5 m	asfalt	Uliczna LED	Wymiana	1	36	M6	ŻN	10	3,5 m	na wys. 7	Zostaje	0,1 m	15°	wymiana	pod linią	napowietrzna	AL.	rtęciowe	Wielka Wieś 1	83856151	
1203	Wielka Wieś	Podmiasto	5 m	asfalt	Uliczna LED	Wymiana	1	36	M6	ŻN	10	4 m	na wys. 7	Zostaje	0,5 m	15°	wymiana	pod linią	napowietrzna	AL.	sodowe	Wielka Wieś 1	83856151	
1204	Wielka Wieś	Podmiasto	5 m	asfalt	Uliczna LED	Wymiana	1	36	M6	ŻN	10	4 m	na wys. 7	Zostaje	0,5 m	15°	wymiana	pod linią	napowietrzna	AL.	sodowe	Wielka Wieś 1	83856151	
1205	Wielka Wieś	Podmiasto	5 m	asfalt	Uliczna LED	Wymiana	1	36	M6	ŻN Aowy	10	1,5 m	na wys. 7	Zostaje	0,1 m	10°	wymiana	pod linią	napowietrzna	AL.	rtęciowe	Wielka Wieś 1	83856151	
1206	Wielka Wieś	Podmiasto	5 m	asfalt	Uliczna LED	Wymiana	1	36	M6	ŻN	10	3,5 m	na wys. 7	Zostaje	0,5 m	15°	wymiana	pod linią	napowietrzna	AL.	sodowe	Wielka Wieś 1	83856151	
1207	Wielka Wieś	Podmiasto	5 m	asfalt	Uliczna LED	Wymiana	1	36	M6	ŻN	10	4 m	na wys. 7	Zostaje	0,5 m	15°	wymiana	pod linią	napowietrzna	AL.	sodowe	Wielka Wieś 1	83856151	
1208	Wielka Wieś	Podmiasto	5 m	asfalt	Uliczna LED	Wymiana	1	36	M6	ŻN Aowy	10	4 m	na wys. 7	Zostaje	0,1 m	15°	wymiana	pod linią	napowietrzna	AL.	rtęciowe	Wielka Wieś 1	83856151	
1209	Wielka Wieś	Podmiasto	5 m	asfalt	Uliczna LED	Wymiana	1	36	M6	ŻN	10	3 m	na wys. 7	Zostaje	0,5 m	15°	wymiana	pod linią	napowietrzna	AL.	sodowe	Wielka Wieś 1	83856151	
1210	Wielka Wieś	Podmiasto	5 m	asfalt	Uliczna LED	Wymiana	1	36	M6	ŻN	10	2 m	na wys. 7	Zostaje	0,1 m	15°	wymiana	pod linią	napowietrzna	AL.	rtęciowe	Wielka Wieś 1	83856151	
1211	Wielka Wieś	Podmiasto	5 m	asfalt	Uliczna LED	Wymiana	1	36	M6	ŻN Aowy	10	3 m	na wys. 7	Zostaje	0,1 m	15°	wymiana	pod linią	napowietrzna	AL.	rtęciowe	Wielka Wieś 1	83856151	
1212	Wielka Wieś	Podmiasto	5 m	asfalt	Uliczna LED	Wymiana	1	36	M6	ŻN Aowy	10	5 m	na wys. 7	Zostaje	0,5 m	25°	wymiana	pod linią	napowietrzna	AL.	sodowe	Wielka Wieś 1	83856151	
1213	Wielka Wieś	Podmiasto	5 m	asfalt	Uliczna LED	Wymiana	1	36	M6	ŻN Aowy wsp	10	7 m	na wys. 7	Zostaje	0,5 m	5°	wymiana	pod linią	napowietrzna	AL.	rtęciowe	Wielka Wieś 1	83856151	
1214	Wielka Wieś	Podmiasto	5 m	asfalt	Uliczna LED	Wymiana	1	36	M6	ŻN wsparty	10	7 m	na wys. 7	Zostaje	0,1 m	15°	wymiana	pod linią	napowietrzna	AL.	rtęciowe	Wielka Wieś 1	83856151	
1215	Wielka Wieś	Podmiasto	5 m	asfalt	Uliczna LED	Wymiana	1	36	M6	ŻN Aowy	10	7 m	na wys. 7	Zostaje	0,1 m	15°	wymiana	pod linią	napowietrzna	AL.	rtęciowe	Wielka Wieś 1	83856151	
1216	Wielka Wieś	Podmiasto	5 m	asfalt	Uliczna LED	Wymiana	1	36	M6	ŻN Aowy	10	7 m	na wys. 7	Zostaje	0,1 m	15°	wymiana	pod linią	napowietrzna	AL.	rtęciowe	Wielka Wieś 1	83856151	
1217	Wielka Wieś	Podmiasto	5 m	asfalt	Uliczna LED	Wymiana	1	36	M6	ŻN	10	4 m	na wys. 7	Zostaje	0,5 m	15°	wymiana	pod linią	napowietrzna	AL.	rtęciowe	Wielka Wieś 1	83856151	
1218	Wielka Wieś	Podmiasto	5 m	asfalt	Uliczna LED	Wymiana	1	36	M6	ŻN	10	5 m	na wys. 7	Zostaje	0,5 m	15°	wymiana	pod linią	napowietrzna	AL.	sodowe	Wielka Wieś 1	83856151	
1219	Wielka Wieś	Podmiasto	5 m	asfalt	Uliczna LED	Wymiana	1	36	M6	ŻN Aowy	10	5 m	na wys. 7	Zostaje	0,1 m	15°	wymiana	pod linią	napowietrzna	AL.	rtęciowe	Wielka Wieś 1	83856151	
1220	Wielka Wieś	Podmiasto	5 m	asfalt	Uliczna LED	Wymiana	1	36	M6	ŻN Aowy	10	3 m	na wys. 7	Zostaje	0,5 m	5°	wymiana	pod linią	napowietrzna	AL.	sodowe	Wielka Wieś 1	83856151	
1221	Wielka Wieś	Podmiasto	5 m	asfalt	Uliczna LED	Wymiana	1	36	M6	ŻN	10	4 m	na wys. 7	Zostaje	0,1 m	10°	wymiana	pod linią	napowietrzna	AL.	rtęciowe	Wielka Wieś 1	83856151	
1222	Wielka Wieś	Podmiasto	5 m	asfalt	Uliczna LED	Wymiana	1	36	M6	ŻN Aowy	10	3 m	na wys. 7	Zostaje	0,1 m	10°	wymiana	pod linią	napowietrzna	AL.	rtęciowe	Wielka Wieś 8	83856151	
1223	Wielka Wieś	Podmiasto	5 m	asfalt	Uliczna LED	Wymiana	1	36	M6	ŻN	10	4 m	na wys. 7	Zostaje	0,5 m	15°	wymiana	pod linią	napowietrzna	AL.	sodowe	Wielka Wieś 8	83856151	

L.p.	MIEJSCOWOŚĆ	ULICA	SZEROKOŚĆ DROGI	NAWIERZCHNIA	TYP OPRAWY	OCENA OPRAWY	LICZBA OPRAW	MOC ŹRÓDŁA [W]	KLASA OŚWIETLENIOWA	TYP SŁUPA	WYS. SŁUPA	Nawis	WYS. WYSIĘGNIKA	OCENA SŁUPA	DŁUGOŚĆ WYSIĘGNIKA	KĄT NACH.	STATUS WYSIĘGN.	MOCOWANIE OPRAWY	TYP SIECI	TYP LINII	ŹRÓDŁO ŚWIATŁA	ZASILANIE	NR LICZNIKA	UWAGI
1224	Wielka Wieś	Podmiasto	5 m	asfalt	Uliczna LED	Wymiana	1	36	M6	ŻN	10	4 m	na wys. 7	Zostaje	0,5 m	15°	wymiana	pod linią	napowietrzna	AL.	sodowe	Wielka Wieś 8	83856151	
1225	Wielka Wieś	Winkiel	3,5 m	asfalt	Uliczna LED	Wymiana	1	28	M6	ŻN	10	5 m	na wys. 7	Zostaje	0,1 m	5°	wymiana	pod linią	napowietrzna	AL.	rtęciowe	Wielka Wieś 7	141881	
1226	Wielka Wieś	Winkiel	3,5 m	asfalt	Uliczna LED	Wymiana	1	28	M6	ŻN	10	5 m	na wys. 7	Zostaje	0,1 m	5°	wymiana	pod linią	napowietrzna	AL.	rtęciowe	Wielka Wieś 7	141881	
1231	Wielka Wieś	Wymysłów nr 287-302	5 m	asfalt	Uliczna LED	Wymiana	1	28	M6	ŻN Aowy	10 m	7 m	na wys. 7	Zostaje	2 m	10°	wymiana	pod linią	napowietrzna	AL.	rtęciowe	Wielka Wieś 2	142531	
1232	Wielka Wieś	Wymysłów nr 287-302	5 m	asfalt	Uliczna LED	Wymiana	1	28	M6	ŻN Aowy	10 m	2 m	na wys. 7	Zostaje	0,5 m	5°	wymiana	pod linią	napowietrzna	AL.	sodowe	Wielka Wieś 2	142531	
1233	Wielka Wieś	Wymysłów nr 287-302	5 m	asfalt	Uliczna LED	Wymiana	1	28	M6	ŻN	10 m	1 m	na wys. 7	Zostaje	0,5 m	5°	wymiana	pod linią	napowietrzna	AL.	rtęciowe	Wielka Wieś 2	142531	
1234	Wielka Wieś	Wymysłów nr 287-302	5 m	asfalt	Uliczna LED	Wymiana	1	28	M6	ŻN	10 m	1 m	na wys. 7	Zostaje	0,5 m	5°	wymiana	pod linią	napowietrzna	AL.	sodowe	Wielka Wieś 2	142531	
1235	Wielka Wieś	Wymysłów nr 287-302	5 m	asfalt	Uliczna LED	Wymiana	1	28	M6	ŻN	10 m	1 m	na wys. 7	Zostaje	0,3 m	5°	wymiana	pod linią	napowietrzna	AL.	rtęciowe	Wielka Wieś 2	142531	
1236	Wielka Wieś	Wymysłów nr 287-302	5 m	asfalt	Uliczna LED	Wymiana	1	28	M6	ŻN	10 m	1 m	na wys. 7	Zostaje	0,5 m	5°	wymiana	pod linią	napowietrzna	AL.	sodowe	Wielka Wieś 2	142531	
1237	Wielka Wieś	Wymysłów nr 287-302	5 m	asfalt	Uliczna LED	Wymiana	1	28	M6	ŻN Aowy	10 m	1 m	na wys. 7	Zostaje	0,3 m	5°	wymiana	pod linią	napowietrzna	AL.	rtęciowe	Wielka Wieś 2	142531	
							1196																	