BLOK OPOROWY B.O.1

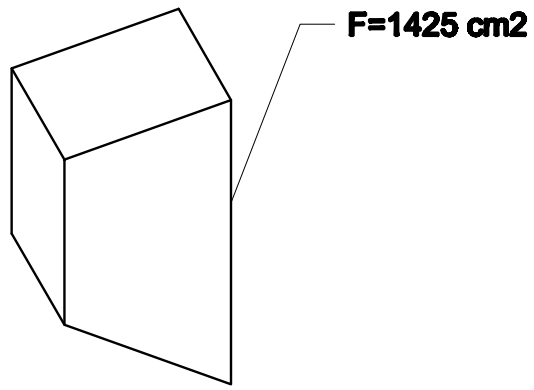

BLOK OPOROWY B3

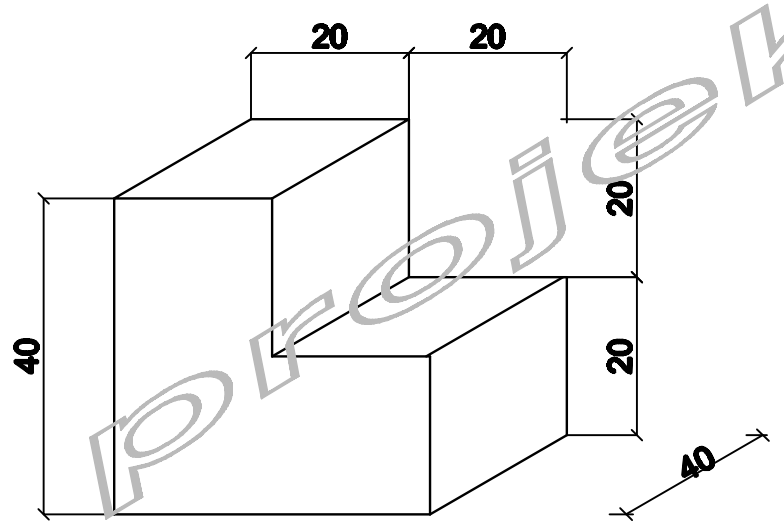

BLOK OPOROWY-B.O.2

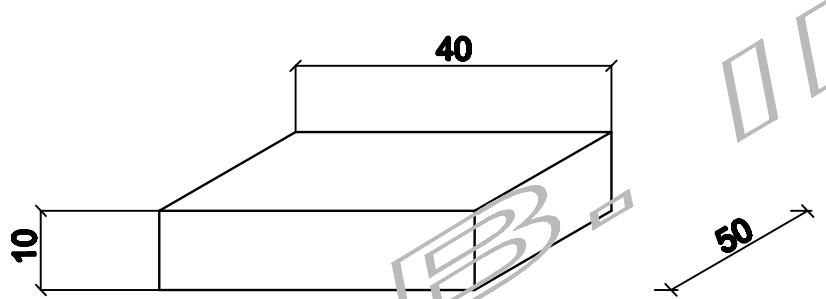

OPASKA BETONOWA POD SKRZYNKĘ ZASUWY

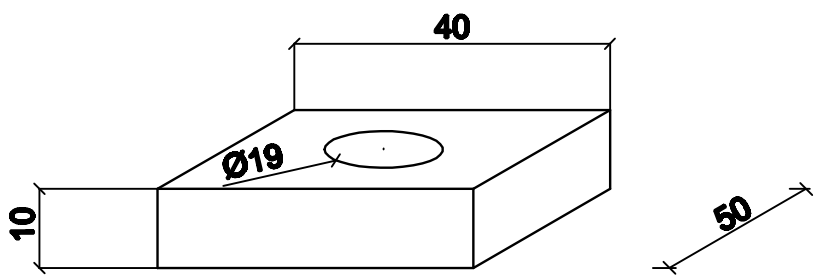

P.P.B. INSTAL projekt

FUNKCJA	IMIĘ I NAZWISKO	NR UPRAWNIEŃ	PODPIS
PROJEKTANT	inż. Artur Machula	KL-106/2001	
KIER. PRACOWNI	inż. Sebastian Machula	——	
ST. ASYSTENT	inż.Katarzyna Pałka	——	
ASYSTENT	inż.Dominika Pietras	——	
SPRAWDZAJĄCY	mgr inż. Marian Sorokanycz	164/70	

SPECJALNOŚĆ INSTALCYJNA

www.instalprojekt.com

Faza:	PROJ. BUD.
Data:	KWIECIEŃ 2008
Skala:	1:25
Nr rys.:	KS-W/107

Nazwa i adres obiektu: UL. STARACHOWICKA W MIEJSCOWOŚCI WĄCHOCK

Tytuł rysunku: BLOKI OPOROWE

Inwestor: Urząd Miasta i Gminy ul. Wielowiejska nr 1 27-215 Wąchock

WSZELKIE PRAWA ZASTRZEŻONE ! Reprodukcja projektu w całości lub fragmentach bez zgody autorów projektu zabroniona

P.P.B. INSTAL projekt 27-400 Ostrowiec Św. ul.Boernera
tel. (041) 263 14 97, 263 08 05 faks:(041) 263 08 08 e-mail: biuro@in